Indice

PREFAZIONE **13**

INTRODUZIONE 13
Il manuale del proprietario 13
Stato al momento della stampa 13
Simboli utilizzati 14
In caso di emergenza 15
INFORMAZIONI SULL'IDENTIFICAZIONE DEL VEICOLO 16
Identificazione del veicolo 16
Etichetta di identificazione del veicolo 17
ISTRUZIONI PER L'USO DEL VEICOLO ELETTRICO 19
Effetti della temperatura ambiente 19
Istruzioni per il riciclaggio del pacco batteria ad alta tensione 19
Autonomia di guida 20
Carica di equalizzazione 21
Carica intelligente 21
Controllo delle interruzioni di corrente 22
Sistema ad alta tensione 22
Precauzioni in caso di incidente 24

STRUMENTI E CONTROLLI **25**

STRUMENTI E CONTROLLI 26
QUADRO STRUMENTI 28
CENTRO INFORMAZIONI 30
SPIE E INDICATORI 40
LUCI E INTERRUTTORI 51
Interruttore dell'illuminazione principale 51
Regolazione manuale del livello dei fari 53
Interruttore degli abbaglianti 54
Indicatori di direzione 56
Interruttore dei fendinebbia 57
Spia della segnalazione luminosa di emergenza 58
TERGICRISTALLI E LAVACRISTALLI 59
Funzionamento dei tergicristalli 59
Funzionamento del tergilunotto 61
SISTEMA DELLO STERZO 63
Regolazione del piantone dello sterzo 63
Servosterzo elettronico 63
CLACSON 65
SPECCHIETTI RETROVISORI 66
Specchietti retrovisori esterni 67
Specchietto retrovisore interno con anti-abbagliamento manuale 68
ALETTE PARASOLE 69
FINESTRINI 70
Interruttore dei finestrini elettrici 70
Funzionamento dei finestrini 70
TETTUCCIO APRIBILE * 73

Istruzioni 73
Funzionamento del tettuccio apribile 74
LUCI INTERNE 80
PRESE DI ALIMENTAZIONE 81
Presa di alimentazione anteriore 81
Porte USB posteriori 82
Porta USB superiore 82
SISTEMA DI CARICA WIRELESS PER TELEFONI CELLULARI * 83
Carica wireless per telefoni cellulari 83
PORTAOGGETTI E BAGAGLIAIO 85
Istruzioni 85
Vano portaoggetti passeggero anteriore 85
Vano del bracciolo della plancia centrale 86
Bagagliaio 86
PORTABICCHIERI 88
Portabicchieri della plancia centrale 88
PORTAPACCHI DA TETTO * 89
Carico massimo autorizzato per il tetto 89
Controllo periodico 89

ARIA CONDIZIONATA E SISTEMI AUDIO **90**

VENTILAZIONE 91
Filtro dell'A/C 92
Prese d'aria 92
PANNELLO DI CONTROLLO DELL'A/C 94
Pannello di controllo 94

Scelta rapida per il controllo dell'aria condizionata 94
Sbrinamento/disappannamento 94
Lunotto riscaldato 95
Pulsante di controllo della temperatura 95
Pulsante di controllo di velocità del ventilatore 95
INTERFACCIA DI CONTROLLO DELL'A/C 96
Interfaccia di controllo - Auto connessa * 96
Interfaccia di controllo - Auto non connessa * 97
Controllo della temperatura 98
Raffreddamento On/Off 98
Modalità automatica 98
Sistema On/Off 98
Controllo della velocità del ventilatore 98
Modalità di distribuzione dell'aria 98
Modalità di circolazione dell'aria 99
SISTEMA DI INFOTAINMENT * 101
Informazioni importanti di sicurezza 101
Privacy e condivisione dei dati 102
Precauzioni per l'utilizzo dello schermo 102
Operazioni di base 103
Cellulare bluetooth 108
Infotainment 113
Interconnessione veicolo - telefono cellulare 118
Gestione dell'energia 119
MG Touchpoint 119
Impostazioni del veicolo 119

Impostazioni 119

SEDILI E SISTEMI DI RITENUTA 122

SEDILI 123
Panoramica 123
Poggiatesta 123
Sedili anteriori 125
Sedili posteriori 127
Riscaldamento dei sedili anteriori 128
CINTURE DI SICUREZZA 129
Protezione fornita dalle cinture di sicurezza 129
Indossare le cinture di sicurezza 131
Bambini e cinture di sicurezza 135
Pretensionatori delle cinture di sicurezza 136
Controlli, manutenzione e sostituzione delle cinture di sicurezza 137
SRS - SISTEMA DI RITENUTA SUPPLEMENTARE (AIRBAG) 140
Panoramica 140
Spia degli airbag 141
Condizioni in cui gli airbag non si attivano 144
Disabilitare l'airbag del passeggero 145
Manutenzione e sostituzione degli airbag 147
Smaltimento degli airbag 148
SISTEMI DI RITENUTA PER BAMBINI 148
Importanti istruzioni di sicurezza sull'uso dei sistemi di ritenuta per bambini 148
Gruppi di sistemi di ritenuta per bambini 152
Posizioni di ritenuta per bambini approvate 154

AVVIAMENTO E GUIDA **159**

CHIAVI 160
Panoramica 160
Sostituzione della batteria 161
SICURE A PROVA DI BAMBINO 163
SISTEMA DI ALLARME 164
Immobilizzazione dell'alimentazione 164
Sistema antifurto della carrozzeria 165
Portellone 169
SISTEMA DI AVVIAMENTO E ARRESTO DELL'ALIMENTAZIONE 171
Interruttore START/ STOP 171
Modalità READY 172
Spegnimento del sistema di alimentazione 174
SISTEMA DI CONTROLLO DELL'AVVERTIMENTO PER I PEDONI 174
GUIDA ECONOMICA ED ECOLOGICA 175
Rodaggio 175
Guida economica 175
Guida in ambienti speciali 176
Revisione e ispezione 177
REQUISITI DI CARICA E SCARICA 177
Caricare il veicolo a casa 180
Punti di carica installati 180
Guida alla carica domestica 180
Carica e consapevolezza delle condizioni di salute 181
Porta di carica 181

Etichetta identificativa di carica elettrica 184
Carica rapida 185
Carica lenta 186
Informazioni sulla carica 188
Carica di equalizzazione 189
Tempi di carica 189
Funzione di scarica 194
TRASMISSIONE ELETTRICA 195
Istruzioni 196
Controllo del cambio 196
Guida in pendenza 199
Modalità di Guida 200
Rigenerazione dell'Energia 202
Gestione dell'energia 203
Modalità di protezione 204
SISTEMA FRENANTE 207
Distribuzione elettronica della forza frenante (EBD) 208
Assistenza elettronica alla frenata (EBA) 208
Sistema frenante antibloccaggio (ABS) 209
Controllo della tenuta in salita (HHC) 210
Controllo della tenuta in discesa (HDC) 211
Auto Hold (ancoraggio automatico) 212
Protezione attiva contro il rollio (ARP) 214
Controllo della segnalazione luminosa di emergenza per la frenata di emergenza (HAZ) 214
Sistema frenante multi-collisione (MCB) 215
Sistema di controllo della stabilità e sistema di controllo della trazione 216

Freno di stazionamento elettronico (EPB) 217
SISTEMA DI CONTROLLO DELLA VELOCITÀ ADATTIVA (ADAPTIVE CRUISE CONTROL - ACC) 220
Attivazione del sistema di controllo della velocità adattiva 221
Regolazione della velocità adattiva 223
Target della velocità adattiva dopo la regolazione della distanza 224
Pausa/standby del controllo della velocità adattiva 225
Disattivazione automatica del controllo adattivo 225
Superamento della velocità adattiva 225
Ripristino del controllo della velocità adattiva 226
Cancellazione della memoria di velocità 226
Sistema del controllo della velocità adattiva compromesso e inefficace 226
Ambienti di guida speciali 226
SISTEMA DI ASSISTENZA AL PARCHEGGIO 230
Assistenza al parcheggio con sensore a ultrasuoni 230
Sistema delle telecamere di parcheggio * 231
Sistema di visuale a 360° * 232
SISTEMA DI ASSISTENZA POSTERIORE AL CONDUCENTE * 233
Panoramica del sistema 233
Accensione e spegnimento delle funzioni del sistema 235
Funzioni del sistema 235
SISTEMA DI MONITORAGGIO DELLA PRESSIONE DEGLI PNEUMATICI (TPMS) 239
SISTEMA DI ASSISTENZA ALLA GUIDA 240
Descrizione della telecamera frontale 240
Sistema di assistenza alla velocità 242
Sistema di assistenza di corsia 247
Sistema di assistenza agli ingorghi stradali 251

Sistema di collisione anteriore 253
TRASPORTO DEL CARICO 257
Caricamento dello spazio di carico 257
Carico interno 257
Sicurezza generale del rimorchio 258

INFORMAZIONI DI EMERGENZA **260**

DISPOSITIVI DI AVVISO DI PERICOLO 261
Triangolo di avvertimento 261
ECALL - ASSISTENZA DI EMERGENZA SOS 262
AVVIAMENTO DI EMERGENZA 264
RECUPERO DEL VEICOLO 266
Traino per il recupero - Gancio di traino 266
Traino per il recupero 268
Trasportatore o rimorchio 269
RIPARAZIONE DEGLI PNEUMATICI 270
Identificazione degli strumenti (compresi gli strumenti di riparazione degli pneumatici) 271
Riparazione degli pneumatici 271
SOSTITUZIONE DEI FUSIBILI 274
Fusibili 274
Scatola dei fusibili 274
Scatola dei fusibili dell'abitacolo (vano portaoggetti passeggero) 275
Scatola dei fusibili del vano anteriore 278
SOSTITUZIONE DELLE LAMPADINE 281
Specifiche delle lampadine 281
Sostituzione delle lampadine 282

MANUTENZIONE **289**

MANUTENZIONE 290
Manutenzione ordinaria 290
COFANO 293
Apertura del cofano 293
Chiusura del cofano 293
Avviso di cofano aperto 293
VANO ANTERIORE 295
SISTEMA DI RAFFREDDAMENTO 296
Controllo e rabbocco del refrigerante 296
Specifiche del refrigerante 296
FRENI 298
Pastiglie dei freni 298
Controllo e rabbocco del liquido dei freni 298
Specifiche del liquido dei freni 299
BATTERIA 300
Manutenzione della batteria 300
Sostituzione della batteria 301
PACCO BATTERIA AD ALTA TENSIONE 302
Precauzioni e condizioni limitate per l'uso della batteria 302
LAVACRISTALLI 303
Controllo e rabbocco del liquido lavacristalli 304
Ugelli del lavacristalli/del lavalunotto 305
TERGICRISTALLI/TERGILUNOTTO 306
Spazzole dei tergicristalli/del tergilunotto 306

Sostituzione delle spazzole dei tergicristalli 307
Sostituzione delle spazzole del tergilunotto 308
PNEUMATICI 308
Panoramica 308
Cura degli pneumatici 309
Indicatori di usura degli pneumatici 311
Rotazione degli pneumatici 312
Catene per pneumatici (catene da neve) 314
PULIZIA E CURA DEL VEICOLO 315
Esterno 315
Pulizia degli interni 318

DATI TECNICI 320

DATI TECNICI - DIMENSIONI 321
PESI 322
Pesi di traino 323
PARAMETRI DEL MOTORE DI TRAZIONE 324
FLUIDI E CAPACITÀ RACCOMANDATE 325
ALLINEAMENTO DELLE RUOTE (A VUOTO) 326
RUOTE E PNEUMATICI 326
PRESSIONE DEGLI PNEUMATICI (A FREDDO) 326

Prefazione

Introduzione

Il manuale del proprietario

Questo manuale descrive tutti i veicoli e le specifiche della dotazione di serie all'interno della gamma di modelli. Pertanto, alcune informazioni potrebbero non applicarsi alla vostra auto.

Da ricordare sempre che in caso di eventuali domande sul funzionamento o sulle specifiche dell'auto, il vostro riparatore autorizzato MG sarà lieto di consigliarvi.

Le illustrazioni nel Manuale d'uso sono solo di riferimento.

Le informazioni presentate in questo manuale possono variare leggermente a seconda della configurazione del veicolo, della versione del software e dell'area di vendita.

Stato al momento della stampa

MG persegue una politica di costante miglioramento dei prodotti e si riserva pertanto il diritto di modificare le specifiche senza preavviso in qualsiasi momento. Sebbene sia stato fatto ogni sforzo per assicurare la completa accuratezza delle informazioni contenute in questa pubblicazione, nessuna responsabilità per imprecisioni o le conseguenze di ciò, comprese le perdite o i danni alla proprietà o le lesioni alle persone, possono essere accettate dal produttore o dal riparatore autorizzato MG che ha fornito la pubblicazione, tranne per quanto riguarda le lesioni personali causate dalla negligenza del produttore o del riparatore autorizzato MG.

Simboli utilizzati

I seguenti simboli utilizzati all'interno del manuale richiamano l'attenzione su specifici tipi di informazioni.

Avviso

Questo simbolo di avvertimento identifica procedure che devono essere seguite con precisione o informazioni che devono essere considerate con la massima attenzione, al fine di ridurre il rischio di lesioni personali o gravi danni alla vettura.

Importante

IMPORTANTE
Le dichiarazioni qui riportate devono essere seguite rigorosamente, altrimenti l'auto potrebbe essere danneggiata.

Nota:

Nota: questo riporta informazioni utili.

Questo simbolo indica che le parti descritte devono essere smaltite da persone o enti autorizzati per proteggere l'ambiente.

Asterisco

Un asterisco (*) che appare all'interno del testo, identifica caratteristiche o elementi dell'equipaggiamento che sono opzionali o che sono installati solo su alcuni veicoli della gamma di modelli.

Informazioni sull'illustrazione

Identifica i componenti che vengono spiegati.

Identifica il movimento dei componenti che vengono spiegati.

In caso di emergenza

IMPORTANTE

Ricordare il codice di sicurezza in caso di guasto

Se si verifica un guasto durante il viaggio:

- Ove possibile, compatibilmente con la sicurezza stradale e le condizioni del traffico, l'auto dovrebbe essere spostata dalla strada principale, preferibilmente in una piazzola. Se si verifica un guasto su un'autostrada, accostare bene all'interno della corsia di emergenza.
- Accendere la segnalazione luminosa di emergenza.
- Se disponibile, posizionare un triangolo di emergenza o una luce lampeggiante arancione tra i 50 e i 150 metri dietro il veicolo per avvertire il traffico in avvicinamento. Si noti che è un requisito legale di alcuni paesi che un triangolo di avvertimento è trasportato nel veicolo, se in dubbio consultare l'agenzia locale di autostrade per ulteriori informazioni.
- Considerare l'evacuazione dei passeggeri attraverso le porte laterali sul bordo per ridurre il rischio di lesioni in caso di collisione.

Informazioni sull'identificazione del veicolo

Identificazione del veicolo

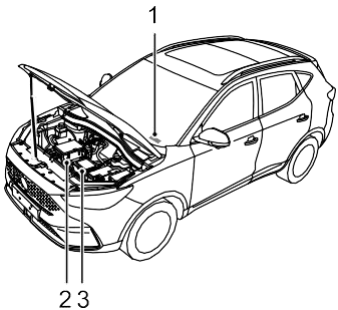

1 Numero di identificazione del veicolo (VIN)

2 Numero del motore di azionamento

3 Numero del sistema di azionamento elettrico

Citare sempre il numero di identificazione del veicolo (VIN) quando si comunica con il riparatore autorizzato MG. Se è coinvolto il motore di azionamento o il sistema di azionamento elettrico, può essere richiesto di fornire i numeri di identificazione di questi gruppi.

Ubicazione dell'identificazione del veicolo

Numero di identificazione del veicolo (VIN)

- Sul pavimento sotto il sedile del passeggero anteriore;
- Sulla targhetta di identificazione;
- Impresso su una piastra visibile attraverso l'angolo inferiore sinistro del parabrezza;
- Sul lato interno del portellone; visibile aprendolo.

Nota: Il DLC del veicolo si trova in basso a sinistra del quadro strumenti, e le informazioni sul numero di identificazione del veicolo possono essere lette con lo speciale strumento di scansione di SAIC Motor.

Numero del motore di azionamento

Stampato sulla parte inferiore dell'alloggiamento del motore di azionamento.

Numero del sistema di azionamento elettrico

Stampato dietro la parte superiore dell'alloggiamento del sistema di azionamento elettrico.

Etichetta di identificazione del veicolo

L'etichetta di identificazione del veicolo contiene le seguenti informazioni:

- Numero di omologazione
- Numero di identificazione del veicolo (VIN);
- Peso lordo del veicolo;
- Peso lordo di traino;
- Peso massimo dell'asse anteriore;
- Peso massimo dell'asse posteriore;
- Modello
- Tipo di motore;
- Data di produzione
- Stato;

Ubicazione dell'etichetta di identificazione del veicolo

L'etichetta di identificazione si trova sul lato inferiore destro del montante B.

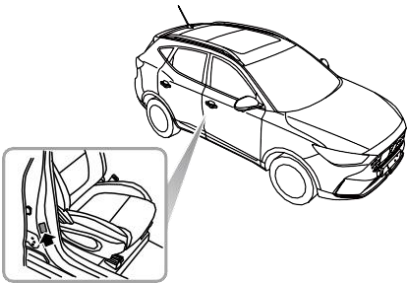

Istruzioni per l'uso del veicolo elettrico

Effetti della temperatura ambiente

Le prestazioni di lavoro del pacco batteria ad alta tensione montato sul veicolo sono legate alla temperatura dell'ambiente. Questa batteria alimenta il sistema di alimentazione del veicolo e quindi si raccomanda che, ove possibile, il veicolo venga utilizzato entro un intervallo di temperatura compreso tra -15 e 45°C. Questo assicurerà che il veicolo sia in uno stato di lavoro ottimale e contribuirà a prolungare la durata di vita del pacco batteria ad alta tensione. Temperature estremamente alte o basse influenzeranno le prestazioni della batteria ad alta tensione e del veicolo.

Istruzioni per il riciclaggio del pacco batteria ad alta tensione

Il pacco batteria ad alta tensione montato sul veicolo contiene diverse celle di batterie al litio. È installato centralmente al telaio del veicolo a motore. Lo smaltimento arbitrario può causare inquinamento, pericolo e danni all'ambiente. Il pacco batteria ad alta tensione DEVE essere riciclato da un riparatore autorizzato MG o da un professionista agente di smontaggio approvato. Si prega di fare riferimento alle seguenti informazioni e requisiti.

- SOLO il personale qualificato dovrebbe lavorare con il sistema ad alta tensione - c'è pericolo di MORTE.
- Sicurezza ad alta tensione: il sistema ad alta tensione montato sul vostro veicolo è dotato di una batteria che contiene componenti ad alta tensione come pacchi batteria al litio e cablaggio ad alta tensione; NON tentare di smontare nessuna area di questo sistema, il personale professionale adeguatamente formato deve osservare la protezione di sicurezza d'isolamento prima di lavorare su o vicino al sistema ad alta tensione.
- Trasporto: il pacco batteria ad alta tensione è classificato come materiale pericoloso di categoria 9 e deve essere trasportato da veicoli qualificati nel trasporto di materiali pericolosi di categoria 9.
- Stoccaggio: tutti i componenti ad alta tensione (comprese le batterie) devono essere conservati a temperatura ambiente e in un ambiente asciutto. Devono essere tenuti lontano da fonti pericolose, come oggetti infiammabili, fonti di calore e acqua.

- Composizione interna: il pacco batteria ad alta tensione è composto da batterie al litio (pacco), PCB, cablaggio elettrico ad alta tensione e normale, involucro metallico e altri componenti.

Si raccomanda vivamente che il pacco batteria ad alta tensione usato, generato dalla rottamazione del veicolo o da altri motivi, venga smaltito da un riparatore autorizzato MG.

Nota: se si decide di non utilizzare il riparatore autorizzato MG raccomandato per smaltire la batteria ad alta tensione, la responsabilità delle conseguenze dell'inquinamento ambientale o degli incidenti è a carico del proprietario.

Autonomia di guida

L'autonomia di guida del veicolo dipende dalle condizioni della batteria ad alta tensione, dalla quantità di elettricità disponibile, dall'età del veicolo (durata residua attuale della batteria), dal tempo, dalla temperatura, dalle condizioni della strada e dalle abitudini di guida ecc.

L'autonomia può essere influenzata da altri carichi elettrici (come A/C, luci ecc.), dallo stile di guida e dalle condizioni generali della strada.

Va notato che:

- L'autonomia di guida è legata al tasso di scarica. Per evitare che un alto tasso di scarica influenzi le prestazioni della batteria ad alta tensione, si raccomanda di collegare il veicolo a un caricabatterie adeguato quando si accende la spia di avviso di batteria scarica nel quadro strumenti.
- L'autonomia effettiva di guida del veicolo si riduce con l'aumentare dell'età del veicolo.
- L'uso dell'A/C ridurrà l'autonomia di guida.
- L'autonomia di guida varia a diverse velocità.
- A basse temperature, l'autonomia di guida sarà ridotta a causa delle caratteristiche della temperatura della batteria durante l'uso.
- In alcuni casi di temperature estreme e di bassa tensione della batteria, si può verificare un'accelerazione insufficiente o una riduzione della potenza. Questo è dovuto alle caratteristiche della batteria.

Per contribuire ad aumentare l'autonomia del veicolo, osservare quanto segue:

- Fare la manutenzione regolare del veicolo secondo il programma di servizio.
- Assicurarsi sempre che la pressione degli pneumatici sia corretta.

- Cercate di utilizzare il veicolo tra le temperature ambientali raccomandate.
- Non parcheggiare o conservare il veicolo per lunghi periodi con un basso stato di carica, se possibile caricare il veicolo il prima possibile prima di parcheggiarlo.
- Rimuovere gli articoli non necessari per ridurre il carico del veicolo.
- L'uso di sistemi ad alto consumo energetico come l'aria condizionata e il riscaldamento utilizzerà grandi quantità di energia. Questo ridurrà l'autonomia.
- Ad alta velocità, dove possibile, chiudere i finestrini per ridurre la resistenza del vento e il consumo di energia.
- Cercare di mantenere una velocità costante in ogni momento, evitare accelerazioni e frenate continue.
- Durante l'accelerazione, applicare il pedale dell'acceleratore il più delicatamente possibile.
- Durante la decelerazione, rilasciare il pedale dell'acceleratore; in certe condizioni, quando non si aziona il freno o lo si aziona delicatamente, il sistema di rigenerazione dell'energia (KERS) aiuterà a caricare la batteria ad alta tensione e ad estendere l'autonomia di guida.

Carica di equalizzazione

Per contribuire a prolungare la vita utile del pacco batteria ad alta tensione, si raccomanda di effettuare una carica di equalizzazione a intervalli regolari.

Si prega di vedere "Carica di equalizzazione" nella sezione "Avviamento e guida".

Carica intelligente

Il SOC della batteria a 12V è costantemente monitorato, quando l'interruttore START/STOP è in posizione OFF è possibile, in certe condizioni, che la batteria ad alta tensione carichi automaticamente la batteria a 12V per assicurare l'avviamento del veicolo. Questa funzione si attiva e si spegne automaticamente.

Nota: il sistema sospenderà la carica intelligente se è presente un guasto all'avviamento o se il veicolo viene caricato da un dispositivo esterno.

Nota: l'autonomia di guida sarà ridotta dopo la carica intelligente.

Nota: la funzione di carica intelligente viene sospesa quando la batteria ad alta tensione è in un basso SOC.

Controllo delle interruzioni di corrente

Se si verifica un incidente o un impatto grave, un segnale dal sistema SDM (modulo di controllo degli airbag) disconnette i relè all'interno del sistema di gestione della batteria isolando la batteria ad alta tensione dai sistemi del veicolo.

Sistema ad alta tensione

- ***Il sistema ad alta tensione utilizzato sul veicolo presenta tensioni a corrente alternata (AC) e a corrente continua (DC)fino a circa 417V. Tutti i componenti ad alta tensione hanno etichette di avvertimento attaccate:***
- ***si prega di osservare queste avvertenze ed eventuali requisiti quando si opera all'interno o in prossimità di queste aree.***
- ***SOLO il personale qualificato dovrebbe lavorare su o con il sistema ad alta tensione - c'è pericolo di MORTE.***

La disposizione dei componenti del sistema ad alta tensione è mostrato qui sotto:

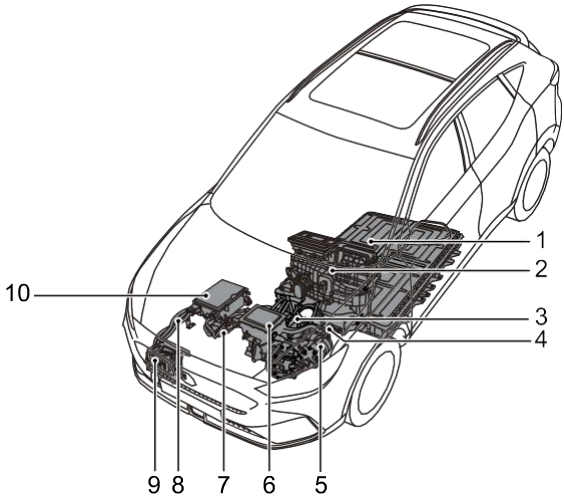

1 Batteria ad alta tensione (ESS)
2 Riscaldatore elettrico
3 Trasmissione elettrica
4 Sezionatore manuale (MSD)
5 Compressore elettrico dell'A/C
6 Unità di distribuzione dell'alimentazione (PDU)
7 Riscaldatore della batteria ad alta tensione
8 Cablaggio ad alta tensione
9 Porta di carica
10 Unità di carica combinata (CCU)

Precauzioni in caso di incidente

- *Assicurarsi che il veicolo sia in P, che il freno di stazionamento sia inserito e che il sistema di alimentazione del veicolo sia spento.*
  - Se alcuni cavi del veicolo sono esposti, per evitare scosse elettriche o addirittura la morte NON avere nessun contatto con alcun cavo.
- *Se il veicolo prende fuoco, e l'incendio è piccolo e lento, si può usare un estintore ad anidride carbonica per estinguere l'incendio, e contattare i servizi antincendio il più presto possibile; se l'incendio è grande e si diffonde rapidamente, evacuare immediatamente il veicolo e contattare immediatamente i servizi antincendio.*
- *Se il veicolo è coinvolto in una collisione e non può essere riavviato, il cavo negativo della batteria da 12 V e il sezionatore di servizio manuale (MSD) DEVONO essere scollegati prima del soccorso.*
- *Quando il veicolo è completamente o parzialmente immerso nell'acqua, spegnere il sistema di alimentazione del veicolo ed evacuare immediatamente la macchina. Il cavo negativo della batteria da 12 V e il sezionatore manuale (MSD) DEVONO essere scollegati prima del salvataggio o non appena il veicolo viene riportato a galla/rimosso dall'acqua. Osservare l'acqua/il veicolo per qualsiasi segno anormale come bolle o rumori eccessivi, questo può indicare problemi di corto circuito della batteria. Se non ci sono segni evidenti, non dovrebbe esserci un rischio di shock dalla carrozzeria e il recupero può iniziare.*
- *Se l'auto viene recuperata da un agente di recupero indipendente, contattare un riparatore autorizzato MG per una guida.*
- *Il veicolo è dotato di una scheda informativa per le emergenze. Si prega di mostrare la scheda al personale di soccorso quando arriva.*

Strumenti e controlli

30 Strumenti e controlli

32 Pacchetto strumenti

34 Centro informazioni

44 Spie e indicatori di allarme

55 Luci e interruttori

63 Tergicristalli e lavacristalli

67 Sistema dello sterzo

69 Clacson

70 Specchietti retrovisori

73 Alette parasole

74 Finestrini

*77 Tettuccio apribile **

84 Luci interne

85 Presa di alimentazione

*88 Sistema di carica wireless per telefoni cellulari **

90 Portaoggetti e bagagliaio

93 Portabicchieri

*94 Portapacchi da tetto **

Strumenti e controlli

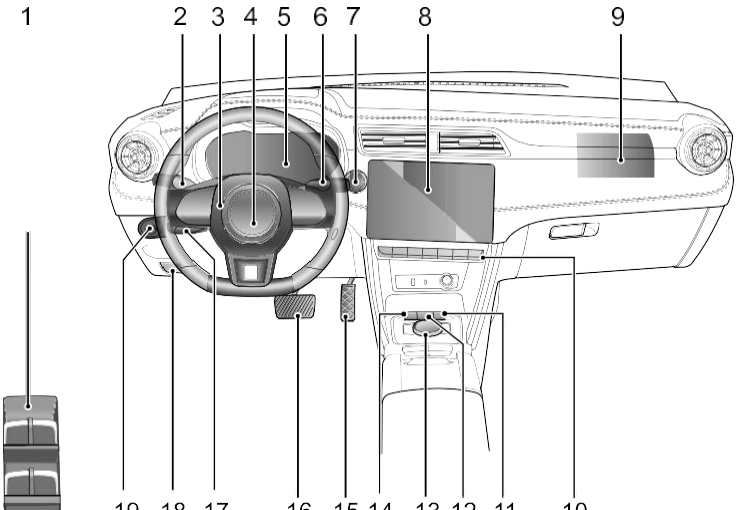

1 Interruttore dei finestrini

2 Leva di comando degli indicatori di direzione/abbaglianti

3 Pulsante del clacson

4 Airbag del conducente

5 Quadro strumenti

6 Leva di comando dei tergicristalli

7 Interruttore START/STOP

8 Sistema di infotainment

9 Airbag del passeggero anteriore

10 Interruttore di controllo dell'aria condizionata/dell'infotainment

11 Interruttore di visualizzazione della carica della batteria

12 Interruttore di selezione della modalità di rigenerazione dell'energia

13 Manopola di comando del cambio

14 Interruttore di selezione della modalità di guida

15 Pedale dell'acceleratore

16 Pedale del freno

17 Leva del controllo della velocità

18 Maniglia di rilascio del cofano

19 Interruttore di regolazione degli specchietti retrovisori esterni e regolazione dei fari

Quadro strumenti

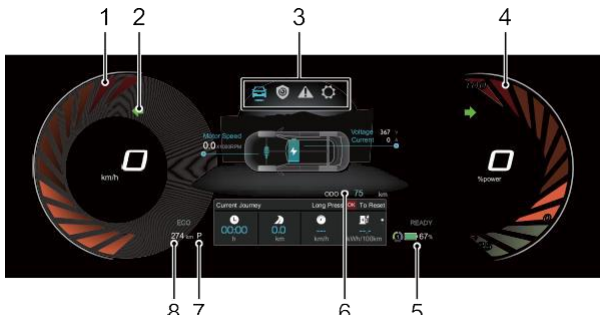

1 Tachimetro

2 Luci e spie di avviso

3 Centro informazioni

4 Misuratore dell'alimentazione:

Indica, in percentuale, lo stato di alimentazione del sistema di azionamento dell'alimentazione. Se l'alimentazione è mostrata come un valore positivo, rappresenta che il sistema di alimentazione emette potenza per guidare il veicolo; se l'alimentazione è mostrata come un valore negativo, rappresenta che il sistema di alimentazione converte parte dell'energia cinetica in energia elettrica.

5 Misuratore di elettricità del pacco batteria ad alta tensione

IMPORTANTE
• Quando l'indicatore di alimentazione della batteria ad alta tensione mostra una condizione di bassa carica, connettersi a un caricatore e caricare immediatamente. • Prima di intraprendere qualsiasi viaggio, assicurarsi che la batteria ad alta tensione abbia abbastanza energia.

6 Chilometraggio totale

7 Visualizzazione della marcia

8 Autonomia a vuoto

Centro informazioni

Con il sistema di alimentazione del veicolo in posizione ON/READY, la funzione del centro informazioni può essere selezionata come segue:

- Premere il pulsante SU/GIÙ/SINISTRA/DESTRA nel gruppo di interruttori multifunzione sul lato destro del volante, questo aprirà e mostrerà le opzioni del centro informazioni.
- Premere il pulsante SU/GIÙ nel gruppo di interruttori multifunzione sul lato destro del volante per scorrere le opzioni.
- Premere il pulsante OK nel gruppo di interruttori multifunzione sul lato destro del volante per confermare o premere a lungo il pulsante OK per resettare.

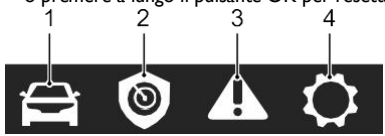

1 Informazioni sul veicolo
2 MG Pilot
3 Centro di salute
4 Impostazioni

Informazioni sul veicolo

Le informazioni sul veicolo includono:

- Flusso di energia: mostra un grafico contenente lo stato attuale del flusso di potenza.
- Informazioni elettriche: mostra lo stato di funzionamento attuale del veicolo, compresa la tensione, la corrente e la velocità del motore.

- Viaggio in corso: mostra il chilometraggio del viaggio, la durata del viaggio, la velocità media e il consumo medio di energia dalla messa in moto del veicolo. Può essere resettato premendo a lungo il pulsante "OK" nel gruppo di interruttori multifunzione sul lato destro del volante.
- Totale accumulato: mostra il chilometraggio del viaggio, la durata del viaggio, la velocità media e il consumo medio di energia dall'ultimo reset del veicolo. Può essere resettato premendo a lungo il pulsante "OK" nel gruppo di interruttori multifunzione sul lato destro del volante.

MG Pilot

Mostra le informazioni sulla sicurezza attiva del veicolo.

Centro di salute

- Pressione degli pneumatici: mostra lo stato corrente di ogni ruota.
- Tensione della batteria: mostra la tensione della batteria a 12 V.
- Informazioni di avvertimento : mostra le informazioni di avvertimento o le note importanti che sono al momento rilevanti per il veicolo.

Impostazioni

Livello di luminosità

Mostra il livello corrente e permette la regolazione della luminosità della retroilluminazione

Soglia di eccesso di velocità

Consente l'impostazione della soglia per l'allarme di velocità eccessiva. Si prega di notare che la funzione di allarme di velocità eccessiva è disattivata quando viene visualizzato "OFF".

Messaggio di avviso

I messaggi di avviso e le richieste sono mostrati nel centro informazioni nel quadro strumenti. Eventuali comunicazioni vengono mostrate tramite messaggi 'pop up', che possono essere suddivisi nelle seguenti categorie:

- Istruzioni per l'uso
- Istruzioni sullo stato del sistema
- Allarme di malfunzionamento del sistema

Si prega di seguire le istruzioni visualizzate nel messaggio 'pop up' o, nel caso di un messaggio di avviso, di fare riferimento alla sezione pertinente del manuale d'uso per seguire le istruzioni corrette.

I seguenti sono una selezione di messaggi di avviso che possono apparire nel centro informazioni.

Messaggio di avviso	Procedura
PERICOLO! Evacuare il veicolo in modo sicuro!	Non appena le condizioni lo permettono, fermare il veicolo in sicurezza, evacuare immediatamente tutti gli occupanti e contattare immediatamente un riparatore autorizzato MG.
Guasto del sistema di controllo del veicolo. Si prega di chiedere aiuto a una stazione di servizio!	Indica che il sistema di alimentazione ha rilevato un guasto. Si prega di contattare un riparatore autorizzato MG il prima possibile.
Guasto del sistema di controllo del veicolo. Si prega di guidare con attenzione!	Indica che il sistema di alimentazione ha rilevato un guasto. Si prega di guidare con prudenza e di contattare un riparatore autorizzato MG il prima possibile.

Messaggio di avviso	Procedura
Guasto del sistema di controllo del veicolo. Si prega di fermarsi in sicurezza!	Indica che il sistema di alimentazione ha rilevato un guasto. Non appena le condizioni lo permettono, fermare il veicolo in modo sicuro e cambiare il sistema di alimentazione del veicolo in posizione OFF e contattare un riparatore autorizzato MG immediatamente.
Guasto del MSA	Indica che la funzione di assistenza manuale alla velocità (MSA) è fallita. Si prega di contattare un riparatore autorizzato MG il prima possibile.
Guasto del ISA	Indica che la funzione di assistenza intelligente alla velocità (ISA) è fallita. Si prega di contattare un riparatore autorizzato MG il prima possibile.

Messaggio di avviso	Procedura
Guasto del sistema di avviso di superamento della corsia	Indica che il sistema di avviso di superamento della corsia (LDW) ha rilevato un guasto. Si prega di contattare un riparatore autorizzato MG il più presto possibile.
Guasto del sistema di mantenimento della corsia di emergenza	Indica che il sistema di mantenimento della corsia di emergenza (ELK) ha rilevato un guasto. Si prega di contattare un riparatore autorizzato MG il prima possibile.
Guasto del sistema di collisione anteriore	Indica che il sistema di avviso di collisione anteriore (FCW) ha rilevato un guasto. Si prega di contattare un riparatore autorizzato MG il prima possibile.
Guasto del sistema di frenata di emergenza automatica	Indica che il sistema di frenata di emergenza automatica (AEB) ha rilevato un guasto. Si prega di contattare un riparatore autorizzato MG il prima possibile.

Messaggio di avviso	Procedura
Guasto del sistema di frenata di emergenza automatica per pedoni	Indica che il sistema di frenata di emergenza automatica per pedoni (AEBP) ha rilevato un guasto. Si prega di contattare un riparatore autorizzato MG il prima possibile.
Guasto del sistema ACC	Indica che il sistema di controllo della velocità adattiva (ACC) ha rilevato un guasto. Si prega di contattare un riparatore autorizzato MG il prima possibile.
Guasto del sistema di assistenza agli ingorghi stradali	Indica che il sistema di assistenza agli ingorghi stradali (TJA) ha rilevato un guasto. Si prega di contattare un riparatore autorizzato MG il prima possibile.
Guasto del sistema di assistenza posteriore al conducente	Indica che il sistema di assistenza posteriore al conducente (RDA) ha rilevato un guasto. Si prega di contattare un riparatore autorizzato MG il prima possibile.

Messaggio di avviso	Procedura
Guasto dell'accesso senza chiave	Indica che la funzione di accesso senza chiave ha rilevato un guasto. Si prega di contattare un riparatore autorizzato MG il prima possibile.
Guasto del sistema di accensione	Indica che la modalità di alimentazione ha rilevato un errore. Si prega di contattare immediatamente un riparatore autorizzato MG.
Guasto del pulsante START/STOP	Indica che l'interruttore START/STOP ha rilevato un guasto. Si prega di contattare un riparatore autorizzato MG.
Guasto dell'ABS	Indica che l'impianto frenante antibloccaggio (ABS) ha rilevato un guasto e la funzione ABS sta per essere disattivata. Si prega di contattare immediatamente un riparatore autorizzato MG.

Messaggio di avviso	Procedura
Guasto del freno	Indica che è stato rilevato un guasto nel sistema frenante. Fermare il veicolo non appena la sicurezza lo consente, spegnere il sistema di alimentazione del veicolo e contattare immediatamente un riparatore autorizzato MG.
Guasto del controllo di stabilità	Indica che il sistema di controllo della stabilità ha rilevato un guasto. Si prega di contattare immediatamente un riparatore autorizzato MG.
Guasto del controllo della trazione	Indica che il sistema TCS ha rilevato un guasto. Si prega di contattare immediatamente un riparatore autorizzato MG.
Guasto del sistema di parcheggio	Indica che il sistema del freno di stazionamento elettronico ha rilevato un guasto. Si prega di contattare un riparatore autorizzato MG il prima

Messaggio di avviso	Procedura
Forza del freno di stazionamento non sufficiente	Indica che il sistema del freno di stazionamento elettronico ha rilevato un guasto durante il parcheggio. Si prega di contattare un riparatore autorizzato MG il prima possibile.
Guasto dell'Auto Hold	Indica che la funzione di Auto Hold (ancoraggio automatico) ha rilevato un errore. Si prega di contattare un riparatore autorizzato MG il prima possibile.
Guasto del controllo di guida in pendenza (HDC)	Indica che il sistema dell'HDC ha rilevato un guasto. Si prega di contattare un riparatore autorizzato MG il prima possibile.

Messaggio di avviso	Procedura
Performance del servosterzo elettronico (EPS) ridotta	Indica che il sistema di servosterzo elettronico ha un guasto generale e le prestazioni sono ridotte. Appena le condizioni lo permettono, fermare il veicolo in sicurezza e commutare il sistema di alimentazione del veicolo in posizione OFF. Dopo un breve periodo, portare il sistema di alimentazione del veicolo in posizione READY, guidare il veicolo per un breve tratto e controllare il funzionamento dello sterzo. Se il messaggio è ancora visualizzato o l'assistenza allo sterzo ridotta, contattare immediatamente un riparatore autorizzato MG.

Messaggio di avviso	Procedura
Errore dell'assistenza del sistema EPS	Indica che il sistema di servosterzo elettronico (EPS) ha rilevato un guasto. Si prega di contattare immediatamente un riparatore autorizzato MG.
Guasto dell'angolo di sterzata	Indica che il sensore dell'angolo di sterzata è guasto. Si prega di contattare un riparatore autorizzato MG il più presto possibile.
Angolo di sterzata non calibrato	Indica che il sensore dell'angolo di sterzata non è calibrato. Si prega di contattare un riparatore autorizzato MG il prima possibile.
Guasto del bloccasterzo elettronico (ESCL)	Indica che l'ESCL ha rilevato un guasto. Non appena le condizioni lo permettono, fermare il veicolo in modo sicuro e commutare il sistema di alimentazione del veicolo in posizione OFF e contattare un riparatore autorizzato MG.

Messaggio di avviso	Procedura
Guasto dell'airbag (SDM)	Indica che l'SDM ha rilevato un guasto. Non appena le condizioni lo permettono, fermare il veicolo in modo sicuro, commutare il sistema di alimentazione del veicolo in posizione OFF e contattare un riparatore autorizzato MG immediatamente.
Guasto del sistema TPMS	Indica che il sistema di monitoraggio della pressione degli pneumatici (TPMS) ha rilevato un guasto. Si prega di contattare un riparatore autorizzato MG il prima possibile.
Batteria scarica del sensore dello pneumatico anteriore sinistro/anteriore destro/posteriore sinistro/posteriore destro	Indica che il sistema TPMS ha rilevato che un sensore ha la batteria scarica. Si prega di contattare un riparatore autorizzato MG il prima possibile.

Messaggio di avviso	Procedura
Guasto del sistema di carica della batteria a 12 V	Indica che il sistema di carica della batteria a 12 V ha rilevato un guasto. Si prega di contattare immediatamente un riparatore autorizzato MG.
Errore di carica DCDC	Indica che la CCU ha rilevato un guasto. Si prega di contattare immediatamente un riparatore autorizzato MG.
Guasto del sistema della telecamera frontale	Indica che il modulo della telecamera frontale (FVCM) ha rilevato un guasto. Si prega di contattare un riparatore autorizzato MG il prima possibile.
Calibrazione della telecamera frontale non riuscita	Indica che la calibrazione del modulo della telecamera frontale (FVCM) è fallita. Si prega di contattare un riparatore autorizzato MG il prima possibile.

Messaggio di avviso	Procedura
Calibrazione RADAR fallita	Indica che la calibrazione del modulo del radar è fallita. Si prega di contattare un riparatore autorizzato MG il prima possibile.
Guasto del sistema di aspirazione	Indica che il sistema di aspirazione ha rilevato un guasto. Non appena le condizioni lo permettono, arrestare in sicurezza il veicolo, portare il sistema di alimentazione del veicolo in posizione OFF e contattare un riparatore autorizzato MG immediatamente.
Surriscaldamento del motore	Indica che il motore si è surriscaldato. Si prega di contattare un riparatore autorizzato MG il prima possibile.

Messaggio di avviso	Procedura
Guasto del motore	Indica che il motore di azionamento ha rilevato un guasto. Non appena le condizioni lo permettono, fermare il veicolo in modo sicuro e portare il sistema di alimentazione del veicolo in posizione OFF e contattare immediatamente un riparatore autorizzato MG.
eCall in corso	Indica al conducente, tramite una spia verde SOS, che è in corso una chiamata ai servizi di emergenza. L'indicatore di stato del LED del pulsante SOS lampeggia una volta al secondo.

Messaggio di avviso	Procedura
Guasto del sistema delle chiamate di emergenza	Indica al conducente, tramite una spia SOS gialla, che il sistema eCall ha rilevato un guasto e non sta funzionando entro i suoi parametri. L'indicatore di stato del LED del pulsante SOS lampeggia due volte al secondo. Si prega di contattare un riparatore autorizzato MG il prima possibile.

Messaggio di avviso	Procedura
Guasto del sistema eCall	Indica al conducente, tramite una spia rossa SOS, che il sistema eCall è guasto e non è affidabile in caso di incidente. L'indicatore di stato del LED del pulsante SOS non è illuminato. Si prega di contattare immediatamente un riparatore autorizzato MG.
eCall automatica disabilitata	Indica al conducente tramite una spia rossa SOS che il servizio automatico di eCall è disattivato. Si prega di contattare un riparatore autorizzato MG per riattivare la funzione di eCall automatica.

Spie e indicatori

Se una qualsiasi spia o indicatore appare nel quadro strumenti durante il processo di avviamento del veicolo o durante la guida, significa che il sistema in questione è in un certo stato o ha un guasto. Alcune spie si accendono o lampeggiano accompagnate da un tono di avviso o da un messaggio di richiesta.

Si prega di leggere le seguenti istruzioni in dettaglio per il significato delle spie e degli indicatori pertinenti. In caso di guasto, prendere in tempo le adeguate misure e contattare un riparatore autorizzato MG il prima possibile.

Nome	Icona	Descrizione
Indicatore degli abbaglianti		La luce abbagliante dei fari è accesa.
Indicatore degli abbaglianti automatici		La funzione degli abbaglianti automatici è abilitata.
Indicatore delle luci di posizione		Le luci di posizione sono accese.
Indicatore dei retronebbia		I retronebbia sono accesi.

Indicatori di direzione		Quando una delle frecce lampeggia, lampeggia anche l'indicatore di direzione sul lato corrispondente. Se la segnalazione luminosa di emergenza è in funzione, entrambi gli indicatori di direzione lampeggiano insieme. Se una delle frecce nel quadro strumenti lampeggia molto rapidamente, significa che la luce dell'indicatore di direzione del lato corrispondente è guasta.
Avviso airbag		Indica che l'SRS o la cintura di sicurezza si sono guastati. Non appena le condizioni lo permettono, fermare il veicolo in modo sicuro e portare il sistema di alimentazione del veicolo in posizione OFF e contattare immediatamente un riparatore autorizzato MG. Un guasto dell'SRS o delle cinture di sicurezza può indicare che i componenti potrebbero non essere attivati in caso di incidente.
Avviso di cintura di sicurezza slacciata		Se questa spia si accende o lampeggia, indica che la cintura di sicurezza del conducente o del passeggero rimane slacciata.
Avviso del sistema di immobilizzazione		Se non viene rilevata alcuna chiave valida, questa spia si accende. Si prega di utilizzare la chiave corretta o di mettere la chiave smart nella posizione di partenza alternativa. Per i requisiti specifici della posizione, fare riferimento alla "Procedura di avviamento alternativa" nella sezione "Avviamento e guida". Se la batteria della chiave a telecomando è scarica, questa spia lampeggia. Si prega di sostituire la batteria il prima possibile.

Avviso del sistema di monitoraggio della pressione degli pneumatici (TPMS)		Se questa spia si accende, indica che la pressione di uno pneumatico è bassa. Si prega di controllare la pressione degli pneumatici. Se questa spia lampeggia prima e poi rimane accesa dopo un periodo di tempo, indica che il sistema ha rilevato un guasto.
Avviso del servosterzo elettronico (EPS)/bloccasterzo elettronico (ESCL)		Se questa spia si accende, indica che il sistema del servosterzo elettronico ha un guasto generale e le prestazioni sono ridotte. Si prega di fermare il veicolo non appena la sicurezza lo permette. Se la spia si accende ancora dopo aver riavviato il veicolo e aver guidato per un breve periodo, contattare immediatamente un riparatore autorizzato MG locale per l'assistenza. Se questa spia lampeggia, indica che il bloccasterzo elettronico ha un guasto. Fermare il veicolo appena la sicurezza lo permette e spegnere l'interruttore START/STOP. Se questa spia si spegne dopo aver lampeggiato per un po', indica che il volante è bloccato. Si prega di tentare di rilasciare il blocco facendo oscillare il volante da sinistra a destra.
		Se questa spia si accende, indica che il sistema del servosterzo elettronico ha un guasto generale relativo all'angolo di sterzata. Se questa spia lampeggia, indica che il servosterzo elettronico ha un guasto grave ed è difficile da governare. Si prega di fermare il veicolo non appena la sicurezza lo permette.

Spia del sistema di controllo della stabilità/controllo della trazione		Se questa spia si accende, indica che il sistema di controllo della stabilità o il sistema di controllo della trazione si sono guastati. Se questa spia lampeggia durante la guida, indica che il sistema sta funzionando per assistere il conducente.
Avviso di spegnimento del sistema di controllo della stabilità/controllo della trazione OFF	OFF	Il sistema di controllo della stabilità / controllo della trazione viene disattivato manualmente.
Indicatore di attivazione/malfunzionamento del controllo in pendenza (HDC)		Se questa spia si accende, indica che il sistema HDC è in stato di standby. Se questa spia lampeggia, indica che il veicolo è sotto il controllo dell'HDC.
		Il sistema HDC ha rilevato un guasto.
Indicatore di stato dell'Auto Hold (ancoraggio automatico)	P	Il sistema Auto Hold è in funzione per assistere il conducente.

Indicatore di stato del freno di stazionamento elettronico (EPB)		Se questa spia si accende, indica che il freno di stazionamento elettronico è abilitato. Se questa spia lampeggia, indica che il veicolo è parcheggiato su una pendenza eccessiva o che il sistema del freno di stazionamento elettronico è guasto. Si prega di parcheggiare saldamente il veicolo su una strada sicura.
Avviso di malfunzionamento del sistema del freno di stazionamento elettronico (EPB)		Il sistema del freno di stazionamento elettronico ha rilevato un guasto.
Avviso di malfunzionamento del sistema frenante		L'impianto frenante si è guastato. Fermare il veicolo appena la sicurezza lo permette e spegnere l'interruttore START/STOP.
Avviso di malfunzionamento dell'ABS		L'ABS si è guastato. Se si verifica un guasto dell'ABS durante la guida, il funzionamento dell'ABS sarà sospeso, ma la frenata normale sarà ancora disponibile.
Indicatore del messaggio di guasto del sistema		Questo indicatore è utilizzato per informare il conducente che il veicolo ha un messaggio di avviso memorizzato. Si prega di visualizzare il messaggio di guasto o le note importanti nel centro informazioni. Fare riferimento a "Centro informazioni" in questo capitolo.

Avviso di malfunzionamento del sistema di carica della batteria a bassa tensione		Se questa spia si accende dopo aver avviato il veicolo, indica che il sistema di carica della batteria a bassa tensione è guasto. Se questa spia lampeggia, indica che la carica della batteria è bassa, e un messaggio di avviso appare nel quadro strumenti. A questo punto, il sistema limiterà o spegnerà alcuni dispositivi elettrici. Si prega di avviare immediatamente il veicolo per caricare la batteria.
Avviso di batteria scarica del pacco batteria ad alta tensione		Se questa spia si accende o lampeggia, indica che la carica della batteria ad alta tensione è bassa. Se possibile, si prega di caricare la batteria ad alta tensione prima che questa lampada entri nella fase di lampeggiamento.
Avviso di spegnimento del pacco batteria ad alta tensione		La batteria ad alta tensione è scollegata o isolata.
Avviso di malfunzionamento del pacco batteria ad alta tensione		Se questa spia si accende, indica che la batteria ad alta tensione ha rilevato un guasto. Se questa spia lampeggia, indica che la temperatura della batteria ad alta tensione è troppo alta. Si prega di fermare il veicolo non appena la sicurezza lo permette e uscirne immediatamente.
Indicatore della connessione di carica		Il veicolo è collegato a un punto di carica.

Indicatore dello stato di carica		Quando il veicolo è collegato a un alimentatore esterno per la carica, questa spia si accende e si spegne al termine della carica.
Avviso di potenza di guida limitata		La potenza del veicolo è stata ridotta.
Avviso di malfunzionamento del sistema di alimentazione		Il veicolo ha un guasto e le sue prestazioni sono limitate.
		Il veicolo ha un grave guasto. Fermare il veicolo appena la sicurezza lo permette e spegnere l'interruttore START/STOP.
Indicatore READY	READY	Il veicolo è pronto per la guida.
Indicatore della modalità di guida	NORMAL	Mostra la modalità di guida corrente del veicolo: NORMAL、SPORT、ECO.
Indicatore del livello di recupero dell'energia di frenata	1	Mostra l'attuale livello di recupero dell'energia di frenata del veicolo.

Indicatore del sistema di assistenza manuale alla velocità	MSA	Il sistema di assistenza manuale alla velocità è attivato.
	MSA	Se questa spia si accende, indica che il sistema di assistenza manuale alla velocità è in stato di standby. Se il sistema di assistenza manuale alla velocità ha un guasto, la spia lampeggia in giallo e poi si spegne.
Indicatore del sistema di assistenza intelligente alla velocità	ISA	Il sistema di assistenza intelligente alla velocità è attivato.
	ISA	Se questa spia si accende, indica che il sistema di assistenza intelligente alla velocità è in stato di standby. Se il sistema di assistenza intelligente alla velocità ha un guasto, la spia lampeggia in giallo e poi si spegne.
Sistema di assistenza alla velocità manuale: Indicatore di velocità	NNN km/h	Questa spia si accende quando il sistema di assistenza manuale alla velocità è abilitato. 'NNN' indica il valore attuale di impostazione del limite di velocità.
Indicatore del limite di velocità	NNN	'NNN' indica il valore di velocità del segnale di limite di velocità al momento riconosciuto.

Avviso di informazioni supplementari dell'indicatore del limite di velocità		L'indicatore del limite di velocità al momento riconosciuto ha informazioni aggiuntive. Per favore, prestare attenzione.
Indicatore del sistema di controllo della velocità adattiva		Il sistema del controllo della velocità adattiva è attivato.
		Il sistema del controllo della velocità adattiva è in stato di standby.
		Il sistema del controllo della velocità adattiva ha un guasto.
Indicatore del sistema di assistenza agli ingorghi stradali		Il sistema di assistenza agli ingorghi stradali è attivato.
		Se questa spia si accende, indica che il sistema di assistenza agli ingorghi stradali è in stato di standby. Se questa spia rimane accesa dopo aver lampeggiato per un po', indica che il sistema non può funzionare normalmente.

Indicatore del sistema di assistenza di corsia		La funzione di avviso di deviazione dalla corsia è attiva e soddisfa le condizioni di attivazione.
		Se questa spia si accende, indica che la funzione di avviso di deviazione dalla corsia è in stato di standby. Se questa spia rimane accesa dopo aver lampeggiato per un po', indica che il sistema non può funzionare normalmente.
		La funzione di assistenza al mantenimento della corsia è attiva e soddisfa le condizioni di attivazione.
		Se questa spia si accende, indica che la funzione di assistenza al mantenimento della corsia è in stato di standby. Se questa spia rimane accesa dopo aver lampeggiato per un po', indica che il sistema non può funzionare normalmente.
Indicatore del sistema di collisione anteriore		Se questa spia si accende, indica che una qualsiasi funzione del sistema di collisione anteriore è spenta. Se questo indicatore si accende quando tutte le funzioni sono abilitate, indica che il sistema di collisione anteriore non può funzionare normalmente.

Indicatore del sistema di assistenza posteriore al conducente *		Il sistema di assistenza posteriore al conducente è spento, il radar è coperto o il sistema si è guastato, il messaggio corrispondente apparirà nel quadro strumenti.
Indicatore eCall SOS		Il sistema è pronto e una chiamata ai servizi di emergenza (eCall) è in corso.
		Il sistema è ancora in grado di inviare un messaggio di informazioni del veicolo al call center, ma altre abilità dell'eCall sono limitate a causa di un guasto nel sistema.
		Il sistema eCall è guasto e non è operativo.

Nota: ci sono alcune circostanze in cui una spia può accendersi o un messaggio di avviso viene mostrato come indicazione di un problema con il sistema associato, questo non indica necessariamente un guasto. In caso di dubbi, chiedere consiglio a un riparatore autorizzato MG.

Luci e interruttori

Interruttore dell'illuminazione principale

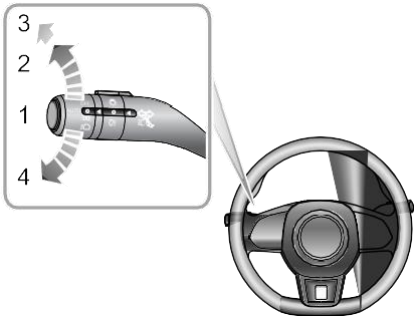

1 Luce AUTO

2 Luci di posizione e illuminazione degli interruttori

3 Fari anabbaglianti

4 Luci OFF

Luce AUTO

Quando il sistema di alimentazione del veicolo è in

posizione ACC,

il sistema di illuminazione automatica si posiziona di default su ON (1). Il sistema di illuminazione automatica accende e spegne automaticamente le luci di posizione in base all'intensità della luce ambientale corrente.

Con il sistema di alimentazione del veicolo in posizione ON/READY, il sistema di illuminazione automatica si posiziona automaticamente su ON (1). Il sistema di illuminazione automatica accende e spegne automaticamente le luci di posizione, l'illuminazione degli interruttori e i fari anabbaglianti secondo l'intensità della luce ambientale corrente.

Nota: questa funzione è resa possibile da un sensore in grado di monitorare in tempo reale le condizioni di illuminazione esterna. Il sensore è montato al centro del pannello della plancia vicino al parabrezza in alcuni modelli. NON nascondere o coprire questa zona, o i fari potrebbero accendersi automaticamente quando non è necessario.

Luci di posizione e illuminazione degli interruttori

Quando l'interruttore START/STOP è in posizione ACC, girare l'interruttore 'dell'illuminazione principale in posizione 2 per azionare le luci di posizione e l'illuminazione degli interruttori.

Quando l'interruttore START/STOP è in posizione ON/READY, girare l'interruttore dell'illuminazione principale in posizione 2 per azionare le luci diurne, le luci di posizione posteriori e l'illuminazione degli interruttori.

Con l'interruttore START/STOP in posizione OFF, se l'interruttore delle luci è in posizione 2 e la portiera del conducente è aperta, viene emesso un segnale acustico per avvisare il conducente e le luci di posizione rimangono accese.

Fari anabbaglianti

Quando l'interruttore START/STOP è in posizione ON/READY, girare l'interruttore dell'illuminazione principale in posizione 3 per azionare i fari anabbaglianti, le luci di posizione e l'illuminazione degli interruttori.

Luci spente

Ruotare l'interruttore dell'illuminazione principale sulla posizione 4, questo spegnerà tutte le luci; rilasciando l'interruttore si potrà tornare alla posizione AUTO.

Luci di marcia diurna

Le luci diurne si accendono automaticamente quando l'interruttore START/STOP è in posizione ON/READY. Quando gli anabbaglianti sono accesi, le luci di marcia diurna si spengono automaticamente.

Follow me home (seguimi a casa)

Dopo che l'interruttore START/STOP è stato spento, tirare la leva di comando delle luci verso il volante. Questo abiliterà la funzione "seguimi a casa", i fari anabbaglianti e le luci di posizione si accenderanno a seconda della configurazione del veicolo. Può essere impostato sul display dell'infotainment.

Regolazione manuale del livello dei fari

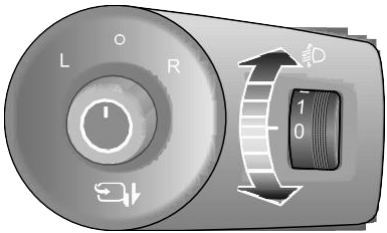

Posizione	Carico
0	Conducente o conducente e passeggero anteriore
1	Tutti i sedili occupati senza carico.
2	Tutti i sedili occupati più un carico uniformemente distribuito nel bagagliaio o conducente a pieno carico.
3	Solo il conducente, più un carico uniformemente distribuito nel bagagliaio.

La posizione 0 è la posizione iniziale dell'interruttore di regolazione del livello dei fari. La regolazione del livello dei fari può essere effettuata secondo la seguente tabella in base al carico del veicolo.

Interruttore degli abbaglianti

Fare attenzione a non abbagliare i veicoli in arrivo quando si guida con i fari abbaglianti.

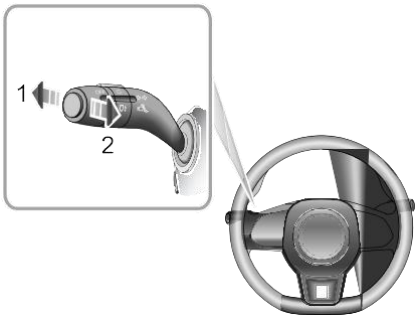

Commutazione fari abbaglianti/anabbaglianti

Con l'interruttore START/STOP in posizione ON/READY e gli anabbaglianti accesi, spingere la leva (1) verso il quadro strumenti per accendere gli abbaglianti. La spia degli abbaglianti nel quadro strumenti si illumina, spingere la leva (1) o tirare la leva (2) per passare agli anabbaglianti.

Lampeggio abbaglianti

Per accendere e spegnere brevemente gli abbaglianti, tirare la leva verso il volante (2) e poi rilasciarla.

Abbaglianti automatici

Il sistema degli abbaglianti automatici serve solo come funzione ausiliaria. Il conducente deve comunque controllare lo stato delle luci anteriori e azionarli di conseguenza, quando è necessario.

Per esempio: Il fascio abbagliante potrebbe non essere spento automaticamente nei seguenti casi, quindi è necessaria la commutazione manuale tra il fascio abbagliante e quello anabbagliante:

- ***Il parabrezza è sporco, rotto o ostruito da altri oggetti che bloccano la vista del sensore.***
- ***Le luci di altri veicoli sono mancanti, danneggiate, oscurate o parzialmente oscurate in modo che il veicolo non sia in grado di rilevare un altro veicolo.***
- ***Le luci di altri veicoli sono oscurate o parzialmente oscurate da fumo, nebbia, neve, spruzzi d'acqua o qualsiasi altra condizione che influisce sulla visibilità.***
- ***Quando si incontrano pedoni, veicoli non motorizzati e altri oggetti che non emettono o riflettono luce.***
- ***Quando i fari e le luci posteriori di altri veicoli non possono essere rilevati a causa della visibilità compromessa del sensore dovuta a condizioni stradali ondulate come curve, avvallamenti o pendenze.***
- ***Se l'angolo del sensore è fuori tolleranza a causa dell'eccessivo angolo di beccheggio dell'auto quando si trasportano carichi pesanti.***

In uno dei casi sopra citati (ma non solo) il funzionamento degli abbaglianti automatici può richiedere di essere spento.

Il sistema degli abbaglianti automatici utilizza la telecamera frontale per rilevare l'intensità della luce del veicolo che precede. Gli abbaglianti possono essere accesi o spenti automaticamente dal sistema quando l'ambiente circostante è buio e non viene rilevata alcuna luce. Può essere impostato sul display dell'infotainment.

Per abilitare il sistema degli abbaglianti automatici, devono essere soddisfatte le seguenti condizioni:

1 L'interruttore dell'illuminazione principale deve essere in posizione AUTO e le luci anabbaglianti devono essere accese tramite il controllo automatico.

2 Il veicolo è alimentato e la velocità è superiore a 40km/h (25mph).

3 I retronebbia non sono accesi.

Quando il sistema degli abbaglianti automatici è abilitato, l'indicatore degli abbaglianti automatici sul quadro strumenti si accende.

Le luci abbaglianti rimangono accese sotto controllo automatico fino a quando non si verifica una delle seguenti condizioni:

- Il sistema rileva i fari dei veicoli in avvicinamento.
- Il sistema rileva le luci posteriori dei veicoli che precedono.
- L'ambiente circostante diventa abbastanza luminoso da non richiedere il fascio abbagliante.
- La velocità del veicolo scende sotto la soglia dei 40km/h (25mph).

Il sistema sospende temporaneamente la funzione degli abbaglianti automatici quando si verificano le seguenti condizioni:

Con il sistema di fari abbaglianti automatici attivato, tirare istantaneamente la leva di illuminazione verso il volante, la funzione degli abbaglianti automatici sarà temporaneamente sospesa e si riprenderà dopo il rilascio dell'interruttore.

Nota: L'azionamento continuo dell'interruttore degli abbaglianti entro 2 secondi manterrà le luci degli abbaglianti sotto controllo automatico.

IMPORTANTE
La funzione degli abbaglianti automatici utilizza i dati della telecamera frontale, mantenere sempre il parabrezza pulito e privo di residui in quest'area per mantenere le prestazioni ottimali di questo sistema. Qualsiasi danno in quest'area, come danni causati da sassi, deve essere riparato al più presto.

Indicatori di direzione

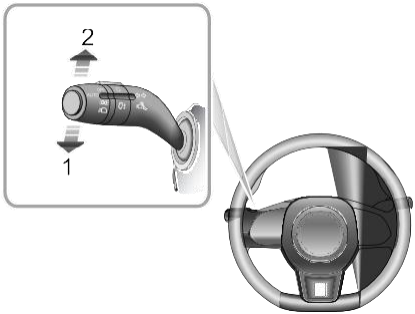

Spostare la leva verso il basso per indicare una svolta a SINISTRA (1). Spostare la leva verso l'alto per indicare una svolta a DESTRA (2). La freccia VERDE corrispondente nel quadro strumenti lampeggia quando gli indicatori di direzione sono in funzione.

Ruotando il volante si annulla il funzionamento dell'indicatore (piccoli movimenti del volante potrebbero non azionare l'autoannullamento). Per indicare un cambio di corsia, spostare brevemente la leva e rilasciarla, gli indicatori lampeggeranno tre volte e poi si annulleranno.

Interruttore dei fendinebbia

I fendinebbia dovrebbero essere usati solo quando la visibilità è inferiore a 100m - gli altri utenti della strada potrebbero essere abbagliati in condizioni buona visibilità.

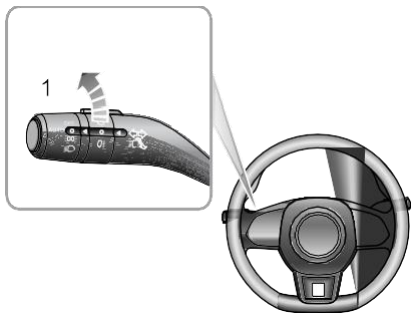

Retronebbia

Con l'interruttore START/STOP in posizione ON/READY e i fari accesi, portare l'interruttore dei retronebbia in posizione 1, questo accenderà i

retronebbia, rilasciare l'interruttore per permettergli di tornare all'ultima posizione. L'indicatore si illumina nel quadro strumenti quando i retronebbia sono accesi.

Spia della segnalazione luminosa di emergenza

Premere il pulsante ⚠ per attivare la segnalazione luminosa di emergenza. Le frecce e gli indicatori di direzione lampeggeranno allo stesso tempo. Premere nuovamente il pulsante per spegnere la segnalazione luminosa di emergenza. Tutti gli indicatori di direzione e le frecce smetteranno di lampeggiare.

Tergicristalli e lavacristalli

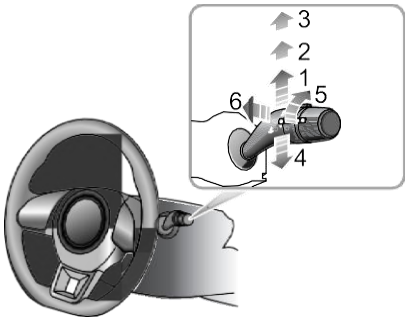

Funzionamento dei tergicristalli

I tergicristalli e il lavacristalli funzionano solo con il sistema di alimentazione del veicolo in posizione ACC/ON/READY. Azionare la leva per selezionare diverse velocità di pulizia:

- Pulizia intermittente (1)
- Pulizia lenta (2)
- Pulizia veloce (3)
- Pulizia singola (4)
- Regolazione automatica dell'intervallo di pulizia * / Regolazione della sensibilità del sensore di pioggia *(5)
- Lavaggio programmato/pulizia programmata (6)

Pulizia intermittente

Spingendo la leva fino alla posizione di pulizia intermittente (1), i tergicristalli funzioneranno automaticamente. Girare l'interruttore (5) * per regolare la frequenza di pulizia intermittente. Questa velocità cambierà anche con la velocità del veicolo. All'aumentare della velocità del veicolo, la frequenza dei tergicristalli aumenta. Quando la velocità del veicolo diminuisce, la frequenza dei tergicristalli diminuisce.

Alcuni modelli sono dotati di un sensore di pioggia installato sulla base dello specchietto retrovisore interno per rilevare quantità variabili di acqua all'esterno del parabrezza. Con la pulizia automatica, il veicolo regolerà la velocità di pulizia in base ai segnali forniti dal sensore di pioggia. Girare l'interruttore (5) * per regolare la sensibilità del sensore di pioggia. All'aumentare della sensibilità, l'intervallo di pulizia diminuisce.

Nota: il funzionamento immediato dei tergicristalli per una sola volta può essere ottenuto aumentando

la sensibilità del sensore di pioggia. Se il sensore di pioggia rileva una pioggia continua, il tergicristallo continuerà a funzionare. Quando non viene rilevata alcuna pioggia, si raccomanda di spegnere la pulizia automatica.

Pulizia lenta

Spingendo la leva fino alla posizione di pulizia lenta (2), i tergicristalli funzioneranno lentamente. Spostare la leva per selezionare ancora la velocità di pulizia.

Pulizia veloce

Spingendo la leva in alto nella posizione di pulizia veloce (3), i tergicristalli funzioneranno velocemente. Spostare la leva per selezionare ancora la velocità di pulizia.

Pulizia singola

Spingendo la leva (4) verso il basso e rilasciandola si aziona una pulizia singola, se la leva viene tenuta premuta, i tergicristalli funzioneranno fino al rilascio della leva.

Nota: quando l'auto è ferma, se il cofano viene aperto, i tergicristalli/il lavacristalli anteriore smetteranno di funzionare immediatamente.

IMPORTANTE

- Evitare di azionare i tergicristalli su parabrezza asciutto.
- In condizioni di tempo gelido o estremamente caldo, assicurarsi che le spazzole dei tergicristalli non siano congelate/attaccate al parabrezza.
- In inverno, rimuovere la neve o il ghiaccio intorno ai bracci e alle spazzole, compresa l'area pulita del parabrezza.

Lavaggio programmato/pulizia programmata

Tirando la leva verso il volante (6) si aziona il lavacristalli. Dopo un breve ritardo, i tergicristalli inizieranno a funzionare insieme al lavacristalli.

Nota: i tergicristalli continuano a funzionare per altre tre passate dopo il rilascio della leva. Dopo alcuni secondi, ci sarà un'ulteriore pulizia per rimuovere qualsiasi liquido che scende sul parabrezza.

IMPORTANTE
Se il lavacristalli non riesce ad erogare la soluzione di lavaggio del parabrezza (lo sporco o il ghiaccio possono aver bloccato gli spruzzatori), rilasciare immediatamente la leva. Questo impedirà il funzionamento dei tergicristalli e il conseguente rischio che la visibilità sia compromessa dallo sporco sparso sul parabrezza non lavato.

Funzionamento del tergilunotto

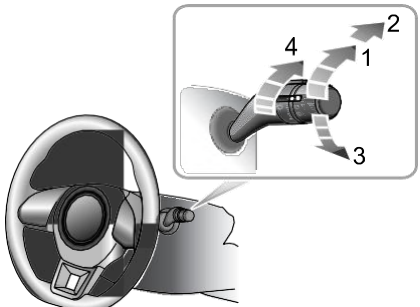

Il tergilunotto e il lavalunotto funzionano solo con il sistema di alimentazione del veicolo in posizione ACC/ON/READY. Azionare la leva per selezionare diverse velocità di pulizia:

- Pulizia intermittente (1)
- Lavaggio e pulizia (2)
- Lavaggio e pulizia (3)
- Regolazione della frequenza della pulizia intermittente (4)

Pulizia intermittente

Girare l'interruttore del tergilunotto su pulizia intermittente (1), il tergilunotto entrerà in funzione; dopo 3 passate consecutive, il tergilunotto entrerà in modalità intermittente. Il periodo di tempo tra le pulizie può essere aumentato/diminuito tramite l'interruttore di regolazione della frequenza della pulizia intermittente (4).

Lavaggio e pulizia

Ruotare l'interruttore del tergilunotto sulla posizione di lavaggio e pulizia (2) e tenerlo premuto, il tergilunotto e il lavalunotto entreranno in funzione; il tergilunotto pulisce rapidamente. Rilasciare l'interruttore permettendogli di tornare alla posizione intermittente (1), il lavalunotto smetterà di funzionare.

Ruotare l'interruttore del tergilunotto su lavaggio e pulizia (3) e tenere premuto, il tergilunotto e il lavalunotto entreranno in funzione. Rilasciare l'interruttore lasciandolo tornare in posizione OFF, il lavalunotto smetterà di funzionare e il tergilunotto pulirà per 3 volte; dopo alcuni secondi, il tergilunotto pulirà ancora una volta per rimuovere il liquido lavacristalli dal lunotto.

Nota: quando il portellone è aperto, le operazioni del tergilunotto saranno disabilitate.

Nota: quando i tergicristalli sono accesi, se la leva di comando del cambio viene spostata in posizione R, il tergilunotto entrerà in funzione.

Sistema dello sterzo

Regolazione del piantone dello sterzo

NON tentare di regolare l'angolo del piantone dello sterzo mentre il veicolo è in movimento. Questo è estremamente pericoloso.

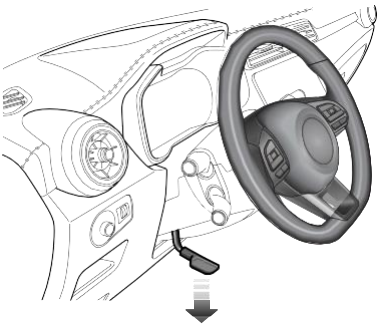

Per regolare l'angolo del piantone dello sterzo in base alla posizione di guida:

1 Rilasciare completamente la leva di bloccaggio.

2 Tenere il volante con entrambe le mani e inclinare il piantone dello sterzo verso l'alto o verso il basso per spostare il volante nella posizione più comoda.

3 Una volta selezionata una posizione di guida confortevole, tirare la leva di bloccaggio completamente verso l'alto per bloccare il piantone dello sterzo nella sua nuova posizione.

Servosterzo elettronico

Se il servosterzo elettronico si guasta o non può funzionare, lo sterzo risulterà molto pesante, questo influenzerà la sicurezza della guida.

Il servosterzo elettronico funziona solo quando il veicolo è in modalità READY. Il sistema funziona tramite un motore con livelli di assistenza regolati automaticamente in base alla velocità del veicolo, alla coppia del volante e all'angolo del volante.

IMPORTANTE
Tenendo il volante in posizione di blocco totale per lunghi periodi, si avrà una riduzione dell'assistenza elettrica, causando una sensazione di maggiore pesantezza dello sterzo per un breve periodo di tempo.

Clacson

Premere l'area del pulsante del clacson sul volante (come indicato dalla freccia) per azionare il clacson.

Nota: la posizione dell'interruttore del clacson del veicolo e l'airbag del conducente si trovano in prossimità del volante. L'illustrazione mostra la posizione degli interruttori del clacson, si prega di assicurarsi di premere in quest'area per evitare qualsiasi potenziale conflitto con il funzionamento dell'airbag.

IMPORTANTE
Per evitare possibili problemi con l'SRS, si prega di non premere con forza eccessiva o colpire il coperchio dell'airbag quando si aziona il clacson.

Specchietti retrovisori

Il veicolo è dotato di specchietti retrovisori. Questi consistono in specchietti esterni montati sulle portiere anteriori e uno specchietto interno montato centralmente. Gli specchietti retrovisori riflettono le situazioni direttamente dietro o su entrambi i lati del veicolo, espandendo così il campo visivo del conducente.

Gli specchietti retrovisori sono parti critiche per la sicurezza. L'uso corretto e la regolazione ragionevole dell'angolo dello specchietto possono migliorare la sicurezza e il comfort di guida del conducente.

Riscaldamento del vetro degli specchietti retrovisori esterni

Gli specchietti hanno elementi riscaldanti integrati che disperdono il ghiaccio o la nebbia dal vetro. Gli elementi riscaldanti funzionano quando il lunotto riscaldato è acceso.

Nota: gli elementi riscaldanti del lunotto e degli specchietti funzionano solo quando il sistema di alimentazione è in funzione.

Regolazione elettrica del vetro dello specchietto retrovisore

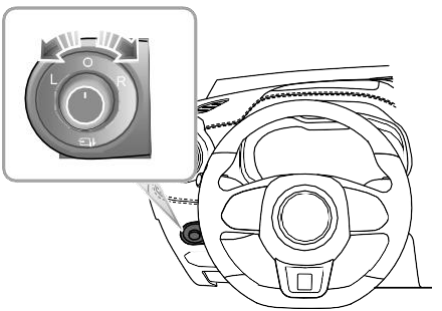

Specchietti retrovisori esterni

Nota: gli oggetti visti negli specchietti retrovisori possono apparire più lontani di quanto non siano in realtà.

Gli specchietti possono essere ripiegati verso i finestrini laterali in una posizione di "parcheggio" per consentire all'auto di attraversare aperture strette ed evitare collisioni. Oltre alla funzione di ripiegamento, l'angolo degli specchietti esterni può essere regolato elettronicamente.

Alcuni veicoli sono anche dotati della funzione di riscaldamento degli specchietti.

- La funzione di regolazione dello specchietto funziona con l'interruttore START/STOP in tutte le modalità, incluso OFF, ACC e ON/READY.
- Ruotare la manopola per selezionare lo specchietto retrovisore sinistro (L) o destro (R).
- Spostare la manopola nella direzione desiderata per regolare l'angolo del vetro dello specchietto retrovisore esterno.
- Al termine della regolazione, ruotare la manopola di nuovo nella posizione centrale, questo assicurerà che non vi siano regolazioni accidentali dello specchietto.

Ripiegamento manuale degli specchietti retrovisori *

Per i veicoli non dotati dell'opzione di ripiegamento elettrico degli specchietti, gli specchietti esterni possono essere ripiegati solo manualmente.

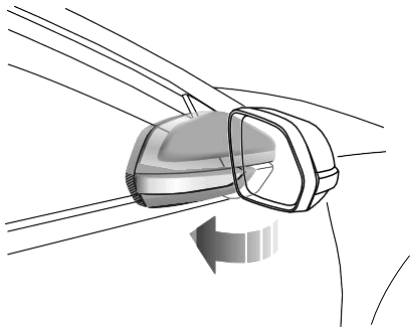

Ripiegamento elettrico degli specchietti retrovisori *

Per i veicoli dotati di ripiegamento elettrico degli specchietti, ruotare la manopola in posizione centrale e spingere la manopola verso il basso. Gli specchietti si ripiegano automaticamente. Spingendo nuovamente la manopola verso il basso, gli specchietti torneranno nella loro posizione originale.

Azionando i pulsanti di blocco/sblocco della chiave elettronica, gli specchietti si ripiegano/aprono.

Nota: gli specchietti elettrici ripiegabili che sono stati spostati dalla loro posizione manualmente o accidentalmente devono essere ripristinati azionando la manopola per completare il ripiegamento e l'apertura una volta.

IMPORTANTE

- La regolazione del vetro degli specchietti e il ripiegamento degli stessi sono azionati da motorini elettrici. L'azionamento diretto manuale può danneggiare i componenti interni.
- La pulizia o il risciacquo degli specchietti retrovisori con getti d'acqua ad alta pressione o autolavaggi può provocare un guasto al motorino elettrico.

Specchietto retrovisore interno con anti-abbagliamento manuale

Regolare il corpo dello specchietto retrovisore interno per ottenere la migliore visuale possibile. La funzione anti-abbagliamento dello specchietto retrovisore interno aiuta a ridurre l'abbagliamento dei fari dei veicoli che seguono in condizioni di buio.

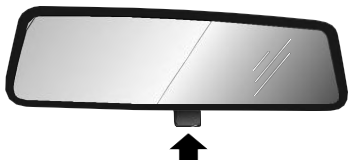

Spostare la leva alla base dello specchietto in avanti per "abbassare" lo specchietto e ottenere la funzione anti-abbagliamento. La visibilità normale viene ripristinata tirando di nuovo la leva.

Nota: in alcune circostanze, la vista riflessa in uno specchio manuale "abbassato" può confondere il conducente sulla posizione precisa dei veicoli che seguono.

Alette parasole

Lo specchietto di cortesia del lato conducente dovrebbe essere usato solo quando l'auto è ferma.

Le alette parasole (1) sono disposte sul tetto davanti al conducente e al passeggero anteriore. Alcuni modelli hanno lo specchietto di cortesia (2), a seconda della configurazione del veicolo. Per i modelli che hanno lo specchietto di cortesia, tirare l'aletta parasole verso il basso e far scorrere il coperchio per usare lo specchietto di cortesia.

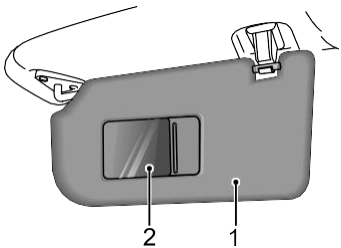

Finestrini

Interruttore dei finestrini elettrici

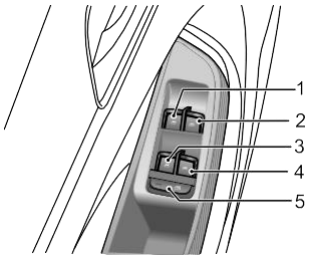

1 Interruttore del finestrino anteriore sinistro

2 Interruttore del finestrino anteriore destro

3 Interruttore del finestrino posteriore sinistro

4 Interruttore del finestrino posteriore destro

5 Interruttore di isolamento dei finestrini posteriori

Funzionamento dei finestrini

Assicurarsi che i bambini siano tenuti lontani quando si alza o abbassa un finestrino.

L'uso improprio o l'attivazione degli interruttori dei finestrini da parte dei bambini potrebbe causare gravi danni o addirittura la morte. È responsabilità del conducente e dei passeggeri adulti assicurarsi che in caso di trasporto di bambini vengano prese le misure necessarie per isolare il funzionamento del finestrino. Questo dovrebbe includere la rimozione della chiave quando i bambini sono lasciati soli nel veicolo.

Spingere l'interruttore (1-4) verso il basso per abbassare, tirare l'interruttore verso l'alto per alzare il finestrino. Il finestrino smetterà di muoversi non appena l'interruttore viene rilasciato (a meno che la funzione “One Touch” non sia attiva).

Nota: i finestrini del passeggero anteriore e dei passeggeri posteriori possono anche essere azionati da interruttori individuali, installati su ogni porta. Gli

interruttori dei finestrini posteriori non funzionano se è stato attivato l'interruttore di isolamento dei finestrini posteriori.
Nota: gli interruttori dei finestrini possono essere azionati con il sistema di alimentazione del veicolo nelle posizioni ACC, ON e READY. (Per sicurezza: le portiere devono essere chiuse).

Interruttore di isolamento dei finestrini posteriori

Premere il pulsante (5) per isolare i comandi dei finestrini posteriori, premere di nuovo per ripristinare il controllo.

Nota: si raccomanda di ISOLARE gli interruttori dei finestrini posteriori quando si trasportano un bambini.

"One Touch Down" (apertura con un tocco)

L'interruttore di controllo del finestrino del conducente (1) ha 2 posizioni. Premere brevemente l'interruttore di controllo del finestrino sulla posizione "2" e rilasciarlo. Il finestrino scende automaticamente fino ad aprirsi completamente. Il movimento del finestrino può essere bloccato nella posizione desiderata in qualsiasi momento azionando l'interruttore corrispondente durante l'apertura.

"One Touch Up" (chiusura con un tocco) con "anti-schiacciamento"

L'interruttore di controllo del finestrino del conducente (1) ha la funzione "chiusura con un tocco". Sollevando l'interruttore sulla posizione "2" per un breve periodo e rilasciandolo il finestrino si chiuderà automaticamente e completamente. Il movimento del finestrino può essere bloccato in una posizione desiderata in qualsiasi momento azionando brevemente l'interruttore un'altra volta.

La funzione "anti-schiacciamento" è una funzione di sicurezza che impedisce al finestrino di chiudersi completamente se viene rilevato un ostacolo - se questo accade, il finestrino si aprirà leggermente per permettere la rimozione dell'ostacolo.

Nota: NON azionare continuamente i comandi dei finestrini più volte in un breve lasso di tempo, altrimenti gli stessi comandi potrebbero essere disabilitati per proteggere il motore. Se questo accade, si prega di aspettare qualche secondo fino a quando il motore non si raffredda. Nel caso del finestrino del conducente con "One Touch" e "anti-

schiacciamento", si prega di attendere 30 secondi prima dell'operazione. In alcuni casi può richiedere 30 minuti per raffreddarsi completamente, durante i quali il cavo negativo della batteria non deve essere scollegato.

Nota: se la batteria è scollegata, le funzioni "One Touch" e "anti-schiacciamento" saranno perse. Per ripristinare questa funzione, aprire completamente e poi chiudere completamente i finestrini tenendo l'interruttore per 5 secondi nella posizione di chiusura.

Tettuccio apribile *

Il tettuccio apribile è composto da due lastre di vetro e un parasole. Il vetro anteriore può essere aperto per scorrimento o per inclinazione, quello posteriore è fisso e non può essere aperto; il parasole può aprirsi a scorrimento.

Istruzioni

NON permettere ai passeggeri di sporgersi da un tettuccio aperto mentre il veicolo è in movimento.
Le lesioni possono essere causate da oggetti come rami degli alberi.

La sicurezza degli occupanti del veicolo deve essere osservata in ogni momento. NON permettere che gli arti siano posizionati nel percorso di movimento del tettuccio apribile in qualsiasi momento, potrebbero verificarsi delle lesioni.

- Evitare di aprire completamente il tettuccio durante i temporali.
- Si consiglia di non aprire il tettuccio a velocità elevate.
- Se possibile, si prega di pulire qualsiasi residuo d'acqua o gocce di pioggia dal tettuccio prima dell'apertura. In caso contrario, l'acqua potrebbe entrare nell'auto.
- NON usare materiali abrasivi per pulire il vetro del tettuccio. Usare un solvente a base di alcool.
- NON tenere l'interruttore di funzionamento nella posizione di apertura/chiusura per un certo periodo di tempo dopo il completamento dell'operazione, questo potrebbe danneggiare i componenti elettrici.
- Pulire regolarmente il tettuccio apribile per mantenerne il funzionamento e le prestazioni. Se necessario, rivolgersi a un riparatore autorizzato MG per assistenza.

Funzionamento del tettuccio apribile

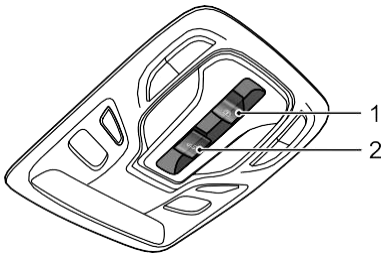

Quando l'interruttore START/STOP è impostato su ACC o ON/READY, è possibile azionare il tettuccio apribile.

L'interruttore 1 è usato per azionare il parasole del tettuccio e l'interruttore 2 è usato per azionare il vetro del tettuccio. Il metodo con cui il tettuccio aprirà la funzione è identificato dalle icone sugli interruttori.

Funzionamento del vetro del tettuccio apribile

Aprire il vetro del tettuccio apribile per inclinazione

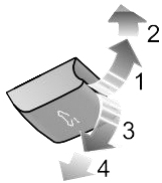

Spingere l'interruttore del vetro del tettuccio apribile verso l'alto fino alla 1a posizione (1) e tenere premuto, il tettuccio apribile si aprirà manualmente. É possibile fermare il movimento del tettuccio in qualsiasi momento rilasciando l'interruttore.

Spingere l'interruttore del vetro con una forza leggermente maggiore per spostare l'interruttore alla sua 2a posizione (2) e poi rilasciare, il tettuccio apribile si aprirà automaticamente e completamente.

Chiudere il vetro del tettuccio apribile per inclinazione

Tirare l'interruttore del vetro del tettuccio verso il basso fino alla prima posizione (3) e tenere premuto, il tettuccio si chiuderà manualmente. É possibile fermare il movimento del tettuccio in qualsiasi momento rilasciando l'interruttore.

Tirare l'interruttore del vetro con una forza leggermente maggiore per portare l'interruttore nella sua seconda posizione (4) e quindi rilasciare. Il tettuccio apribile si chiuderà automaticamente e completamente.

Aprire il vetro del tettuccio apribile per scorrimento

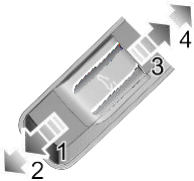

Spingere l'interruttore del vetro del tettuccio apribile all'indietro fino alla 1a posizione (3) e tenere premuto, il tettuccio apribile si aprirà manualmente. É possibile fermare il movimento del tettuccio in qualsiasi momento rilasciando l'interruttore.

Spingere l'interruttore del vetro all'indietro con una forza leggermente maggiore per portare l'interruttore alla sua seconda posizione (4) e poi rilasciare, il tettuccio apribile si aprirà automaticamente e completamente. É possibile fermare il movimento del tettuccio in qualsiasi momento spingendo di nuovo l'interruttore all'indietro.

Chiudere il vetro del tettuccio per scorrimento

Spingere l'interruttore del vetro del tettuccio apribile in avanti fino alla prima posizione (1) e tenere premuto, il tettuccio si chiuderà manualmente. É possibile fermare il movimento del tettuccio in qualsiasi momento rilasciando l'interruttore.

Spingere l'interruttore del vetro in avanti con una forza leggermente maggiore per spostare l'interruttore nella sua seconda posizione (2) e poi rilasciare, il tettuccio apribile si chiuderà automaticamente e completamente. É possibile fermare il movimento del tettuccio in qualsiasi momento spingendo nuovamente l'interruttore in avanti.

Nota: poiché il motorino del vetro del tettuccio apribile è a regolazione continua, per evitare che il vetro non sia completamente chiuso a causa di un errore di percezione visiva, si raccomanda di utilizzare la seconda posizione per chiudere automaticamente il vetro del tettuccio apribile quando deve essere completamente chiuso

Funzionamento del parasole del tettuccio apribile

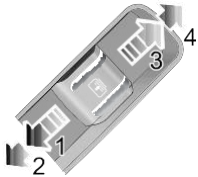

Aprire il parasole

Spingere l'interruttore del parasole del tettuccio apribile all'indietro fino alla prima posizione (3) e tenere premuto, il parasole si aprirà manualmente. É possibile fermare il movimento del parasole in qualsiasi momento rilasciando l'interruttore.

Spingere l'interruttore del parasole all'indietro con una forza leggermente maggiore per spostare l'interruttore nella sua seconda posizione (4) e poi rilasciare, il parasole si aprirà automaticamente e completamente. É possibile fermare il movimento del parasole in qualsiasi momento spingendo nuovamente l'interruttore all'indietro.

Chiudere il parasole

Spingere l'interruttore del parasole del tettuccio apribile in avanti fino alla prima posizione (1) e tenere premuto, il parasole si chiuderà manualmente.

É possibile fermare il movimento del parasole in qualsiasi momento rilasciando l'interruttore.

Spingere l'interruttore del parasole in avanti con una forza leggermente maggiore per spostare l'interruttore nella sua seconda posizione (2) e poi rilasciare, il parasole si chiuderà automaticamente e completamente. É possibile fermare il movimento del parasole in qualsiasi momento spingendo di nuovo l'interruttore in avanti.

Nota: se il veicolo deve essere parcheggiato alla luce diretta del sole per un lungo periodo di tempo, si raccomanda di chiudere il parasole per proteggere i componenti di rivestimento interno da danni e per aiutare a regolare le temperature all'interno dell'auto.

Funzione anti-pizzicamento

Il tettuccio e il parasole sono dotati di una funzione "anti-pizzicamento", questa è una misura di sicurezza che impedisce al tettuccio o al parasole di chiudersi completamente mentre è in modalità automatica se viene rilevato un ostacolo - se questo accade il tettuccio apribile/parasole si aprirà leggermente per consentire la rimozione dell'ostacolo.

Nota: se l'anti-pizzicamento viene attivato tre volte di seguito, il tettuccio apribile/parasole non può essere azionato in modalità automatica. Si può solo spostare l'interruttore del tettuccio apribile/parasole in prima posizione e tenerlo premuto per operare in modalità manuale. La funzione di funzionamento automatico può essere ripristinata dopo che il tettuccio apribile/parasole è stato chiuso completamente una volta.

Chiusura forzata del tettuccio apribile (ignorando l'anti-pizzicamento)

Per chiudere forzatamente il vetro del tettuccio apribile dopo un intervento anti-pizzicamento, far scorrere delicatamente in avanti l'interruttore del vetro fino alla prima posizione e tenerlo in posizione finché il vetro del tettuccio apribile non è completamente chiuso.

Nota: la funzione anti-pizzicamento è sospesa durante questa operazione.

Chiudere forzatamente il parasole (ignorando l'anti-pizzicamento)

Per chiudere forzatamente il parasole che si è riaperto a causa dell'attivazione della funzione anti-pizzicamento: far scorrere delicatamente l'interruttore del parasole in avanti fino alla prima posizione e tenerlo finché il parasole non si chiude completamente.

Nota: la funzione anti-pizzicamento è sospesa durante questa operazione.

Collegamento tra parasole e vetro del tettuccio apribile

Per evitare che il parasole sia esposto, il parasole si muove insieme al vetro del tettuccio come una sola unità quando il tettuccio è aperto. Per chiudere il parasole, il vetro del tettuccio si chiuderà per primo.

Inizializzazione del tettuccio apribile

In caso di mancanza di corrente o di disconnessione della batteria quando il vetro del tettuccio o il parasole sono in movimento, il tettuccio/parasole richiederà l'inizializzazione quando l'alimentazione sarà ripristinata.

Per eseguire l'operazione di inizializzazione del vetro del tettuccio apribile:

chiudere completamente il vetro - far scorrere delicatamente l'interruttore in avanti fino alla seconda posizione e tenerlo in posizione per 10 secondi. Il tettuccio si aprirà fino a una quantità preimpostata e si fermerà, poi si chiuderà automaticamente - il vetro del tettuccio è quindi inizializzato. Durante tutto il processo, l'interruttore deve rimanere in seconda posizione.

Per eseguire l'operazione di inizializzazione del parasole:

chiudere completamente il parasole - far scorrere l'interruttore di chiusura in avanti
fino alla seconda posizione e mantenere la posizione per

10 secondi

Il parasole si aprirà fino a un'estensione preimpostata e si fermerà, poi si chiuderà automaticamente - il parasole è quindi inizializzato. Durante tutto il processo, l'interruttore deve rimanere in seconda posizione.

Protezione termica

Per evitare che il motorino del vetro del tettuccio e il motorino del parasole si surriscaldino e si danneggino, i motorini sono progettati con una funzione di protezione

termica.

Dopo l'attivazione della protezione termica, il tettuccio apribile/parasole non risponde ad altre operazioni tranne che a quella di chiusura. Dopo che il motorino si è raffreddato ed è uscito dallo stato di protezione termica, il tettuccio apribile può essere azionato fino al prossimo evento di protezione termica.

Luci interne

Secondo le diverse configurazioni dei veicoli, le luci interne anteriori possono avere configurazioni a lampadina o a LED.

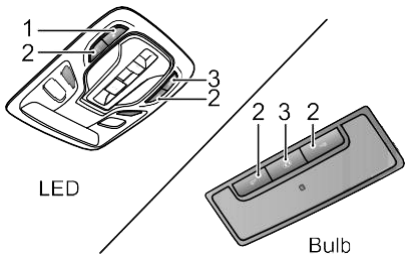

1 Interruttore principale di controllo manuale delle luci interne anteriori/posteriori

2 Interruttore di controllo manuale della corrispondente luce interna anteriore

3 Interruttore di controllo automatico

Premere l'interruttore 1 per accendere le luci interne anteriori e posteriori, premere di nuovo per spegnere.

Premere uno dei pulsanti 2 per accendere una delle luci interne anteriori corrispondenti, premere di nuovo per spegnere.

Oltre al controllo manuale delle luci interne, alcune condizioni di funzionamento attivano una funzione di controllo automatico. Premere il pulsante 3 per attivare o disattivare il controllo automatico.

L'illuminazione delle luci interne avviene automaticamente quando si verificano i seguenti eventi.

- L'auto è sbloccata.
- Qualsiasi porta viene aperta.
- Il sistema di alimentazione del veicolo viene spento, se il sensore di luce del veicolo rileva che il livello di luce ambientale è basso o che le luci di posizione sono state accese nei 30 secondi precedenti.

Nota: se una portiera o il portellone rimangono aperti per più di un certo periodo di tempo, le luci interne anteriori si spengono automaticamente per evitare di scaricare la batteria.

Prese di alimentazione

Presa di alimentazione anteriore

Assicurarsi che il tappo di chiusura della presa sia inserito quando la presa di corrente non è in uso.

Questo assicurerà che nessun detrito o oggetto estraneo entri nella presa impedendone l'uso o causando cortocircuiti.

La presa di alimentazione da 12 V ha una tensione nominale di 12 V e una potenza massima di 120 Watt, si prega di NON utilizzare alcun apparecchio elettrico che supera questa potenza.

L'uso prolungato della presa di corrente accessoria e della presa USB quando il sistema di alimentazione del veicolo è spento causerà uno scaricamento prematuro della batteria del veicolo.

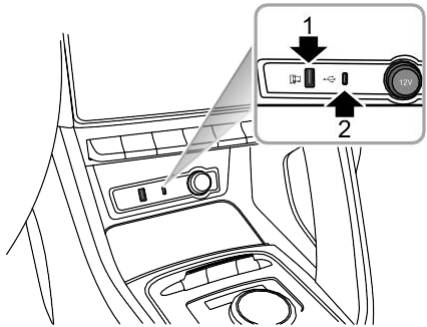

La presa di corrente da 12V si trova di fronte al gruppo della manopola del cambio nella plancia centrale. Può essere usato come alimentazione quando l'interruttore START/STOP è nelle posizioni ACC o ON/READY quando il tappo è rimosso.

A sinistra della presa di corrente ci sono due porte USB. Entrambe possono essere utilizzate per fornire un'alimentazione a 5 V o una connessione di trasmissione dati.

Nota: a causa delle differenze di configurazione, la funzione di carica della porta USB sarà più lenta.

Nota: il veicolo non viene fornito di accendisigari. Se necessario, contattate il riparatore autorizzato MG locale.

Porte USB posteriori

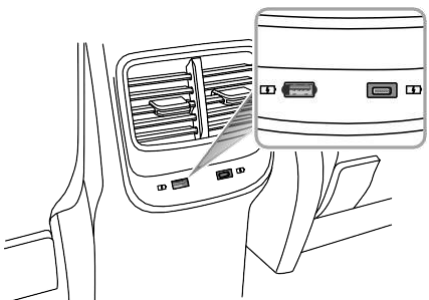

Ci sono due porte USB situate nella parte posteriore della plancia centrale, queste forniscono una fonte di alimentazione a 5V come presa di corrente.

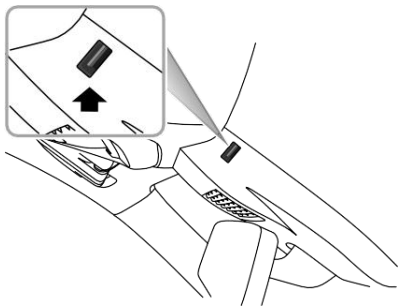

Nota: a causa delle differenze di configurazione, la funzione di carica della porta USB sarà più lenta.

Porta USB superiore

C'è anche una porta USB situata nella copertura di montaggio dello specchietto retrovisore, che fornisce una fonte di alimentazione a 5 V.

Nota: a causa delle differenze di configurazione la funzione di carica della porta USB sarà più lenta.

Sistema di carica wireless per telefoni cellulari *

La funzione di carica wireless per telefoni cellulari è realizzata senza la necessità di un cavo di collegamento. Si ottiene utilizzando l'induzione elettromagnetica.

Nota: la funzione di carica wireless non si applica a tutti i telefoni cellulari, solo alle marche/modelli con questa funzione.

Carica wireless per telefoni cellulari

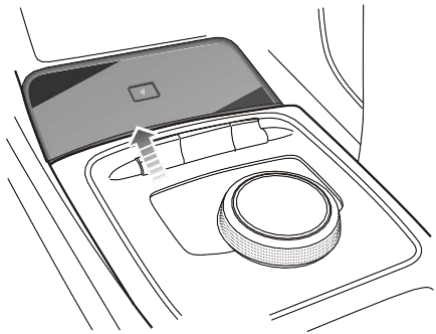

L'area di carica wireless si trova nel portaoggetti anteriore. La funzione di carica è abilitata quando l'interruttore START/STOP è posizionato nelle posizioni ACC/ON/READY. Aprire il coperchio del portaoggetti e posizionare il telefono verticalmente nello slot della scheda. La bobina di carica del telefono cellulare deve essere rivolta in avanti. Questo può essere usato per la carica wireless.

Nota: si può caricare solo un telefono cellulare alla volta.

Nota: su strade dissestate, la funzione di carica wireless del telefono cellulare potrebbe fermarsi e riprendere a intermittenza. Se il cellulare si allontana dall'area di carica e smette di caricarsi, dovrà essere rimesso nell'area di carica.

Nota: la dimensione di ogni marca di telefono cellulare è diversa, e la posizione della bobina di carica sul telefono cellulare è diversa. Si prega di regolare la posizione del telefono cellulare di conseguenza. Inoltre, la custodia di alcuni telefoni cellulari può avere un impatto sulla carica wireless. Potrebbe essere necessario regolare o rimuovere la custodia per ottenere la carica wireless.

Se il telefono cellulare non può essere caricato correttamente, assicurarsi che non ci siano corpi estranei nell'area di carica wireless o attendere che l'area di carica wireless si raffreddi prima di ulteriori tentativi. Se ancora non funziona, contattare un riparatore autorizzato MG.

IMPORTANTE
Quando si utilizza il sistema di carica wireless per telefoni cellulari, assicurarsi che la chiave smart sia a 20 cm o più dall'area di carica wireless. Non mettere monete, carte IC, chiavi metalliche o altri oggetti con una grande quantità di composizione metallica nell'area di carica wireless con il telefono. Questo potrebbe portare al malfunzionamento della carica wireless e creare un pericolo per la sicurezza.

Portaoggetti e bagagliaio

Istruzioni

- Si prega di chiudere tutti i vani portaoggetti quando il veicolo è in movimento. Lasciare aperti questi vani portaoggetti può causare lesioni personali in caso di partenza improvvisa, frenata di emergenza e incidente stradale.
- Non mettere materiali infiammabili come liquidi o accendini in nessun portaoggetti. Il calore in condizioni di temperature alte può innescare materiali infiammabili e causare un incendio.

Vano portaoggetti passeggero anteriore

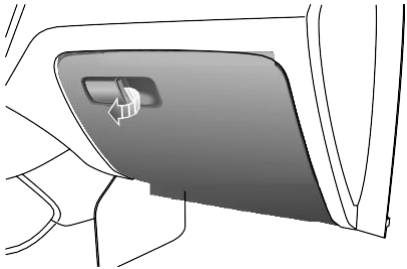

Per aprire il vano portaoggetti, tirare la maniglia sul coperchio del vano portaoggetti (come indicato dalla freccia).

Spingere il coperchio del vano in avanti per chiudere il vano portaoggetti. Assicurarsi che il vano portaoggetti sia completamente chiuso quando il veicolo è in movimento.

Vano del bracciolo della plancia centrale

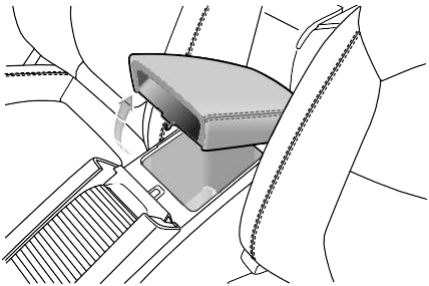

Sollevare il bracciolo (verso la direzione della freccia) per aprire il coperchio del vano. Abbassare il coperchio per chiuderlo.

Bagagliaio

***NON** collocare oggetti sul ripiano posteriore, potrebbero spostarsi causando lesioni personali in caso di incidente, frenata di emergenza o forte accelerazione.*

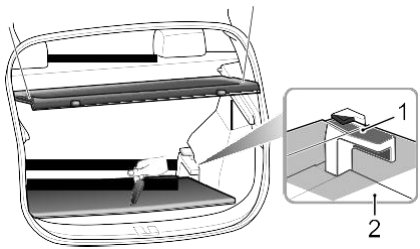

Il ripiano posteriore è collegato al portellone con cinghie e ganci. Quando si apre il portellone, il ripiano si solleva automaticamente.

Il kit di riparazione della ruota di scorta/pneumatico e la cassetta degli attrezzi sono riposti sotto la moquette del bagagliaio. Sollevare la moquette per accedervi. Rimontare sempre la moquette dopo l'uso.

Inoltre, l'altezza della moquette del bagagliaio può essere regolata utilizzando la staffa della moquette (figura 1, 2).

Portabicchieri

Non mettere bevande calde nel portabicchieri durante la guida. La fuoriuscita può provocare lesioni personali o danni.

Portabicchieri della plancia centrale

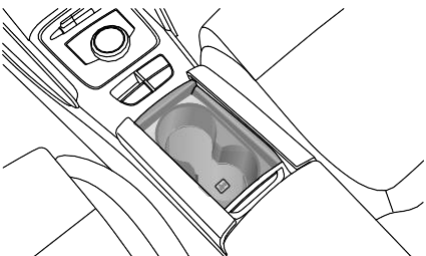

Il portabicchieri della plancia centrale è situato all'estremità anteriore del bracciolo della plancia centrale.

Portapacchi da tetto *

I carichi sul tetto NON devono superare il carico massimo autorizzato. Questo può portare a lesioni o danni al veicolo.

Carichi allentati o fissati in modo inadeguato possono cadere dal portapacchi da tetto e provocare un incidente o causare lesioni alle persone.

Il trasporto di oggetti pesanti o di grandi dimensioni sul portapacchi da tetto può influenzare la sterzata, la maneggevolezza e le caratteristiche di frenata. Si prega di evitare manovre e frenate brusche e accelerazioni eccessive.

Fare attenzione a quanto segue nell'uso del portapacchi da tetto:

- Fissare i carichi verso la parte anteriore del tetto, per quanto possibile. Distribuire i carichi in modo uniforme.
- NON utilizzare autolavaggi automatici con carichi sul portapacchi da tetto.

L'altezza complessiva dell'auto è diversa quando i carichi sono montati sul portapacchi. Si prega di assicurarsi che ci sia uno spazio adeguato quando si entra nelle gallerie e nei garage.

- Assicurarsi che i carichi trasportati dal portapacchi non impediscano il funzionamento del tettuccio apribile, dell'antenna sul tetto o dell'apertura del portellone.
- Quando si installa o si rimuove un'attrezzatura di carico, seguire le istruzioni fornite dal produttore dell'attrezzatura di carico.

Carico massimo autorizzato per il tetto

Il carico massimo autorizzato per il tetto è di 75 kg, questo include il peso dei carichi del tetto e quello delle attrezzature di carico installate.

Assicurarsi di conoscere il peso dei carichi e pesarli quando necessario. Non superare mai il carico massimo autorizzato per il tetto.

Controllo periodico

Controllare sempre le condizioni dei connettori e dei fissaggi dei bulloni prima dell'uso. Controllare periodicamente la sicurezza dei connettori e dei fissaggi dei bulloni.

Aria condizionata e sistemi audio

96 Ventilazione

99 Pannello di controllo dell'A/C

101 Interfaccia di controllo dell'A/C

*106 Sistema di infotainment **

Ventilazione

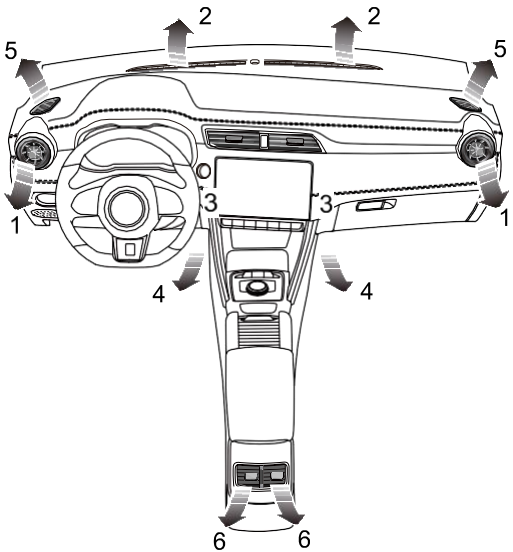

1 Prese d'aria laterali

2 Prese d'aria del parabrezza/di sbrinamento

3 Prese d'aria centrali

4 Prese d'aria anteriori del vano piedi

5 Prese d'aria laterali anteriori

6 Prese d'aria della plancia centrale

Il sistema di aria condizionata serve a regolare la temperatura, la velocità, l'umidità e la pulizia dell'aria nell'auto. L'aria di riciclo viene aspirata attraverso la griglia della presa d'aria alla base del parabrezza anteriore e del filtro dell'A/C.

Tenere sempre la griglia di aspirazione dell'aria libera da ostruzioni come foglie, neve o ghiaccio.

Filtro dell'A/C

Il filtro dell'A/C è usato per filtrare l'aria. Per rimanere completamente efficace, il filtro deve essere sostituito all'intervallo di servizio raccomandato.

Prese d'aria

Prese d'aria centrali

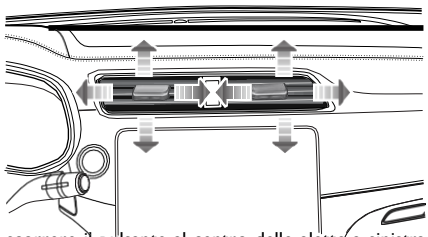

Far scorrere il pulsante al centro delle alette a sinistra o a destra per aprire o chiudere la presa d'aria.

Alzare e abbassare il pulsante al centro di ogni presa d'aria, a destra e a sinistra, per regolare la direzione dell'aria.

Prese d'aria laterali

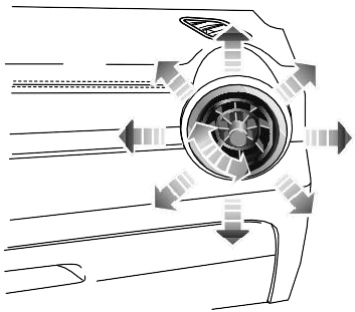

Ruotare la rotella centrale in senso orario o antiorario per aprire o chiudere la presa d'aria.

Allineare la rotella centrale in alto, in basso, a sinistra o a destra per regolare la direzione dell'aria.

Prese d'aria della plancia centrale

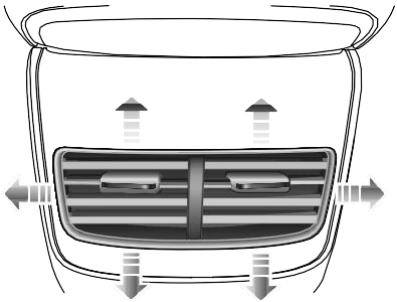

Far scorrere il pulsante al centro delle alette a sinistra o a destra per aprire o chiudere la presa d'aria.

Alzare e abbassare il pulsante al centro di ogni presa d'aria, a destra e a sinistra, per regolare la direzione dell'aria.

Pannello di controllo dell'A/C

Pannello di controllo

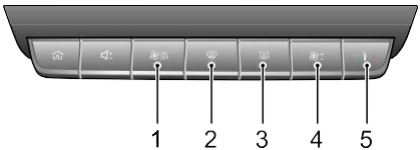

1 Scelta rapida per il controllo dell'A/C

2 Pulsante di sbrinamento/disappannamento

3 Pulsante del lunotto riscaldato

4 Pulsante di controllo di velocità del ventilatore

5 Pulsante di controllo della temperatura

Scelta rapida per il controllo dell'aria condizionata

Premere brevemente la scelta rapida per il controllo dell'A/C per visualizzare l'interfaccia dell'aria condizionata sullo schermo dell'infotainment.

Premere a lungo la scelta rapida per il controllo dell'A/C per accendere o spegnere il sistema. Tutte le funzioni torneranno allo stato precedente allo spegnimento. Premere di nuovo a lungo per spegnere.

Sbrinamento/disappannamento

Premere il pulsante sbrinamento / disappannamento sul pannello di controllo. Gli indicatori sul pulsante e sul display si illuminano, le funzioni di raffreddamento e di circolazione esterna dell'A/C si accendono e il sistema entra nella funzione di sbrinamento/disappannamento per pulire il parabrezza e i finestrini laterali.

Premere di nuovo per spegnere. L'indicatore si spegne e il sistema ritorna allo stato precedente.

Mentre è selezionato lo sbrinamento / disappannamento, azionare il pulsante di accensione/spegnimento dell'A/C per accendere / spegnere il compressore; azionare il pulsante di ricircolo dell'aria per passare dal ricircolo interno alla circolazione esterna; l'azionamento di una di queste funzioni non influisce sulla funzione di sbrinamento/disappannamento; il funzionamento di

qualsiasi altra modalità di distribuzione dell'aria interromperà lo sbrinamento/disappannamento.

Lunotto riscaldato

Gli elementi riscaldanti all'interno del lunotto sono facilmente danneggiabili. NON raschiare o graffiare l'interno del vetro. NON attaccare etichette sopra gli elementi riscaldanti.

Pulsante di controllo della temperatura

Premere il pulsante di controllo della temperatura verso l'alto o verso il basso per regolare la temperatura dell'aria fornita dalle prese d'aria.

Premere il pulsante del lunotto riscaldato per attivare o disattivare la funzione. L'indicatore del pulsante si illumina quando la funzione è attiva e si spegne quando la funzione è disattivata. Il lunotto riscaldato è dotato di una funzione a tempo e si spegne automaticamente dopo un tempo prestabilito. Per continuare ad usare il lunotto riscaldato, azionare nuovamente il pulsante.

Pulsante di controllo di velocità del ventilatore

Premere il pulsante di controllo di velocità del ventilatore verso l'alto o verso il basso per regolare la velocità del ventilatore.

Interfaccia di controllo dell'A/C

Interfaccia di controllo - Auto connessa *

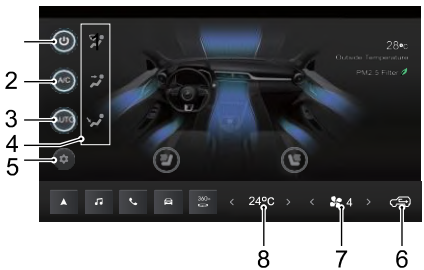

1 Sistema On/Off
2 Raffreddamento On/Off
3 Modalità automatica
4 Controllo della modalità di distribuzione dell'aria
5 Impostazioni dell'A/C
6 Modalità di circolazione dell'aria
7 Controllo della velocità del ventilatore
8 Controllo della temperatura

Interfaccia di controllo - Auto non connessa *

1 Sistema On/Off
2 Raffreddamento On/Off
3 Modalità automatica
4 Controllo della modalità di distribuzione dell'aria
5 Impostazioni dell'A/C
6 Modalità di circolazione dell'aria
7 Controllo della velocità del ventilatore
8 Controllo della temperatura

Controllo della temperatura

Toccare il pulsante di controllo della temperatura per regolare la temperatura dell'aria fornita dalle bocchette.

Raffreddamento On/Off

Toccare il pulsante a sfioramento On/Off di raffreddamento per azionare la funzione di raffreddamento.

Nota: una piccola quantità di acqua può rimanere nel condizionatore d'aria dopo l'uso, questo può produrre un odore particolare. Se questo è un problema, si raccomanda di spegnere la funzione di raffreddamento e far funzionare il ventilatore per un po'.

Modalità automatica

Impostare la temperatura richiesta e poi premere il pulsante AUTO per attivare la funzione di modalità automatica. In modalità automatica, la modalità di distribuzione dell'aria, la velocità del ventilatore e altre funzioni sono regolate automaticamente per raggiungere e mantenere la temperatura richiesta.

Regolare manualmente la modalità di distribuzione dell'aria o la velocità del ventilatore per uscire dalla modalità automatica. In questo caso l'indicatore AUTO si spegne.

Nota: per garantire che la modalità automatica funzioni in modo efficiente, tutti i finestrini e il tettuccio apribile devono essere chiusi e la griglia di ingresso dell'aria deve essere libera da ostruzioni. Inoltre, il sensore di controllo dell' A/C automatica non dovrebbe essere coperto.

Sistema On/Off

Toccare il pulsante a sfioramento On/Off del sistema per accendere o spegnere il sistema.

Controllo della velocità del ventilatore

Toccare il pulsante di controllo di velocità del ventilatore per regolare la velocità del ventilatore.

Modalità di distribuzione dell'aria

Selezionare il corrispondente pulsante a sfioramento della modalità di distribuzione dell'aria come richiesto per regolare la modalità di distribuzione dell'aria.

Pulsante a sfioramento acceso	Modalità di distribuzione dell'aria
	Verso il volto"
	Verso volto + piedi
	Verso i piedi
	Verso piedi + parabrezza
	Verso il parabrezza

Nota: la modalità di distribuzione dell'aria può anche essere commutata toccando l'area di uscita dell'aria dell'interfaccia di controllo.

Verso il volto: dirige il flusso d'aria verso le prese d'aria laterali e centrali.

Verso volto + piedi: dirige l'aria verso le prese d'aria del vano piedi, le prese d'aria centrali e quelle laterali.

Verso i piedi: dirige l'aria verso le prese d'aria del vano piedi.

Nota: in questa modalità, una piccola quantità di flusso d'aria sarà diretta alle prese d'aria laterali, al finestrino laterale anteriore e al parabrezza.

Verso piedi + parabrezza: dirige l'aria verso le prese d'aria del vano piedi, del parabrezza e dei finestrini laterali anteriori.

Nota: in questa modalità, una piccola quantità di flusso d'aria sarà diretta alle prese d'aria laterali.

Verso il parabrezza: dirige l'aria verso le prese d'aria dello sbrinamento/del parabrezza e dei finestrini laterali anteriori.

Nota: in questa modalità, una piccola quantità di flusso d'aria sarà diretta alle prese d'aria laterali.

Modalità di circolazione dell'aria

Toccare il pulsante a sfioramento della modalità di ricircolo dell'aria per passare da una modalità di ricircolo dell'aria all'altra.

Durante il ricircolo interno, il sistema di climatizzazione fa circolare l'aria all'interno dell'auto per soddisfare le esigenze di raffreddamento o riscaldamento rapido e, allo stesso tempo, può impedire l'ingresso dei fumi del traffico.

Durante la circolazione esterna, il sistema di climatizzazione aspira l'aria dall'esterno del veicolo per garantire l'ingresso di aria pulita nel veicolo.

Durante la circolazione automatica, il sistema di condizionamento dell'aria può regolare automaticamente il ricircolo interno o la circolazione esterna in base alla situazione

Nota: lasciare il sistema in modalità di ricircolo interno può causare l'appannamento del parabrezza. Se questo succede, attivare la modalità di sbrinamento/disappannamento.

Sistema di infotainment *

Informazioni importanti di sicurezza

- Non tentare di montare, riparare o modificare il sistema di infotainment da soli. Ci sono componenti ad alta tensione nel dispositivo che possono causare scosse elettriche. Per l'ispezione interna, la regolazione o la riparazione, consultare un riparatore autorizzato MG locale.
- Non permettere che questo sistema di infotainment e navigazione entri in contatto con liquidi. Se liquidi o oggetti estranei entrano in questo sistema di intrattenimento e navigazione, parcheggiare il veicolo in un luogo sicuro, spegnere immediatamente l'alimentazione e contattare un riparatore autorizzato MG locale. Non utilizzare il sistema di intrattenimento e navigazione in queste condizioni perché ciò potrebbe provocare un incendio, una scossa elettrica o altri guasti.
- Se si notano fumo, rumori o odori anomali provenienti dal sistema di infotainment, o qualsiasi altro segno anomalo sullo schermo, spegnere immediatamente l'alimentazione e contattare un riparatore autorizzato MG locale per l'assistenza.

L'uso di questo sistema di infotainment in queste condizioni può provocare danni permanenti al sistema.

- L'utilizzo delle funzioni di navigazione o video del sistema è vietato mentre il veicolo è in movimento. MG Motor non si assume alcuna responsabilità per eventuali conseguenze causate da tale utilizzo. Si prega di parcheggiare il veicolo in un luogo sicuro, selezionare P e applicare il freno di stazionamento prima di effettuare le regolazioni necessarie o guardare il “Video”.
- Temperature particolarmente alte o particolarmente basse interferiranno con il normale funzionamento. Se il veicolo non è stato utilizzato, è parcheggiato alla luce diretta del sole o in condizioni di particolare freddo e l'auto può diventare notevolmente calda o fredda, in questo ambiente il sistema potrebbe non funzionare correttamente. Una volta che la temperatura all'interno dell'auto è tornata normale, il sistema riprenderà il normale funzionamento. Se non riprende, contattare un riparatore autorizzato MG locale per assistenza.
- L'uso eccessivo del sistema di intrattenimento e navigazione senza che il veicolo sia in movimento o in modalità READY può scaricare la batteria a bassa tensione del veicolo.
- La navigazione è solo una guida, bisogna sempre considerare e seguire i segnali stradali e guidare secondo le condizioni della strada; se si devia dal percorso raccomandato, il sistema di intrattenimento e

navigazione cambierà il percorso di conseguenza.

- Quando si usa un telefono cellulare, tenere l'antenna del telefono cellulare lontano dallo schermo per evitare l'interruzione del segnale video sotto forma di macchie, strisce colorate, ecc. sullo schermo.

Privacy e condivisione dei dati

Quando si utilizza questo sistema di infotainment per la prima volta, è necessario leggere attentamente l'informativa sulla privacy e fare le giuste considerazioni.

Nell'interfaccia delle impostazioni del sistema di infotainment, è possibile autorizzare / disattivare il servizio di condivisione dei dati in qualsiasi momento. Si prega di notare che una volta disattivato, le relative funzioni non saranno disponibili.

Nota: il ripristino delle impostazioni di fabbrica o l'aggiornamento del software potrebbero richiedere la ri-autorizzazione dei servizi di condivisione dei dati.

Precauzioni per l'utilizzo dello schermo

- Per proteggere lo schermo da eventuali danni, assicurarsi di toccare i pulsanti del pannello con un dito (una penna touch può essere utilizzata per una calibrazione speciale).
- Si prega di proteggere lo schermo dalla luce diretta del sole. L'esposizione prolungata alla luce diretta del sole provocherà il malfunzionamento dello schermo a causa dell'alta temperatura.
- Quando la temperatura è superiore o inferiore all'intervallo operativo (da -30°C a +85°C), si prega di non utilizzare lo schermo LCD. Lo schermo potrebbe non funzionare normalmente e potrebbe essere danneggiato.
- Non usare una forza eccessiva per trascinare e rilasciare o premere sullo schermo, potrebbero verificarsi danni o graffi.
- Per rimuovere la polvere dallo schermo o pulire lo schermo, si prega di spegnere prima il sistema, e poi pulire con un panno morbido e asciutto. Quando si pulisce lo schermo, fare attenzione a non graffiare la superficie. Non usare detergenti chimici irritanti o abrasivi.

Operazioni di base

Pannello di controllo

1 (HOME) Pulsante

Premere brevemente per tornare all'interfaccia principale; continuare a premere per circa 10 secondi per riavviare il sistema.

2 Pulsante di regolazione del volume

Interfaccia principale del sistema

Pagina Uno

1 Navigazione

Toccare per entrare nell'interfaccia di navigazione. Fare riferimento al manuale di navigazione per i dettagli.

2 Radio/Musica

Toccare per entrare nell'interfaccia Radio/Musica.

3 Apple CarPlay

Toccare per entrare nell'interfaccia Apple CarPlay.

4 Gestione dell'energia

Toccare per entrare nell'interfaccia di gestione dell'energia.

5 Android Auto

Toccare per entrare nell'interfaccia di Android Auto.

6 Barra di stato

Mostra l'intensità del segnale, l'ora e altre informazioni. Scorrere verso il basso per entrare nella pagina di controllo delle scelte rapide, qui si possono impostare la luminosità dello schermo, il controllo dell'auto, ecc.

7 Icone di scelta rapida

- Toccare per entrare nell'interfaccia principale del sistema.
- Toccare per entrare nell'interfaccia di navigazione.
- Toccare per entrare nell'interfaccia della musica.
- Toccare per entrare nell'interfaccia delle impostazioni del veicolo.
- Toccare per entrare nell'interfaccia della visuale a 360°.

8 Regolazione dell'A/C

Toccare per regolare la temperatura, la velocità del ventilatore e la modalità di ricircolo dell'aria.

Pagina Due

1 Meteo

Toccare per entrare nell'interfaccia del meteo. Fare riferimento al manuale di navigazione per i dettagli.

2 A/C

Toccare per entrare nell'interfaccia dell'A/C. Fare riferimento a "Interfaccia di controllo dell'A/C" in

questa sezione per i dettagli.

3 Account

Toccare per entrare nell'interfaccia dell'account. Fare riferimento al manuale di navigazione per i dettagli.

4 Telefono

Toccare per entrare nell'interfaccia del cellulare bluetooth.

5 Veicolo

Toccare per accedere all'interfaccia delle impostazioni del veicolo.

6 360°

Toccare per entrare nell'interfaccia della visuale a 360°. Fare riferimento alla sezione "Sistema della visuale a 360°" in questo manuale per i dettagli.

7 Video

Toccare per entrare nell'interfaccia Video.

8 Impostazioni

Toccare per entrare nell'interfaccia delle impostazioni.

9 Chiamata di emergenza

Toccare per entrare nell'interfaccia delle chiamate di emergenza. Fare riferimento al manuale di navigazione per i dettagli.

10 MG Touchpoint

Toccare per entrare nell'interfaccia MG Touchpoint.

Accensione e spegnimento

Accensione

Premendo l'interruttore START/STOP per selezionare la posizione ACC o ON/READY, il sistema si accende automaticamente.

Quando il sistema è acceso, tenere premuto il pulsante di accensione sul pannello di controllo del sistema per circa 10 secondi, il sistema si riavvierà automaticamente.

Spegnimento

Quando si imposta l'interruttore START/STOP su OFF, il sistema continuerà a funzionare per circa 10 minuti, e poi si spegnerà automaticamente.

Dopo che il veicolo è stato bloccato, il sistema si spegne automaticamente.

Comandi degli interruttori multifunzione sul volante

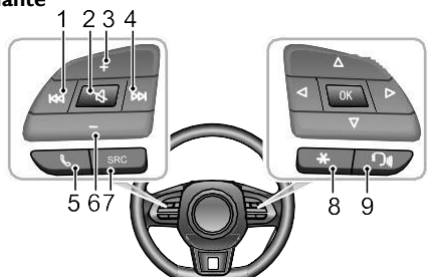

1 Pulsante ⏮

⏮ Passare alla traccia/stazione precedente.

Fare riferimento all'interfaccia radio, musica e video per i dettagli.

2 🔇 Pulsante per disattivare/riattivare l'audio.

3 Pulsante per alzare il volume

4 Pulsante ⏭

Passare alla traccia/stazione successiva. ▶

Fare riferimento all'interfaccia radio, musica e video per i dettagli.

5 Pulsante

Premere a lungo per riagganciare se in stato di chiamata/conversazione; premere brevemente per rispondere e premere a lungo per rifiutare se in stato di chiamata in arrivo.

6 Pulsante per abbassare il volume

7 Pulsante di commutazione della sorgente audio SRC

Si può passare alla prossima sorgente audio multimediale disponibile.

8 Pulsante di scelta rapida "*"

La funzione definita dall'utente del pulsante può essere scelta nelle impostazioni del veicolo.

9 Pulsante della funzione di riconoscimento vocale

Premere brevemente per attivare la funzione di riconoscimento vocale locale; premere a lungo per attivare la funzione di riconoscimento vocale dell'interconnessione del telefono cellulare; premere nuovamente brevemente per uscire dalla funzione di riconoscimento vocale.

Fare riferimento al manuale di navigazione sulla funzione di riconoscimento vocale locale per i dettagli.

Regolazione del volume

Il volume dell'audio può essere regolato tramite il pannello di controllo, i pulsanti sul volante e la pagina di controllo delle scelte rapide. Durante la regolazione del volume, il sistema fa apparire automaticamente una barra di indicazione del volume che cambia con il processo di regolazione.

Nota: il volume di riproduzione della musica bluetooth può essere regolato dal dispositivo stesso e dal lettore dell'Infotainment.

Cellulare bluetooth

Istruzioni

- La connessione a tutti i telefoni cellulari con tecnologia bluetooth non è garantita.
- Il telefono cellulare utilizzato deve essere compatibile con il sistema di infotainment in modo che tutte le funzioni del dispositivo bluetooth connesso possano funzionare correttamente.
- Quando si utilizza la tecnologia bluetooth, il sistema di infotainment potrebbe non eseguire tutte le funzioni del telefono cellulare.
- Quando si trasmettono voce e dati tramite la tecnologia bluetooth, la distanza in linea retta tra il sistema di infotainment e il telefono cellulare non deve superare i 10 metri. Tuttavia, la distanza di trasmissione effettiva può essere inferiore a quella stimata, a seconda dell'ambiente di utilizzo.
- Quando il sistema di infotainment è spento, la connessione bluetooth sarà disattivata.
- A causa della natura senza fili della connessione bluetooth, dell'interruzione o dell'errore che si verifica nel processo di trasmissione in alcuni casi estremi, il sistema di infotainment potrebbe non essere in grado di essere associato e collegato con il telefono cellulare.

A questo punto, si consiglia di rimuovere i dispositivi associati nell'elenco dei dispositivi sul telefono cellulare e sul sistema di infotainment e di eseguire nuovamente l'associazione.

Si prega di connettere un dispositivo prima di tentare di utilizzare qualsiasi funzione del cellulare bluetooth. Fare riferimento a "Associazione e connessione bluetooth" nella sezione "Impostazioni" per i dettagli.

Toccare la scheda [cellulare] nell'interfaccia principale per entrare nell'interfaccia del cellulare bluetooth.

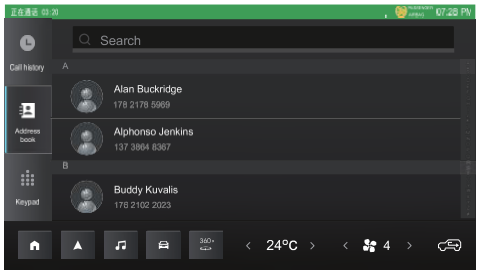

Effettuare una chiamata

Le chiamate possono essere effettuate con i seguenti metodi:

- Chiamare il numero nella cronologia delle chiamate.
- Chiamare il numero nei contatti.
- Inserimento sulla tastiera.
- Direttamente dal telefono cellulare.

Terminare una chiamata

Le chiamate possono essere terminate con i seguenti metodi:

- Toccare per riagganciare.
- Premere a lungo sul volante per riagganciare.
- Riagganciare dal telefono cellulare.

Chiamata in arrivo

Rispondere a una chiamata in arrivo

- Toccare per rispondere a una chiamata in arrivo.
- Premere brevemente il pulsante sul volante per rispondere a una chiamata in arrivo.
- Rispondere a una chiamata in arrivo dal telefono cellulare.

Rifiutare una chiamata in arrivo

- Toccare per rifiutare una chiamata in

arrivo.

- Premere a lungo il pulsante sul volante per rifiutare una chiamata in arrivo.
- Rifiutare una chiamata in arrivo dal telefono cellulare.

Durante una chiamata

Durante una chiamata,

- Toccare per entrare nella Modalità Privata; toccare per ripristinare la Modalità Altoparlante.
- Toccare per passare dalla funzione Microfono Disattivato a quella Attivato.
- Toccare per entrare nell'interfaccia della tastiera.
- Toccare per aggiungere chiamate di terzi e mantenere la chiamata corrente. Quando ci sono due chiamate, premere brevemente il pulsante sul volante o toccare l'icona del contatto corrispondente per cambiare l'oggetto della chiamata (può essere utilizzato solo quando il telefono cellulare supporta la funzione di chiamata con tre utenti).
- Toccare per controllare i contatti.

In Modalità Privata, si può continuare la chiamata utilizzando il telefono cellulare; gli altoparlanti e il microfono del sistema di infotainment saranno disattivati. Il bluetooth rimane collegato.

Nota: è illegale usare un telefono cellulare durante la guida. Se si desidera effettuare o ricevere una chiamata utilizzando direttamente il telefono cellulare, assicurarsi di accostare in un luogo adatto e di utilizzare il telefono cellulare dove è sicuro e legale farlo.

Infotainment

Precauzioni per la riproduzione da una modalità di supporto di archiviazione

- Il sistema supporta le unità USB e i supporti di archiviazione bluetooth.
- Se il supporto del dispositivo USB non è in uso, NON lasciare il dispositivo collegato. Questo può provocare il deterioramento della connessione.
- Non rimuovere il dispositivo USB durante la riproduzione di contenuti multimediali. Il mancato rispetto di queste istruzioni potrebbe comportare il danneggiamento dei dati.
- Mantenere la porta USB asciutta e libera da detriti. La porta diventa inutilizzabile se è bloccata.
- A causa delle differenze nel rapporto di compressione e nel bit rate dei formati multimediali scaricati da internet e di altri fattori, la situazione reale del risultato della decodifica prevarrà.

Connessione/disconnessione di un dispositivo di archiviazione USB

Inserimento di un dispositivo di archiviazione USB

Connettere un dispositivo USB alla porta USB per la connessione.

Rimozione di un dispositivo di archiviazione USB

Controllare e confermare che non ci siano dati in entrata, poi rimuovere il dispositivo di archiviazione USB.

Nota: se qualsiasi perdita o violazione di dati si verifica mentre il dispositivo di archiviazione USB è inserito o in uso, sarà generalmente irrecuperabile. MG Motor non si assume alcuna responsabilità per qualsiasi perdita o violazione di dati.

Nota: alcuni dispositivi di archiviazione USB potrebbero non essere identificabili.

Nota il sistema di infotainment potrebbe non raggiungere le sue prestazioni ottimali quando si utilizzano alcuni dispositivi di archiviazione USB.

Nota: l'utilizzo di una multipresa USB o di una prolunga potrebbe impedire il riconoscimento del dispositivo USB.

Infotainment

Radio

Toccare l'area radio/musica nell'interfaccia principale per entrare nell'interfaccia della radio.

Per ascoltare le trasmissioni su bande diverse, toccare [DAB], [FM] o [AM] sulla sinistra dello schermo per passare tra le bande radio e DAB. Premendo il pulsante SRC si può anche passare da una banda radio all'altra.

DAB

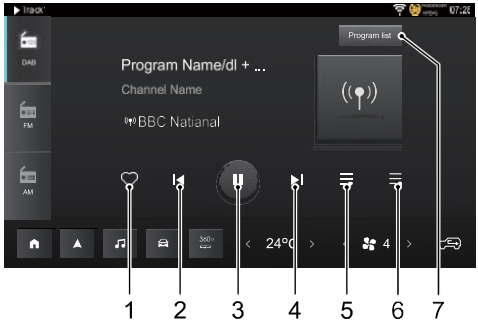

Aggiungere una stazione ai/rimuovere una stazione dai preferiti

2 Premere brevemente per passare alla stazione radio valida precedente; premere a lungo per cambiare canale.

3 Mettere in pausa/riprodurre la stazione corrente

4 Premere brevemente per passare alla stazione radio valida successiva; premere a lungo per cambiare canale.

5 Elenco delle stazioni preferite

6 Elenco delle stazioni valide

7 Elenco delle stazioni dell'area del trasmettitore corrente

FM/AM

1 Aggiungere una stazione ai/rimuovere una stazione dai preferiti

2 Premere brevemente per passare alla stazione radio valida precedente; premere a lungo per regolare rapidamente la modulazione di frequenza/ampiezza.

3 Mettere in pausa/riprodurre la stazione corrente

4 Premere brevemente per passare alla stazione radio valida successiva; premere a lungo per regolare rapidamente la modulazione di frequenza/ampiezza.

5 Elenco delle stazioni preferite

6 Elenco delle stazioni valide

Trascinare per regolare finemente la modulazione di frequenza/ampiezza.

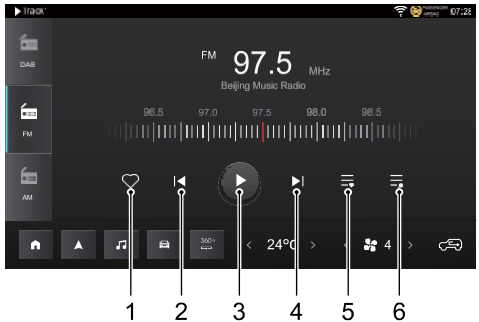

Musica

Toccare l'area radio/musica nell'interfaccia principale o l'icona ♫ per entrare nell'interfaccia della musica.

Toccare [musica BT] / [musica USB] / [musica online] sulla sinistra dello schermo per accedere all'interfaccia musicale corrispondente. Premendo il pulsante SRC si può anche passare da una sorgente sonora all'altra.

Fare riferimento al manuale di navigazione sulla musica online per i dettagli.

Musica bluetooth

Si prega di collegare un dispositivo bluetooth prima di riprodurre la musica bluetooth. Fare riferimento a "Associazione e connessione Bluetooth" nella sezione "Impostazioni" per i dettagli.

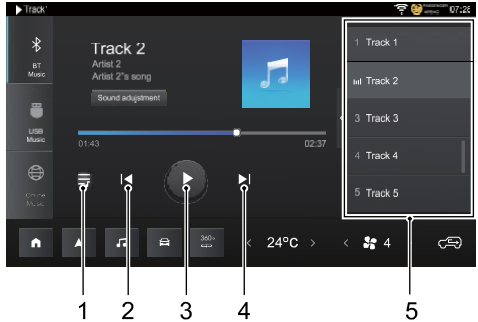

1 Lista dei brani di apertura/chiusura
2 Traccia precedente
3 Riproduzione/Pausa
4 Prossima traccia
5 Lista dei brani

Nota: alcuni telefoni cellulari o dispositivi bluetooth potrebbero non supportare elenchi di brani sincronizzati, e le relative informazioni non saranno visualizzabili nella barra della playlist.

Musica USB

Inserire un dispositivo di archiviazione USB nella porta USB e il sistema caricherà automaticamente la musica dal dispositivo di archiviazione.

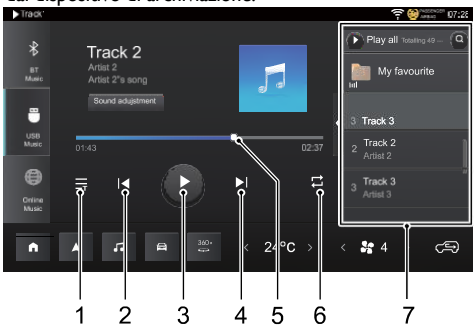

1 Toccare per visualizzare il testo corrente.

2 Traccia precedente

3 Riproduzione/Pausa

4 Prossima traccia

5 Trascinare la barra di avanzamento in qualsiasi punto della riproduzione.

6 Toccare per passare dalla modalità riproduzione singola, alla modalità riproduzione elenco e alla modalità di riproduzione casuale.

7 Lista dei brani

Toccare per cercare una traccia in base al suo nome. Quando ci sono due dispositivi di archiviazione USB, la ricerca sarà effettuata su entrambi i dispositivi.

Quando ci sono due unità USB, si può scegliere di riprodurre la musica da USB1 o USB2.

Video

Inserire un dispositivo di archiviazione USB nella porta USB, toccare [Video] nell'interfaccia principale per accedere all'interfaccia di riproduzione video.

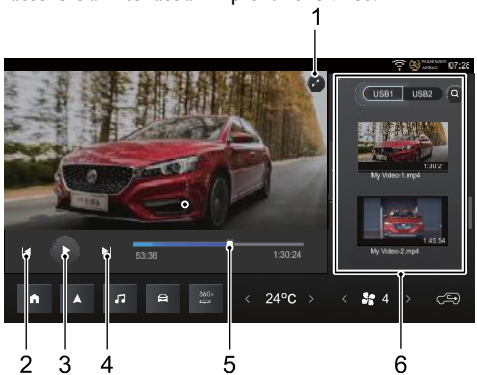

1 Toccare per passare alla modalità di riproduzione a schermo intero.

2 Premere brevemente per passare al video precedente; premere a lungo per tornare indietro velocemente.

3 Riproduzione/Pausa

4 Premere brevemente per passare al video successivo; premere a lungo per avanzare velocemente.

5 Trascinare la barra di avanzamento in qualsiasi punto della riproduzione.

6 Lista di riproduzione

Toccare per cercare un video in base al suo nome. Quando ci sono due dispositivi di archiviazione USB, la ricerca sarà effettuata su entrambi i dispositivi.

Quando ci sono due unità USB, si può scegliere di riprodurre i video da USB1 o USB2.

Interconnessione veicolo - telefono cellulare

Nota: solo la porta USB sul lato del conducente può supportare l'interconnessione veicolo - telefono cellulare.

Nota: a causa delle differenze dei modelli di telefoni cellulari e delle versioni del sistema, alcuni telefoni cellulari potrebbero non essere in grado di usare normalmente la funzione di interconnessione veicolo-telefono cellulare.

Apple CarPlay

Apple CarPlay permette l'interazione delle informazioni tra il telefono cellulare e il sistema di infotainment di bordo, compresi mappa, musica, telefono, riconoscimento vocale e così via.

Metodo di connessione

1 Confermare che il proprio iPhone abbia la funzione Carplay e che sia acceso.

2 Connettere il telefono cellulare al sistema centrale di infotainment utilizzando un cavo USB approvato.

3 Nell'interfaccia principale, toccare l'area [Apple CarPlay] per accedere all'interfaccia Apple CarPlay.

4 Dopo che il veicolo e il telefono cellulare sono stati connessi con successo, si può utilizzare l'iPhone attraverso lo schermo del sistema di infotainment.

5 Premere il pulsante HOME sul pannello di controllo per tornare all'interfaccia principale del sistema.

Android Auto

Android Auto permette l'interazione delle informazioni tra il telefono cellulare Android e il sistema di infotainment di bordo, tra cui mappa, musica, telefono, comandi vocali e così via.

Assicurarsi che il software Android Auto sia scaricato sul proprio telefono usando un'APP dal proprio fornitore regionale di APP. Assicurarsi che la funzione sia abilitata.

Metodo di connessione

1 Connettere il telefono cellulare al sistema di infotainment utilizzando un cavo USB approvato.

2 Nell'interfaccia principale, toccare l'area [Android Auto] per accedere all'interfaccia Android Auto

3 Operare secondo le indicazioni dell'interfaccia, si possono utilizzare le funzioni del telefono una volta che la connessione è riuscita.

4 Premere il pulsante HOME sul pannello di controllo per tornare all'interfaccia principale del sistema.

Gestione dell'energia

Toccare l'area di gestione dell'energia nell'interfaccia principale per entrare nell'interfaccia di gestione dell'energia. Si possono visualizzare le informazioni sull'elettricità corrente, le impostazioni di carica, ecc.

MG Touchpoint

Toccare [MG Touchpoint] nell'interfaccia principale per entrare nell'interfaccia di manutenzione. Si possono visualizzare le informazioni del rivenditore.

Impostazioni del veicolo

Toccare [Veicolo] nell'interfaccia principale o l'icona per entrare nell'interfaccia delle impostazioni del veicolo. Si possono impostare l'MG Pilot, le luci, ecc. e si possono anche visualizzare le informazioni sul veicolo e lo stato di manutenzione.

Impostazioni

Toccare [Impostazioni] nell'interfaccia principale per entrare nell'interfaccia delle impostazioni. Si possono impostare le impostazioni generali, la modalità di connessione e la gestione del flusso.

Generali

Nell'interfaccia delle impostazioni, toccare [Generali] per entrare nell'interfaccia delle impostazioni generali per impostare la luminosità dello schermo, la lingua, l'ora, ecc.

Associazione e connessione Bluetooth

I passaggi dell'associazione e della connessione bluetooth sono i seguenti:

- Toccare [bluetooth] nell'interfaccia delle impostazioni per entrare nell'interfaccia bluetooth, abilitare la funzione bluetooth.

  Nome locale: mostra il nome del veicolo, è possibile personalizzare il nome, il nome dell'hotspot del veicolo sarà aggiornato sincronicamente dopo la modifica.
- Il sistema centrale di bordo cercherà attivamente i dispositivi bluetooth vicini che possono essere connessi e li mostrerà in Altri dispositivi, si può anche cercare il dispositivo del veicolo usando il telefono da associare,

dopo che l'associazione è completata, l'icona bluetooth apparirà nella barra di stato. Se l'associazione non riesce, ripetere i passaggi precedenti.

I dispositivi già associati e connessi vengono mostrati nell'elenco [attualmente connessi], solo un dispositivo bluetooth può essere connesso a questo sistema.

Nell'interfaccia di connessione bluetooth, è possibile scegliere se sincronizzare o meno la cronologia delle chiamate e i contatti, disconnettere il dispositivo attualmente connesso e associarlo con altri dispositivi in [cronologia dispositivi] o [altri dispositivi] secondo le proprie esigenze.

Connessione Wi-Fi

I passaggi per la connessione Wi-Fi sono i seguenti:

- Nell'interfaccia Impostazioni, toccare [Rete Wi-Fi], entrare nell'interfaccia di connessione Wi-Fi e accendere l'interruttore del Wi-Fi.
- Selezionare il Wi-Fi con cui ci si vuole connettere nella colonna [Scegliere la rete] per connettersi, oppure toccare [Aggiungere rete] per connettersi a un Wi-Fi nascosto inserendo il nome del Wi-Fi, il tipo di sicurezza o la password.

Nota: per la sicurezza delle informazioni personali, si raccomanda di selezionare una connessione Wi-Fi con un alto livello di sicurezza WPA2.

Connessione Hotspot

Nell'interfaccia delle impostazioni, toccare [Hotspot del veicolo], entrare nell'interfaccia dell'hotspot del veicolo e attivare l'interruttore hotspot del veicolo.

- Nome del veicolo: mostra il nome di questo veicolo, si può personalizzare il nome, il nome bluetooth del veicolo sarà anche sincronizzato dopo la modifica.
- Password hotspot: si può personalizzare la password dell'hotspot del veicolo, la lunghezza della password dovrebbe essere maggiore di 8 caratteri.
- Banda di frequenza della rete hotspot: si può scegliere 2.4GHz o 5GHz. 2.4GHz supporta più dispositivi connessi all'hotspot del veicolo, ma è facile generare interferenze. Con 5GHz contrariamente, si può impostare tuto secondo le proprie esigenze.
- Dispositivo connesso: mostra il numero di dispositivi connessi all'hotspot del veicolo e le informazioni sul dispositivo.

Gestione del traffico

Nell'interfaccia delle impostazioni, toccare [Gestione del

traffico] per entrare nell'interfaccia di gestione del traffico, è possibile attivare o disattivare l'interruttore della rete online e visualizzare l'utilizzo dei dati.

Voce

Nell'interfaccia delle impostazioni, toccare [Voce] per entrare nell'interfaccia di impostazione della voce per impostare la lingua di trasmissione vocale, i saluti, ecc.

Suono

Nell'interfaccia delle impostazioni, toccare [Suono] per entrare nell'interfaccia di impostazione del volume per impostare il suono del sistema, la suoneria, ecc.

Sistema

Nell'interfaccia delle impostazioni, toccare [Sistema] per entrare nell'interfaccia di impostazione del sistema. Si può visualizzare la versione del software o aggiornare il software dell'applicazione.

Toccare [Aggiornamento] per entrare nell'interfaccia di aggiornamento e selezionare [Rileva nuove versioni]. Se il sistema rileva una nuova versione, puoi scaricare e installare la nuova versione del software secondo la richiesta dell'interfaccia.

Nota: per le funzioni relative alla versione del software, alla mappa e all'aggiornamento della voce, si prega di consultare un riparatore autorizzato MG.

Attivazione

Nell'interfaccia delle impostazioni, toccare [Attivazione] per entrare nell'interfaccia di attivazione. Se il processo di attivazione non è stato completato, puoi attivarlo di nuovo qui.

Politica sulla privacy

Nell'interfaccia delle impostazioni, toccare [Normativa sulla privacy] per entrare nell'interfaccia della normativa sulla privacy, dove è possibile visualizzare la normativa sulla privacy e scegliere se accettarla o meno.

Sedili e sistemi di ritenuta

128 Sedili

134 Cinture di sicurezza

145 Sistema di ritenuta supplementare (airbag)

154 Sistemi di ritenuta per bambini

Sedili

Panoramica

Per evitare lesioni personali dovute alla perdita di controllo, NON regolare i sedili mentre il veicolo è in movimento.

La posizione ideale del sedile deve rendere confortevole la posizione di guida, che permette di tenere il volante con le braccia e le gambe leggermente piegate e di controllare tutte le attrezzature. Assicurarsi che la posizione di guida sia comoda e vi permetta di mantenere il pieno controllo del veicolo. Fare attenzione quando si regola l'altezza dei sedili anteriori - i piedi del passeggero posteriore potrebbero rimanere intrappolati quando il sedile viene abbassato.

NON reclinare eccessivamente lo schienale del sedile anteriore. Il beneficio ottimale si ottiene dalla cintura di sicurezza con l'angolo dello schienale regolato a circa 25° dalla posizione eretta (verticale). I sedili del conducente e del passeggero anteriore devono essere posizionati il più indietro possibile. Un sedile regolato correttamente aiuta a ridurre il rischio di lesioni causate dall'eccessiva vicinanza da un airbag che si dispiega.

Poggiatesta

Regolare l'altezza del poggiatesta in modo che la parte superiore sia in linea con la parte superiore della testa dell'occupante. Questa posizione può ridurre il rischio di lesioni alla testa e al collo in caso di collisione. NON regolare o rimuovere i poggiatesta mentre l'auto è in movimento.

NON appendere nulla a nessun poggiatesta o all'asta del poggiatesta.

Il poggiatesta è progettato per impedire il movimento all'indietro della testa in caso di collisione o di frenata di emergenza, riducendo così il rischio di lesioni alla testa e al collo.

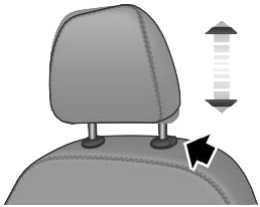

Quando si regolano i poggiatesta da una posizione bassa ad una alta, tirare il poggiatesta direttamente verso l'alto e premere delicatamente verso il basso dopo aver raggiunto la posizione desiderata per assicurarsi che sia bloccato in posizione. Per rimuovere il poggiatesta, tenere premuto il pulsante del manicotto di guida (come indicato dalla freccia) sulla sinistra del poggiatesta, quindi tirare il poggiatesta verso l'alto per rimuoverlo.

Quando si regolano i poggiatesta da una posizione alta a una bassa, premere il pulsante del manicotto di guida (come indicato dalla freccia) sulla sinistra del poggiatesta e premere il poggiatesta verso il basso; rilasciare il pulsante dopo aver raggiunto la posizione desiderata e premere delicatamente il poggiatesta verso il basso per assicurarsi che sia bloccato in posizione.

Sedili anteriori

Sedile manuale

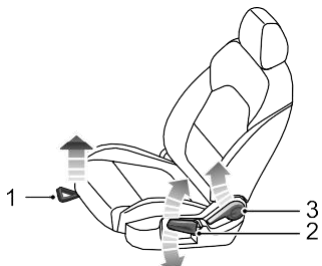

- Regolazione avanti/indietro

  Sollevare la leva (1) sotto il cuscino del sedile, far scorrere il sedile in una posizione appropriata e rilasciare la leva. Assicurarsi che il sedile sia bloccato in posizione.
- Regolazione dell'altezza del cuscino *

  Sollevare ripetutamente la leva (2) per sollevare il cuscino del sedile e premere la leva verso il basso per abbassarlo.
- Regolazione dello schienale

  Sollevare la leva (3), regolare lo schienale fino a raggiungere una posizione accettabile e abbassare la leva.

Sedile elettrico *

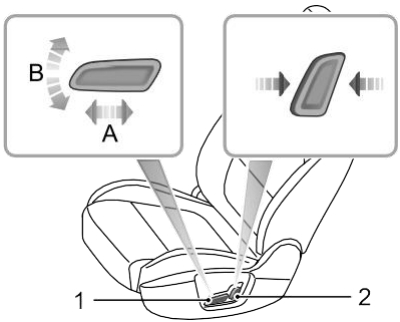

- Regolazione avanti/indietro

  Spingere l'interruttore (1) in avanti o indietro (A) per spostare il sedile in avanti/indietro.
- Regolazione dell'altezza del cuscino

  Tirare l'interruttore (1) verso l'alto o spingere verso il basso (B) per alzare o abbassare il cuscino del sedile.
- Regolazione dello schienale

  Spostare l'interruttore (2) in avanti/indietro per regolare lo schienale fino a raggiungere l'angolazione desiderata.

Sedili posteriori

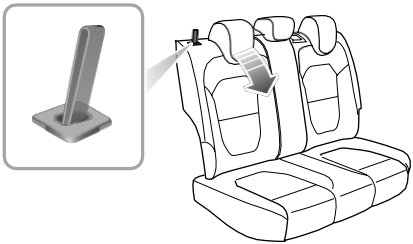

Per aumentare lo spazio per i bagagli, gli schienali dei sedili posteriori possono essere completamente ripiegati in avanti. Quando si ripiegano gli schienali, abbassare prima completamente (o rimuovere) tutti i poggiatesta dei sedili posteriori, successivamente tirare verso l'alto le cinghie di sblocco degli schienali rispettivamente su entrambi i lati e ripiegare gli schienali in avanti.

Per riportare gli schienali in posizione verticale, sollevarli. Quando la posizione verticale desiderata viene raggiunta, si sentirà un 'click'. Assicurarsi che gli schienali siano bloccati in posizione.

Nota: quando il poggiatesta del sedile posteriore non è completamente abbassato o lo schienale del sedile anteriore è eccessivamente inclinato all'indietro, è molto probabile che il ribaltamento del sedile posteriore danneggi lo schienale del sedile anteriore, il piccolo vano portaoggetti o il poggiatesta del sedile posteriore.

Nota: quando si riporta lo schienale del sedile posteriore nella posizione desiderata, assicurarsi che la cintura di sicurezza posteriore non sia incastrata.

Riscaldamento dei sedili anteriori

Se la pelle è a diretto contatto con i sedili riscaldati per periodi di tempo eccessivi, può provocare ustioni.

Il cuscino del sedile e lo schienale sono dotati di elementi riscaldanti. Dopo che il veicolo è impostato sulla modalità READY, accedere all'interfaccia di controllo dell'aria condizionata e premere l'interruttore di riscaldamento dei sedili per controllare la funzione di riscaldamento del sedile corrispondente.

Quando si preme l'interruttore di riscaldamento dei sedili, il sedile corrispondente diventa caldo. Premere nuovamente l'interruttore per interrompere la funzione di riscaldamento. Quando la funzione di riscaldamento dei sedili è attivata, la spia di funzionamento nell'interruttore si accende. Quando la temperatura raggiunge circa 42°C, la funzione di riscaldamento si disattiva automaticamente.

IMPORTANTE

- NON coprire i sedili riscaldati con coperte, cuscini o altri oggetti o materiali isolanti.
- Se la temperatura del sedile ha raggiunto i 42℃ e continua a diventare più calda quando si usa il sistema di riscaldamento del sedile, spegnere il riscaldamento del sedile e contattare un riparatore autorizzato MG.
- L'uso eccessivo del sedile riscaldato del conducente può causare sonnolenza e potrebbe compromettere la sicurezza.

Cinture di sicurezza

È importante che tutte le cinture di sicurezza siano indossate correttamente. Controllare sempre che tutti i passeggeri indossino le cinture di sicurezza. NON trasportare passeggeri che non sono in grado di indossare le cinture di sicurezza correttamente. Indossare le cinture di sicurezza in modo scorretto può causare gravi lesioni o addirittura la morte in caso di collisione.

Gli airbag non possono sostituire le cinture di sicurezza. Gli airbag possono fornire un supporto extra solo quando vengono attivati e non tutti gli incidenti stradali fanno scattare gli airbag. Che gli airbag siano attivati o meno, le cinture di sicurezza possono ridurre i rischi di lesioni gravi o di morte negli incidenti. Pertanto, le cinture di sicurezza devono essere indossate correttamente.

Non slacciare MAI la cintura di sicurezza durante la guida, possono verificarsi lesioni gravi o morte in caso di incidente o di frenata di emergenza.

Questo veicolo è dotato di una spia di avviso delle cinture di sicurezza per ricordare di allacciare le cinture di sicurezza.

Durante la guida, le cinture di sicurezza devono essere allacciate, questo perché:

- Non si può mai prevedere se si verrà coinvolti in una collisione e quanto grave possa essere.
- In molti casi di collisione, i passeggeri con cinture di sicurezza correttamente allacciate sono ben protetti, mentre i passeggeri con le cinture di sicurezza non allacciate possono riportare lesioni gravi o addirittura morire.

Pertanto, tutti i passeggeri devono indossare correttamente le cinture di sicurezza, anche durante i viaggi brevi.

Protezione fornita dalle cinture di sicurezza

È altresì importante che i passeggeri dei sedili posteriori allaccino correttamente le loro cinture di sicurezza. In caso contrario, i passeggeri con le cinture di sicurezza non correttamente allacciate saranno spinti in avanti negli incidenti e metteranno in

pericolo se stessi così come il conducente e altri passeggeri.

Quando il veicolo è in movimento, la velocità di spostamento degli occupanti è identica a quella del veicolo.

In caso di "collisione frontale" o di frenata di emergenza, il veicolo può fermarsi, ma gli occupanti continueranno a spostarsi finché non entreranno in contatto con un oggetto fermo. Questo oggetto può essere il volante, il cruscotto, il parabrezza o i sedili anteriori.

Una cintura di sicurezza allacciata correttamente elimina questo rischio di lesioni. Quando la cintura di sicurezza è indossata correttamente, si blocca automaticamente in caso di collisione o di frenata di emergenza per ridurre la velocità insieme al veicolo, in modo da prevenire un movimento fuori controllo che può causare gravi lesioni al conducente e ai passeggeri.

Indossare le cinture di sicurezza

Le cinture di sicurezza non correttamente indossate possono causare lesioni o morte in caso di incidente.

Le cinture di sicurezza sono progettate per una persona, NON condividere le cinture di sicurezza.

NON avvolgere la cintura di sicurezza quando si tiene in braccio un neonato o un bambino.

Togliere i cappotti o i vestiti pesanti quando si indossa la cintura di sicurezza. In caso contrario può essere influenzata la protezione fornita dalla cintura di sicurezza.

Le cinture di sicurezza non devono essere avvolte intorno a oggetti duri o appuntiti come penne, occhiali o chiavi per evitare ulteriori lesioni agli utenti.

Le cinture di sicurezza non possono funzionare correttamente quando i i sedili sono eccessivamente reclinati. NON guidare quando i sedili sono eccessivamente reclinati.

Le cinture di sicurezza montate sul veicolo sono progettate per essere utilizzate da adulti di taglia normale. Questa parte del manuale si riferisce all'uso da parte degli adulti.

Tutte le cinture di sicurezza sono cinture diagonali a 3 punti.

Per mantenere una protezione efficace, i passeggeri devono sedersi con l'orientamento corretto, con i piedi appoggiati sul pavimento di fronte a loro, con il corpo eretto (nessuna reclinazione eccessiva) e la cintura di sicurezza correttamente allacciata.

Allacciare le cinture di sicurezza

Seguire le istruzioni seguenti per allacciare correttamente le cinture di sicurezza.

1 Regolare correttamente il sedile.

2 Tenere la linguetta metallica, tirare la cintura di sicurezza in modo costante sopra la spalla e sul petto. Assicurarsi che non ci siano torsioni sulla cinghia.

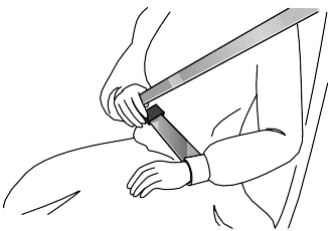

3 Inserire la linguetta metallica nella fibbia finché non si sente un "clic", questo indica che la cintura di sicurezza è bloccata in modo sicuro.

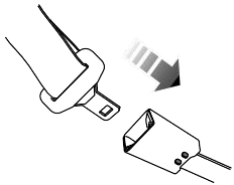

4 Rimuovere qualsiasi allentamento della cintura tirando verso l'alto la sezione diagonale della cintura.

5 Per rilasciare la cintura di sicurezza, premere il pulsante rosso sulla fibbia. La cintura di sicurezza si ritrae automaticamente al suo posto originale.

IMPORTANTE

- Assicurarsi sempre che la cintura di sicurezza non rimanga intrappolata nell'apertura della portiera quando questa viene chiusa, potrebbero verificarsi danni.
- Estrarre la cintura di sicurezza troppo rapidamente può provocarne il blocco. In questo caso, lasciare che la cintura di sicurezza si ritragga leggermente e poi tirarla lentamente sul corpo.
- Se è difficile estrarre la cintura di sicurezza, questo può essere dovuto a una cinghia attorcigliata. In questo caso, estrarre completamente la cintura di sicurezza, rimuovere la torsione e lasciare che la cintura di sicurezza si ritragga lentamente.
- Quando si usano le cinture di sicurezza posteriori, assicurarsi che siano completamente ritratte nella posizione corretta per evitare che si incastrino nei fermi dei sedili posteriori. Anche se la cintura di sicurezza è attorcigliata, rimane comunque necessario indossarla durante la guida, ma la parte attorcigliata della cintura non deve toccare il passeggero. Quando ciò accade, si prega di recarsi da un riparatore autorizzato MG per la riparazione.

Corretto posizionamento delle cinture di sicurezza

Assicurarsi che la cintura di sicurezza sia posizionata correttamente sul il corpo, MAI attraversare il collo o l'addome.
Non passare MAI la cintura di sicurezza dietro la schiena o sotto le braccia.

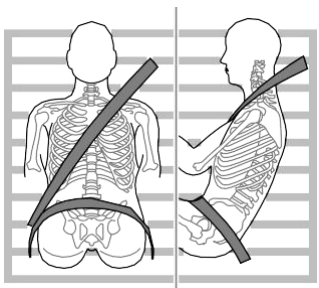

Quando si indossano le cinture di sicurezza, la sezione addominale della cintura deve essere posizionata il più in basso possibile sui fianchi. Non deve attraversare MAI l'addome. In caso di collisione, la cintura addominale può applicare una forza sui fianchi e ridurre la possibilità che si scivoli sotto la cintura addominale. Se si scivola sotto la

cintura addominale, la cintura applica una forza sull'addome, che può causare lesioni gravi o mortali. La sezione diagonale della cintura deve attraversare il centro della spalla e il petto. In caso di frenata di emergenza o di collisione, la sezione diagonale della cintura sarà bloccata. Non posizionare MAI una cintura di sicurezza sul collo, sul corpo sotto le braccia o dietro la schiena.

Per assicurarsi che le cinture di sicurezza forniscano sempre la massima protezione, assicurarsi che la cintura sia piatta, non allentata e a contatto con il corpo.

Uso delle cinture di sicurezza durante la gravidanza

Indossare le cinture di sicurezza posizionate correttamente proteggerà sia la madre che il nascituro in caso di collisione o di frenata di emergenza.

La sezione diagonale della cintura di sicurezza deve passare attraverso il torace normalmente, la sezione addominale della cintura deve passare sotto la pancia, bassa e aderente alle ossa dell'anca. Non posizionare MAI la cintura su o sopra la pancia.

Si prega di consultare il proprio medico per ulteriori dettagli.

Cinture di sicurezza e disabilità

È un requisito legale che tutti gli occupanti indossino le cinture di sicurezza, questo include le persone con disabilità.

A seconda della disabilità, consultate il proprio medico per ulteriori dettagli.

Bambini e cinture di sicurezza

Devono essere prese misure di protezione adeguate per i bambini durante la guida.

Per motivi di sicurezza, i bambini devono viaggiare in un dispositivo di ritenuta per bambini fissato al sedile posteriore.

Neonati

Dovrebbero essere usati solo sistemi di ritenuta per bambini consigliati adatti per l'età, l'altezza e il peso del bambino.

Non portare MAI un bambino o un neonato in braccio durante la guida. Quando si verificano incidenti di collisione, il peso del bambino produrrà una forza così grande che non si sarà in grado di tenere il bambino. Il bambino sarà sbalzato in avanti, ciò causerà gravi ferite o addirittura la morte.

Le cinture di sicurezza installate sul veicolo sono progettate per gli adulti, non sono adatte ai bambini. In caso di incidente o collisione i bambini non sono al sicuro, ciò potrebbe causare morte o lesioni gravi.

I neonati DEVONO utilizzare un dispositivo di ritenuta per bambini adatto. Si prega di consultare le linee guida del produttore del seggiolino per bambini per la scelta del seggiolino corretto. Seguire le istruzioni del produttore per l'installazione. Fare riferimento a "Sistemi di ritenuta per bambini" in questo capitolo per maggiori dettagli.

Bambini più grandi

Non condividere MAI una cintura di sicurezza tra bambini.
In caso di incidente o collisione, il i bambini non sono sicuri. Ciò potrebbe causare la morte o lesioni gravi.

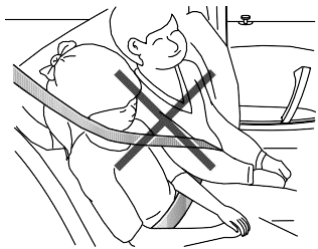

Man mano che i bambini crescono e diventano più grandi, si arriva alla fase in cui non hanno più bisogno dei sistemi di ritenuta corrispondenti. A questo punto sarà necessario l'uso della cintura di sicurezza standard del veicolo. Assicurarsi che la cintura di sicurezza sia posizionata correttamente sul corpo del bambino.

Quando si allaccia una cintura di sicurezza per un bambino, controllare sempre che sia posizionata correttamente. Regolare l'altezza della cintura di sicurezza per garantire che la cintura della spalla sia tenuta lontana dal viso e dal collo del bambino. Posizionare la cintura addominale sui fianchi il più in basso possibile e stringere adeguatamente. Un posizionamento corretto significa che le cinture di sicurezza possono passare la forza applicata alla parte più forte del corpo del bambino in caso di incidenti.

Se la cintura della spalla è troppo vicina al viso o al collo del bambino, potrebbe essere necessario utilizzare un cuscino di rialzo per bambini (assicurarsi sempre che soddisfi tutte le leggi e gli standard pertinenti).

Pretensionatori delle cinture di sicurezza

I pretensionatori delle cinture di sicurezza saranno attivati solo una volta e poi DOVRANNO essere sostituiti. La mancata sostituzione dei pretensionatori ridurrà l'efficienza del sistema di ritenuta del veicolo.

Se i pretensionatori sono stati attivati, le cinture di sicurezza continueranno a funzionare come sistemi di ritenuta e devono essere indossate nel caso in cui il veicolo rimanga in movimento. I pretensionatori delle cinture di sicurezza devono essere sostituiti al più presto da un riparatore autorizzato MG.

Il veicolo è dotato di pretensionatori delle cinture di sicurezza. Questi sono progettati per ritrarre le cinture di sicurezza e lavorare insieme agli airbag in caso di una grave collisione. Sono progettati per ritrarre la cintura di sicurezza e "fissare" l'occupante nel sedile.

La spia dell'airbag sul quadro strumenti avvertirà il conducente di qualsiasi malfunzionamento dei pretensionatori delle cinture di sicurezza (vedere "Spie e indicatori" nel capitolo "Strumenti e comandi").

I pretensionatori delle cinture di sicurezza possono essere

attivati solo una volta. Dopo l'attivazione devono essere sostituiti. Questo può anche comportare la sostituzione di altri componenti SRS. Fare riferimento a 'Sostituzione delle parti del sistema airbag'.

Controlli, manutenzione e sostituzione delle cinture di sicurezza

Controlli delle cinture di sicurezza

Le cinture di sicurezza spaccate, usurate o sfilacciate potrebbero non funzionare correttamente in caso di collisione. Se ci sono segni di danni, sostituire la cintura di sicurezza immediatamente.

Assicurarsi sempre che il pulsante rosso di rilascio sulla fibbia della cintura di sicurezza sia rivolto verso l'alto per garantire un facile rilascio in caso di emergenza.

Si prega di seguire le istruzioni seguenti per controllare regolarmente la spia della cintura di sicurezza, la cintura di sicurezza, la linguetta metallica, la fibbia, l'arrotolatore e il dispositivo di fissaggio:

- Inserire la linguetta metallica della cintura di sicurezza nella fibbia corrispondente e tirare rapidamente la cinghia della cintura di sicurezza vicino alla fibbia per controllare che la chiusura della cintura si blocchi.
- Tenere la linguetta di metallo e tirare rapidamente la cintura di sicurezza in avanti per controllare che il rullo della cintura di sicurezza si blocchi automaticamente,

impedendo alla cinghia di estendersi.

- Estrarre completamente la cintura di sicurezza ed esaminare visivamente se ci sono torsioni, sfilacciamenti, spaccature o aree usurate.
- Estrarre completamente la cintura di sicurezza e lasciarla rientrare lentamente per garantire un funzionamento continuo e completo.
- Esaminare visivamente la cintura di sicurezza per individuare eventuali componenti mancanti o rotti.
- Assicurarsi che il sistema di allarme delle cinture di sicurezza sia perfettamente funzionante. Se la cintura di sicurezza non supera uno dei test o delle ispezioni di cui sopra, contattare immediatamente un riparatore autorizzato MG per le riparazioni.

Manutenzione delle cinture di sicurezza

NON tentare di rimuovere, installare, modificare, smontare o smaltire le cinture di sicurezza. Fate eseguire le riparazioni necessarie dal proprio riparatore autorizzato MG. Un trattamento inappropriato può portare a un funzionamento scorretto.

Assicurarsi che nessun oggetto estraneo o tagliente capiti nei meccanismi delle cinture di sicurezza. NON permettere a liquidi di contaminare la fibbia della cintura di sicurezza, questo potrebbe influenzare l'aggancio della fibbia.

Le cinture di sicurezza devono essere pulite solo con acqua calda e sapone. NON usare alcun solvente per pulire le cinture di sicurezza. NON tentare di sbiancare o tingere le cinture di sicurezza, ciò potrebbe indebolirle. Dopo la pulizia, pulire con un panno e lasciare asciugare. NON lasciare che le cinture di sicurezza si ritraggano completamente prima che siano completamente asciutta. Mantenere le cinture di sicurezza pulite e asciutte.

Se ci sono contaminanti accumulati nell'arrotolatore, la retrazione della cintura di sicurezza sarà lenta. Si prega di utilizzare un panno pulito e asciutto per rimuovere qualsiasi contaminante.

Sostituzione delle cinture di sicurezza

Gli incidenti da collisione possono danneggiare il sistema delle cinture di sicurezza. Il sistema delle cinture di sicurezza potrebbe non essere in grado di proteggere

gli utenti dopo un danno, e ciò potrebbe provocare gravi lesioni o addirittura la morte. Dopo un incidente, le cinture di sicurezza dovrebbero essere controllate e sostituite immediatamente se necessario.

Le cinture di sicurezza non devono essere cambiate dopo collisioni minori, tuttavia, altre parti del sistema delle cinture di sicurezza potrebbero richiedere attenzione. Si prega di consultare un riparatore autorizzato MG per una consulenza.

SRS - Sistema di ritenuta supplementare (airbag)

Panoramica

L'airbag (SRS) fornisce una protezione AGGIUNTIVA solo in un grave impatto frontale. Non sostituisce la necessità o l'obbligo di indossare la cintura di sicurezza.

- Airbag laterali di protezione contro l'impatto della testa (montati dietro il rivestimento del tetto)
- Modulo di controllo dell'airbag

  Si prega di notare che questo dipende dal modello e dal livello di allestimento.

Gli airbag insieme alle cinture di sicurezza forniscono una protezione ottimale per gli adulti, ma non è il caso dei bambini. Il sedile, i sistemi delle cinture e gli airbag del veicolo non sono progettati per proteggere i bambini. La protezione necessaria per i neonati deve essere fornita dai sistemi di ritenuta per bambini.

Il sistema di ritenuta supplementare consiste generalmente in:

- Airbag anteriori (montati al centro del volante e del cruscotto sopra il vano portaoggetti del passeggero)
- Airbag laterali dei sedili (montati sul lato esterno dello schienale del sedile)

Nella posizione corrispondente in cui sono montati gli airbag, c'è un segnale di avvertimento che indica "AIRBAG".

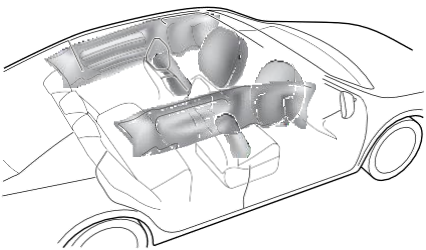

Spia degli airbag

La spia degli airbag si trova nel quadro strumenti. Se questa spia non si spegne o si accende durante la guida, indica che c'è un guasto nel sistema SRS o nelle cinture di sicurezza. Cercare un riparatore autorizzato MG quanto prima. Un guasto del sistema SRS o delle cinture di sicurezza può indicare che i componenti potrebbero non essere attivati in caso di incidente.

Dispiegamento degli airbag

I passeggeri dei sedili anteriori non devono mettere i piedi, ginocchia o qualsiasi altra parte del corpo a contatto con, o in prossimità di, un airbag frontale.

Per ridurre al minimo il rischio di lesioni accidentali causati dagli airbag che si dispiegano, le cinture di sicurezza devono essere indossate correttamente in ogni momento. Inoltre, sia il conducente che il passeggero del sedile anteriore devono regolare il loro sedile per fornire una distanza sufficiente dagli airbag anteriori. Se sono montati airbag laterali/airbag di protezione della testa, sia il conducente che il passeggero anteriore devono essere seduti in modo da mantenere una distanza sufficiente tra la parte superiore del corpo e i lati del veicolo. Questo assicurerà la massima protezione quando gli airbag laterali / airbag per la protezione della testa si dispiegano.

Quando gli airbag si aprono, i bambini senza un'adeguata protezione possono subire gravi ferite o addirittura morire. NON trasportare bambini nelle braccia o sulle ginocchia durante il viaggio. I bambini dovrebbero indossare le cinture di sicurezza adatte alla loro età. NON sporgersi dai finestrini.

Un airbag che si gonfia può causare abrasioni al viso e altre lesioni se l'occupante è troppo vicino all'airbag al momento del suo dispiegamento.

NON apporre o posizionare alcun oggetto su, o adiacente agli airbag. Questo può influenzare il passaggio dell'airbag o creare proiettili che possono causare lesioni o danni gravi in caso di apertura dell'airbag.

Dopo il dispiegamento i componenti

dell'airbag diventano molto caldi. NON toccare alcun componente relativo all'airbag. Può causare ustioni o lesioni gravi.

NON urtare o colpire la posizione in cui sono situati gli airbag o le parti correlate, in modo da evitare l'attivazione accidentale degli airbag che può causare lesioni gravi o addirittura la morte.

In caso di collisione, l'unità di controllo dell'airbag monitora il tasso di decelerazione o accelerazione indotto dalla collisione, per determinare se gli airbag devono essere dispiegati. Il dispiegamento degli airbag è praticamente istantaneo e avviene con una forza considerevole, accompagnata da un forte rumore.

A condizione che gli occupanti dei sedili anteriori siano correttamente seduti e con le cinture di sicurezza correttamente indossate, gli airbag forniranno una protezione aggiuntiva alle zone del torace e del viso nel caso in cui l'auto provochi un grave impatto frontale.

Gli airbag laterali e gli airbag laterali di protezione della testa sono progettati per offrire una protezione supplementare al lato del corpo rivolto verso l'impatto, se si verifica una grave collisione laterale.

IMPORTANTE

- Gli airbag non possono proteggere le parti inferiori del corpo dei passeggeri.
- Gli airbag non sono progettati per la collisione posteriore, impatti frontali o laterali minori, o se il veicolo si ribalta; né funzionano in seguito a una frenata brusca.
- Il dispiegamento e la retrazione degli airbag frontali e laterali avvengono molto rapidamente e non proteggono dagli effetti degli impatti secondari che possono verificarsi.
- Quando un airbag si gonfia, viene rilasciata una polvere fine. Questo non è un'indicazione di un malfunzionamento, tuttavia, la polvere può causare irritazione alla pelle e dovrebbe essere accuratamente lavata dagli occhi e da qualsiasi taglio o abrasione della pelle.
- Dopo il dispiegamento, gli airbag frontali e laterali si sgonfiano immediatamente. Questo fornisce un effetto ammortizzante graduale per l'occupante e assicura anche che la visibilità anteriore del conducente non sia oscurata.

Airbag anteriori

Non utilizzare MAI un sistema di ritenuta per bambini rivolto all'indietro su un sedile protetto da un AIRBAG ATTIVO davanti ad esso. Ciò può causare LESIONI GRAVI o addirittura MORTE al BAMBINO. Fare riferimento a 'Disabilitare l'airbag del passeggero'.

I passeggeri dei sedili anteriori non devono mettere i piedi, le ginocchia o qualsiasi altra parte del corpo a contatto con, o in prossimità di, un airbag frontale.

In casi estremi, la guida su superfici molto irregolari può causare il dispiegamento degli airbag. Si prega di fare molta attenzione quando si guida su strade irregolari.

Gli airbag sono progettati per dispiegarsi durante impatti gravi. Le seguenti condizioni possono causare il dispiegamento degli airbag.

- Una collisione frontale con oggetti solidi immobili o non deformabili ad alta velocità.
- Condizioni che possono causare gravi danni al telaio, come una collisione con cordoli, bordi della strada, burroni profondi o buche.

Airbag laterali dei sedili

La fabbricazione e il materiale dei sedili è fondamentale per il corretto funzionamento degli airbag laterali. Pertanto, si prega di NON installare coprisedili che possono influire sull'attivazione degli airbag laterali.

In caso di un grave impatto laterale, l'airbag laterale interessato si attiverà (solo il lato interessato).

- L'airbag si attiva nel caso in cui il lato del veicolo venga colpito da un oggetto solido o da un altro veicolo.

Airbag laterali per la protezione della testa

In caso di un grave impatto laterale, il relativo airbag a tendina si attiverà (solo il lato interessato).

- L'airbag a tendina si attiva nel caso in cui il lato del veicolo venga colpito da un oggetto solido o da un altro veicolo.

Condizioni in cui gli airbag non si attivano

L'attivazione degli airbag non dipende dalla velocità del veicolo, ma dall'oggetto che il veicolo colpisce, dall'angolo d'impatto e dal tasso con cui l'auto cambia velocità in seguito a una collisione. Quando la forza d'urto della collisione viene assorbita o dispersa nel corpo del veicolo, gli airbag possono non dispiegarsi; tuttavia, gli airbag possono talvolta dispiegarsi in base alle condizioni di impatto. Pertanto, l'attivazione degli airbag non deve essere valutata in base alla gravità del danno al veicolo.

Airbag anteriori

In certe condizioni gli airbag anteriori potrebbero non attivarsi. Alcuni esempi sono elencati di seguito:

- Il punto d'impatto non è centrale nella parte anteriore del veicolo.
- L'impatto non è di forza sufficiente (l'impatto è con un oggetto che non è solido, come un palo della luce o transenne).
- L'area di impatto è alta (collisione con il portellone di un camion).
- Impatti sulla parte posteriore o laterale del veicolo.

- Ribaltamento del veicolo.
- Collisione frontale ad angolo con un guardrail.

Airbag laterali dei sedili e airbag laterali di protezione della testa

In certe condizioni gli airbag laterali dei sedili e gli airbag laterali di protezione della testa potrebbero non attivarsi. Alcuni esempi sono elencati di seguito:

- Impatti laterali a certe angolazioni.
- Impatti laterali leggeri come con una moto.
- Impatti che non sono centrali sul lato del veicolo o troppo lontani verso il vano anteriore o il bagagliaio.
- Ribaltamento del veicolo.
- Collisione frontale ad angolo con i guardrail.
- L'impatto angolato non è di forza sufficiente (l'impatto è con un oggetto che non è solido, come un palo della luce o barriere centrali).
- L'impatto non è di forza sufficiente (con un altro veicolo, fermo o in movimento).
- L'impatto avviene dalla parte posteriore del veicolo.

Disabilitare l'airbag del passeggero

L'airbag del passeggero deve essere disattivato solo quando un seggiolino per bambini rivolto all'indietro è montato sul sedile del passeggero anteriore.

Quando un adulto è seduto sul sedile del passeggero anteriore, assicurarsi che l'airbag sia attivato.

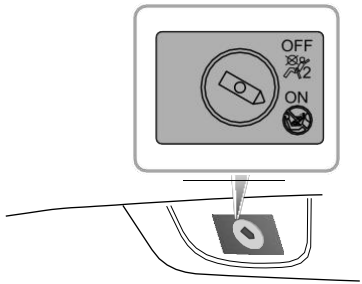

L'interruttore di disabilitazione dell'airbag del passeggero si trova all'interno del vano portaoggetti; inserire la chiave e girare l'interruttore nella posizione ON o OFF per abilitare o disabilitare l'airbag del passeggero.

La luce di stato dell'airbag del passeggero si trova nel gruppo delle luci interne montate sul tetto. La forma del gruppo delle luci varia a seconda della configurazione del veicolo.

Quando l'interruttore viene portato in posizione OFF, la spia OFF (situata nel pannello informativo relativo all'airbag del passeggero nel gruppo delle luci) si accende, questo indica che l'airbag del passeggero è disattivato.

Quando l'interruttore viene portato in posizione ON, la spia ON (situata nel pannello informativo relativo all'airbag del passeggero nel gruppo delle luci) si accende, questo indica che l'airbag del passeggero è attivato.

Manutenzione e sostituzione degli airbag

Informazioni di servizio

NON installare o modificare gli airbag. Qualsiasi modifica alla struttura del veicolo o al cablaggio del sistema degli airbag è severamente vietata.

Le modifiche alla struttura del veicolo sono proibite. Questo può influenzare il normale funzionamento del sistema SRS.

NON permettere che queste aree siano sommerse da liquidi e NON usare benzina, detergenti, paste per mobili o lucidanti.

Se l'acqua contamina o entra nel sistema SRS, può causare danni e influenzarne l'attivazione. In questo caso contattare un riparatore autorizzato MG immediatamente.

Se la spia degli airbag non si accende, rimane accesa o se ci sono danni alla parte anteriore o laterale del veicolo, o se le coperture di un airbag mostrano segni di danni, contattare immediatamente un riparatore autorizzato MG.

IMPORTANTE

- La rimozione o la sostituzione di un modulo airbag deve essere effettuata da un riparatore autorizzato MG.
- Dopo 10 anni dalla data iniziale di registrazione (o dalla data di installazione di un airbag sostitutivo), alcuni componenti dovranno essere sostituiti da un riparatore autorizzato MG. La pagina appropriata del Portfolio di servizio deve essere firmata e timbrata una volta che il lavoro è stato completato.

Sostituzione delle parti del sistema airbag

Anche se l'airbag non si attiva, le collisioni possono causare danni al sistema SRS nel veicolo. Gli airbag potrebbero non funzionare correttamente dopo un danno e non possono proteggere se stessi e gli altri passeggeri quando si verifica una seconda collisione, che può causare lesioni gravi o addirittura la morte. Per garantire che il sistema SRS possa funzionare correttamente dopo una collisione, si prega di recarsi da un riparatore autorizzato MG per controllare gli airbag e ripararli se necessario.

Gli airbag sono progettati per essere usati solo una volta. Una volta che l'airbag si è aperto, è necessario sostituirne le parti. Si prega di recarsi da un riparatore autorizzato MG per la sostituzione.

Smaltimento degli airbag

Quando il veicolo viene venduto, assicurarsi che il nuovo proprietario sappia che il veicolo è dotato di airbag e che sia a conoscenza della data di sostituzione di qualsiasi componente del sistema SRS.

Se il veicolo viene rottamato, gli airbag non dispiegati possono essere potenzialmente pericolosi, quindi, prima dello smaltimento, devono essere dispiegati in sicurezza in un determinato ambiente da un'agenzia professionista o da un riparatore autorizzato MG.

Sistemi di ritenuta per bambini

Importanti istruzioni di sicurezza sull'uso dei sistemi di ritenuta per bambini

Si raccomanda che i bambini di età inferiore ai 12 anni siano seduti sul sedile posteriore del veicolo, in un sistema di ritenuta per bambini appropriato al loro peso e alle loro dimensioni. I neonati di età inferiore ai 2 anni devono essere assicurati in un sistema di ritenuta per bambini.

Si raccomanda di montare su questo veicolo un sistema di ritenuta per bambini conforme agli standard UN ECE-R44 o ECE-R129. Controllare le indicazioni sul sistema di ritenuta per bambini.

Ci sono diversi sistemi di ritenuta per bambini disponibili, di diversi tipi e specifiche. Per una protezione ottimale, si raccomanda di scegliere sistemi di ritenuta adeguati all'età e al peso del bambino.

È importante rispettare le istruzioni di installazione fornite dal produttore del sistema di ritenuta per bambini e che qualsiasi sistema di ritenuta per bambini sia fissato correttamente al veicolo. Il mancato rispetto di queste istruzioni può causare la morte o gravi lesioni al bambino in caso di arresto improvviso o incidente.

- Tutti gli occupanti, compresi i bambini, devono indossare le cinture di sicurezza o utilizzare un adeguato sistema di ritenuta.
- MG raccomanda vivamente che i bambini di età inferiore ai 12 anni o di altezza inferiore a 1,5 metri utilizzino l'apposito sistema di ritenuta per bambini montato sul sedile posteriore.
- Solo un bambino può essere trasportato in ogni sistema di ritenuta.
- Non posizionare il bambino in grembo o in braccio quando è seduto su un qualsiasi sedile.
- Assicurarsi che il sedile sia bloccato in posizione quando si installa un seggiolino o un sistema di ritenuta per bambini.
- Se si installa un sistema di ritenuta per bambini rivolto all'indietro sul sedile posteriore, il sedile anteriore corrispondente deve essere regolato in avanti; se si installa un sistema di ritenuta per bambini rivolto in avanti sul sedile anteriore, potrebbe essere necessario rimuovere il corrispondente poggiatesta.
- Non lasciare mai che il bambino stia in piedi o in ginocchio sul sedile durante la guida.
- Assicurarsi sempre che il bambino sia seduto correttamente nel sistema di sicurezza per bambini.
- I modi in cui si usano le cinture di sicurezza hanno una grande influenza sulla protezione massima offerta dalle stesse. È necessario rispettare le istruzioni del produttore del sistema di ritenuta per bambini sull'uso corretto delle cinture di sicurezza. Se le cinture di sicurezza non sono allacciate correttamente, anche un piccolo incidente stradale può portare a delle lesioni.
- I sistemi di ritenuta per bambini che non sono montati correttamente possono muoversi e ferire gli altri occupanti in caso di incidente o di frenata di emergenza. Pertanto, anche se non c'è un neonato o un bambino nel sistema di ritenuta, questo deve essere montato correttamente e saldamente nel veicolo.

Avvertenze e istruzioni sull'uso del sistema di ritenuta per bambini sul sedile del passeggero anteriore

Non utilizzare MAI un sistema di ritenuta per bambini rivolto all'indietro su un sedile protetto da un AIRBAG ATTIVO davanti ad esso, possono verificarsi MORTE o LESIONI GRAVI per il BAMBINO.

Nei casi in cui è necessario installare un sistema di ritenuta per bambini rivolto all'indietro sul sedile del passeggero anteriore, utilizzare la chiave per disattivare la funzione dell'airbag del passeggero, oppure possono verificarsi gravi lesioni o addirittura la morte.

Una volta rimosso il sistema di ritenuta per bambini dal sedile del passeggero anteriore, usare la chiave per riattivare l'airbag del passeggero anteriore.

Quando si installa un sistema di ritenuta per bambini sul sedile del passeggero anteriore, spostare il sedile del passeggero anteriore il più indietro possibile.

Utilizzare un sistema di ritenuta per ciascun bambino.

Si prega di leggere l'etichetta con avviso di sicurezza sull'aletta parasole. Se possibile, installare sempre i sistemi di ritenuta per bambini sul sedile posteriore. Se è necessario installare un sistema di ritenuta per bambini sul sedile anteriore, osservare le avvertenze di cui sopra.

Sicurezza dei bambini e airbag laterali

I bambini non dovrebbero essere ammessi nelle aree in cui gli airbag possono dispiegarsi, c'è il rischio di lesioni gravi.

Gli airbag o gli oggetti nell'area di dispiegamento degli airbag laterali possono causare lesioni.

Quando si utilizza il corretto sistema di ritenuta per

bambini per assicurare correttamente il bambino sul sedile posteriore e la posizione di seduta del bambino è corretta, c'è abbastanza spazio tra il bambino e l'area di dispiegamento dell'airbag laterale perché l'airbag si apra senza alcun impedimento, e pertanto fornisce la migliore protezione.

Dovrebbero essere usati solo i sistemi di ritenuta per bambini raccomandati adatti per l'età, l'altezza e il peso del bambino.

NON posizionare alcun oggetto nelle aree in cui gli airbag possono dispiegarsi, c'è il rischio di lesioni gravi.

In caso di collisione laterale, gli airbag laterali possono fornire una migliore protezione al passeggero. Tuttavia, quando l'airbag si dispiega, si genera una forza di espansione molto potente. Se la posizione di seduta del passeggero non è corretta, si può incorrere in GRAVI lesioni o addirittura la MORTE.

Gruppi di sistemi di ritenuta per bambini

Assicurato con cinture diagonali a 3 punti

Si prega di NON posizionare il sistema di ritenuta per bambini rivolto all'indietro nel sedile del passeggero anteriore, questo potrebbe causare gravi lesioni o addirittura la morte.

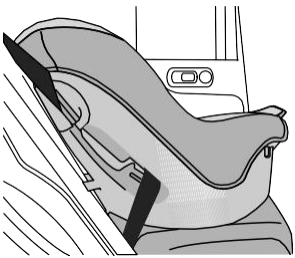

Si raccomanda che i bambini siano sempre seduti nella parte posteriore del veicolo in un sistema di ritenuta per bambini, e fissati con cinture di sicurezza diagonali a 3 punti.

Sistemi di ritenuta per bambini ISOFIX

Gli ancoraggi ISOFIX nel sedile posteriore sono progettati per essere usati solo con i sistemi ISOFIX.

Gli ancoraggi dei sistemi di ritenuta per bambini sono progettati per sopportare solo i carichi imposti da sistemi di ritenuta per bambini correttamente montati. In nessuna circostanza sono destinati a essere utilizzati per le cinture di sicurezza per adulti, imbracature o per fissare altri oggetti o attrezzature al veicolo.

Nota: quando si installa e si utilizza qualsiasi sistema di ritenuta per bambini, seguire sempre le istruzioni del produttore.

Nota: i sedili posteriori montati su questo veicolo sono dotati dell'interfaccia ISOFIX (come indicato dalla freccia nell'immagine sottostante) e sono progettati per collegarsi a un seggiolino per bambini ISOFIX.

1 Fissare i sistemi di sicurezza per bambini ISOFIX approvati per il veicolo alle staffe di montaggio.

2 Quando si usano le staffe di montaggio ISOFIX per il montaggio del seggiolino, si possono utilizzare sistemi di ritenuta per bambini ISOFIX universalmente approvati.

3 Per fissare la cinghia Top Tether (fissaggio superiore) del sistema di ritenuta per bambini, far passare la cinghia di fissaggio sotto il poggiatesta e fissarla al gancio di ancoraggio, facendo attenzione a non attorcigliare la cinghia. Se non si utilizzano gli ancoraggi inferiori ISOFIX usando la cintura di sicurezza, completare l'installazione in linea con le istruzioni del produttore del sistema di ritenuta per bambini.

Nota: quando si utilizzano sistemi di ritenuta per bambini universalmente approvati, è necessario utilizzare il Top Tether.

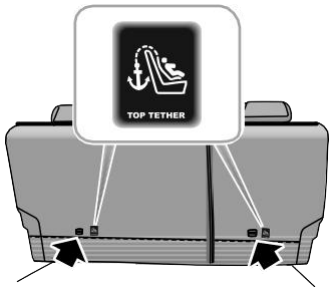

4 Dopo l'installazione, applicare una forza adeguata per garantire che il sistema di ritenuta sia saldamente fissato.

Posizioni di ritenuta per bambini approvate

Si raccomanda di montare su questo veicolo un sistema di ritenuta per bambini conforme agli standard UN ECE-R44 o ECE-R129. Controllare le indicazioni sul sistema di ritenuta per bambini.

Posizioni approvate per i sistemi di ritenuta per bambini (per sistemi di ritenuta non ISOFIX)

Gruppo di massa	Posizioni a sedere			
	Passeggero anteriore		Posterior e fuoribordo	Posteriore centrale
	Con l'interruttore di disattivazione dell'airbag del passeggero anteriore:			
	Airbag ON	Airbag OFF		
0 gruppo (meno di 10 kg)	X	U	U	U
Gruppo 0+ (meno di 13 kg)	X	U	U	U
I gruppo (9～18 kg)	X	U	U	U
II gruppo (15～25 kg)	X	U	U	U
III gruppo (22 ～ 36 kg)	X	U	U	U

Nota: descrizione delle lettere nella tabella:
U = Adatto a sistemi di ritenuta per bambini universali approvati per questo gruppo di massa; X = Posizione del sedile non adatta a sistemi di ritenuta per bambini in questo gruppo di massa.

Posizioni approvate per i sistemi di ritenuta per bambini (per sistemi di ritenuta ISOFIX)

Posizione di seduta		Categorie di gruppi di massa			
		gruppo 0	gruppo 0+	gruppo I	
		Rivolto all'indietro		Rivolto in avanti	Rivolto all'indietro
		Fino a 13 kg		9～18 kg	
Sedile del passeggero anteriore	Classe di ampiezza	Non dotato di ISOFIX			
	Tipo di sedile				
Sedile posteriore laterale ISOFIX	Classe di ampiezza	C, D, E[1]		A, B, B1[1]	C,D[1]
	Tipo di sedile	IL[2]		IL[2], IUF[3]	IL[2]
Sedile centrale posteriore	Classe di ampiezza	Non dotato di ISOFIX			
	Tipo di sedile				

Nota: IL = è adatto a particolari sistemi di ritenuta per bambini ISOFIX della categoria semi-universale. Si prega di consultare le liste di suggerimenti dei fornitori di sistemi di ritenuta per bambini per i veicoli;
IUF = è adatto ai sistemi di ritenuta per bambini ISOFIX rivolti in avanti di categoria universale approvati per l'uso in questo gruppo di massa e classe di dimensioni ISOFIX;
1. La classe di dimensioni ISOFIX per i sistemi di sicurezza universali e semi-universali per bambini è definita dalle lettere maiuscole A～
G. Queste lettere di identificazione sono mostrate sul seggiolino ISOFIX;

2. Al momento della pubblicazione, il seggiolino ISOFIX consigliato del Gruppo 0+ è il Britax Romer Baby Safe;
3. Al momento della pubblicazione, il seggiolino ISOFIX di gruppo I consigliato è il Britax Romer Duo.

Nota: al momento della pubblicazione, il seggiolino per bambini ISOFIX del gruppo II-III consigliato è il KidFix II XP SICT.

Tabella dei seggiolini per bambini I - Size

La tabella fornisce una raccomandazione su quali seggiolini per bambini I- Size si adattano a quali luoghi e per quali dimensioni di bambini.

Il seggiolino per bambini deve essere approvato in conformità con il regolamento UN R129.

Tipo di seggiolino per bambini	Sedile del passeggero anteriore	Sedili posteriori esterni	Sedile centrale posteriore
Sistemi di ritenuta per bambini I-Size	X	I-U	X

Nota: I-U = è adatto per l'uso con sistemi di ritenuta per bambini I-Size rivolti in avanti e all'indietro. X = non adatto per l'uso con sistemi di ritenuta I- Size.

Gruppo 0/0+ di sistemi di ritenuta per bambini

Quando l'airbag del passeggero anteriore è attivo, non collocare mai un sistema di ritenuta per bambini rivolto all'indietro sul sedile del passeggero anteriore. Si possono verificare gravi lesioni o addirittura la morte.

I sistemi di ritenuta per bambini che possono essere regolati in posizione sdraiata sono più adatti per i bambini con peso inferiore a 10 kg (normalmente per bambini con meno di 9 mesi) o con peso inferiore a 13 kg (normalmente per bambini con meno di 24 mesi).

Gruppo I di sistemi di ritenuta per bambini

Quando l'airbag del passeggero anteriore è attivo, non collocare mai un sistema di ritenuta per bambini rivolto all'indietro sul sedile del passeggero anteriore. Si possono verificare gravi lesioni o addirittura la morte.

I sistemi di ritenuta per bambini rivolti all'indietro/in avanti sono più adatti per i bambini il cui peso è di 9～18 kg (normalmente per bambini con più di 9 mesi e meno di 4 anni).

Gruppo II di sistemi di ritenuta per bambini

La sezione diagonale della cintura di sicurezza deve passare attraverso la spalla e la parte superiore del corpo, lontano dal collo. La sezione del giro della cintura deve passare attraverso i fianchi, lontano dall'addome.

La combinazione di sistema di ritenuta per bambini e cintura di sicurezza diagonale a 3 punti è più adatta per i bambini il cui peso è di 15～25 kg (normalmente per quelli di età superiore a 3 anni e inferiore a 7 anni).

Gruppo III di sistemi di ritenuta per bambini

La sezione diagonale della cintura di sicurezza deve passare attraverso la spalla e la parte superiore del corpo, lontano dal collo. La sezione del giro della cintura deve passare attraverso i fianchi, lontano dall'addome.

La combinazione del seggiolino di rialzo per bambini e della cintura di sicurezza diagonale a 3 punti del veicolo è più adatta per i bambini il cui peso è di 22 ～ 36 kg e la cui altezza è inferiore a 1,5 m (normalmente per quelli di circa 7 anni o quelli più grandi di 7 anni).

Avviamento e guida

165 Chiavi

168 Blocco di sicurezza per bambini

169 Sistema d'allarme

176 Sistema di avviamento e arresto dell'alimentazione

179 Sistema di controllo dell'avvertimento per i pedoni

180 Guida economica e ecologica

182 Requisiti di carica e scarica

201 Trasmissione elettrica

213 Sistema frenante

225 Sistema di controllo della velocità adattiva

235 Sistema di assistenza al parcheggio

*238 Sistema di assistenza posteriore al conducente **

244 Sistema di monitoraggio della pressione degli pneumatici(TPMS)

245 Sistema di assistenza alla guida

262 Trasporto del carico

Chiavi

Panoramica

Tenere la chiave di riserva in un posto sicuro - non all'interno del veicolo!

La chiave smart contiene componenti elettronici delicati e devono essere protetti da urti e danni causati dall'acqua, dalle alte temperature, dall'umidità, dalla luce diretta del sole e dagli effetti di solventi, cere e detergenti abrasivi.

Il veicolo è dotato di due chiavi smart, ognuna delle quali contiene una chiave meccanica di riserva, che azionerà la serratura meccanica della portiera del conducente. Le chiavi smart fornite sono programmate per il sistema di sicurezza dell'auto, qualsiasi chiave che non è programmata per l'auto non azionerà la funzione di accesso senza chiave o l'immobilizzazione del veicolo.

Chiave smart

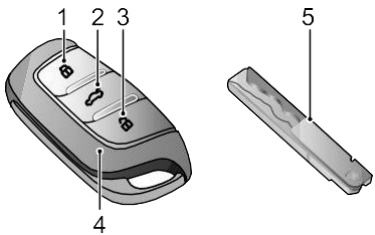

1 Pulsante di blocco

2 Pulsante del portellone

3 Pulsante di sblocco

4 Chiave smart

5 Chiave meccanica

La chiave smart funziona solo entro un certo raggio. Il suo raggio d'azione è talvolta influenzato dalle condizioni della batteria, da fattori fisici e geografici. Per motivi di sicurezza, dopo aver bloccato il veicolo con la chiave smart, si prega di ricontrollare se il veicolo è bloccato.

Se la chiave viene persa/rubata o rotta, una sostituzione può essere ottenuta da un riparatore autorizzato MG. La chiave persa/rubata può essere disattivata. Se la chiave persa viene ritrovata, un riparatore autorizzato MG può riattivarla.

Nota: qualsiasi chiave fatta in maniera indipendente al di fuori della rete di riparatori autorizzati MG potrebbe non avviare il motore e potrebbe compromettere la sicurezza dell'auto. Per ottenere una sostituzione con una chiave adatta, si raccomanda di consultare un riparatore autorizzato MG.

Nota: la nuova chiave non può essere fornita nell'immediato perché richiede la programmazione sul veicolo da parte del riparatore autorizzato MG.

Nota: quando si utilizza il veicolo con la chiave smart, evitare di posizionarla vicino a dispositivi con forti interferenze radio (come computer portatili e altri prodotti elettronici), il normale funzionamento della chiave potrebbe essere influenzato.

Sostituzione della batteria

Si prega di basarsi sull'immagine guida per sostituire la batteria della chiave smart se si verifica una delle seguenti condizioni:

- Il raggio delle funzioni di blocco/sblocco della chiave smart è ridotta;
- La spia dell'immobilizzazione del motore sul quadro strumenti lampeggia.

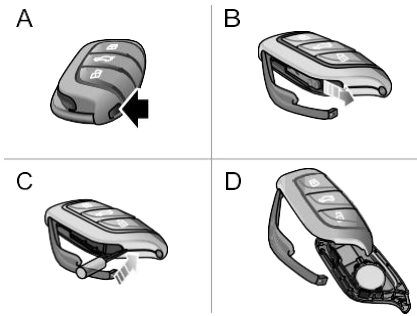

1 Premere il pulsante (A) sulla chiave smart per rimuovere il rivestimento protettivo.

2 Rimuovere la chiave meccanica di riserva (B) nella direzione indicata dalla freccia.

3 Usare un attrezzo a lama piatta adatto e inserirlo nel lato della chiave (C), staccare con attenzione il coperchio della batteria e separare gli involucri superiore e inferiore (D).

4 Rimuovere la batteria dallo slot.

5 Mettere la nuova batteria nello slot e assicurarsi che sia in pieno contatto con esso.

Nota: assicurarsi che la polarità della batteria sia corretta (lato '+' rivolto verso il basso).

Nota: si raccomanda di utilizzare una batteria CR2032.

6 Rimontare il coperchio e premere con forza, assicurandosi che lo spazio intorno al coperchio sia uniforme.

7 Rimontare la chiave meccanica e chiudere il rivestimento decorativo.

8 Avviare il motore per risincronizzare la chiave con il veicolo.

IMPORTANTE

- L'uso di una batteria non corretta o inadeguata può danneggiare la chiave smart. La tensione nominale, le dimensioni e le specifiche della nuova sostituzione devono essere le stesse di quella vecchia.
- Il montaggio errato della batteria può danneggiare la chiave.
- Lo smaltimento della batteria usata deve essere rigorosamente in accordo con gli atti di protezione ambientale pertinenti.

Sicure a prova di bambino

Non lasciare MAI i bambini senza sorveglianza nel veicolo.

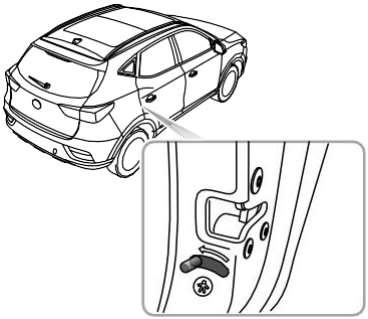

I passi per abilitare o disabilitare le sicure a prova di bambino sono i seguenti:

- Aprire la portiera posteriore sul lato corrispondente, spostare la leva della sicura per bambini in posizione di blocco nella direzione della freccia per inserire la sicura per bambini;
- Spostare la leva in posizione di sblocco nella direzione inversa della freccia per disattivare la sicura per bambini.

Con la sicura per bambini bloccata, la porta posteriore del lato corrispondente non può essere aperta dall'interno dell'auto, ma può essere aperta dall'esterno dell'auto.

Sistema di allarme

L'auto è dotata di un allarme antifurto e di un sistema di immobilizzazione del motore. Per garantire la massima sicurezza e comodità di funzionamento, si raccomanda vivamente di leggere attentamente questo capitolo per comprendere appieno l'attivazione e la disattivazione dei sistemi di antifurto.

Immobilizzazione dell'alimentazione

L'immobilizzazione dell'alimentazione è progettata per salvaguardare il veicolo dal furto. Il sistema di immobilizzazione elettrica può essere disattivato per avviare l'auto solo con la chiave associata.

Premere il pulsante START/STOP sul quadro strumenti, una volta rilevata una chiave valida nel veicolo, il sistema di immobilizzazione si disattiva automaticamente.

Se il centro messaggi mostra "chiave smart non rilevata" o "inserire la chiave in posizione di supporto" o la spia di avviso del sistema di immobilizzazione dell'alimentazione si accende, inserire la chiave smart in fondo al portabicchieri della plancia centrale (fare riferimento alla "Procedura di avviamento alternativa" nella sezione "Avviamento e arresto del sistema elettrico"), oppure provare a usare la chiave di riserva. Se l'auto non può ancora essere avviata, contattare un riparatore autorizzato MG.

Sistema antifurto della carrozzeria

Blocco e sblocco

Quando il veicolo è bloccato, le spie lampeggiano tre volte; quando è sbloccato, le spie lampeggiano una volta.

Funzionamento del sistema di blocco della portiera (chiave)

Blocco con chiave

- Uso del telecomando per bloccare: premere il pulsante di blocco sulla chiave per bloccare l'auto dopo aver chiuso le portiere, il cofano e il portellone.
- Uso della chiave meccanica per bloccare: azionare parzialmente la maniglia di sblocco della porta, usando un attrezzo a lama piatta adatto, inserire l'attrezzo nella parte inferiore del rivestimento e rimuovere con attenzione il coperchio del rivestimento della serratura della portiera, inserire la chiave nella serratura della portiera del conducente e girare in senso orario per bloccare l'auto.

Sblocco con chiave

- Uso del telecomando per sbloccare: premere il pulsante di sblocco sulla chiave per sbloccare l'auto.
- Uso della chiave meccanica per sbloccare: azionare parzialmente la maniglia di sblocco della portiera e, utilizzando una lama piatta adatta, inserire l'attrezzo nella parte inferiore del rivestimento e rimuovere con attenzione il coperchio del rivestimento della serratura della portiera del conducente, inserire la chiave nella serratura della portiera del conducente e girare in senso antiorario per sbloccare l'auto.

Find my car (trova la mia auto)

Dopo che il veicolo è stato lasciato in una condizione di blocco per alcuni minuti, premendo nuovamente il pulsante di blocco sul telecomando si abilita la funzione “Find my car”. Questa funzione identificherà l'auto tramite un allarme acustico e visivo. Premendo nuovamente il pulsante di blocco sul portatile, questa operazione viene sospesa. Premendo il pulsante di sblocco si annulla questa operazione. Questa funzione può essere impostata sul display dell’infotainment.

Nota: se il sistema di alimentazione del veicolo non viene commutato sulla posizione ACC/ON/READY entro 15 secondi dopo che il veicolo è stato sbloccato con la chiave meccanica, l'allarme di immobilizzazione scatterà.

Nota: se nessun pannello viene aperto entro pochi secondi dopo che il veicolo è stato sbloccato con la chiave a telecomando, tutte le porte si richiuderanno automaticamente.

Funzionamento del sistema di blocco della portiera (senza chiave)

IMPORTANTE
veicolo perché il sistema senza chiave funzioni correttamente.

Il sistema di ingresso senza chiave può bloccare e sbloccare le portiere e il portellone posteriore, purché si abbia la chiave smart e ci si avvicini all'auto.

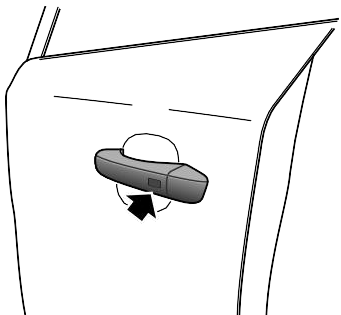

Blocco senza chiave

Dopo aver portato l'interruttore START/STOP in posizione OFF ed essere usciti dalla vettura, premere una volta il pulsante della maniglia della portiera prima di allontanarsi dalla vettura per bloccare tutte le portiere e il portellone (non è necessario premere il pulsante di blocco sulla chiave). Notare che in questo modo si inserirà anche l'allarme e si immobilizzerà il veicolo.

Sblocco senza chiave

Premere il pulsante sulla maniglia della portiera anteriore una volta per sbloccare l'auto, poi tirare la maniglia della portiera per aprire l'auto.

Nota: quando il veicolo è bloccato, se ci si trova nel raggio d'azione della chiave smart e si aziona il pulsante della maniglia della portiera ma non si eseguono altre azioni, dopo 30 secondi il veicolo si richiuderà automaticamente per garantire la sicurezza.

IMPORTANTE
Dopo aver bloccato la portiera con la chiave, premere il pulsante sulla maniglia della portiera per sbloccare l'auto. Se l'auto non può essere sbloccata o bloccata normalmente, rivolgersi a un riparatore autorizzato MG.

Mancato blocco

Se la portiera del conducente non è completamente chiusa quando si preme il pulsante di blocco della chiave smart, o l'interruttore START/STOP non è stato spento, il clacson del veicolo suonerà una volta, indicando il mancato blocco. In questo caso, nessuna delle porte si bloccherà e il sistema di allarme non sarà avviato.

Se la portiera del conducente è chiusa e la portiera del passeggero, il cofano o il portellone non sono completamente chiusi, il clacson suonerà una volta per indicare il mancato blocco a seguito del tentativo di chiusura dell'auto. Tuttavia, gli attributi di "attivazione parziale" del sistema di sicurezza permetteranno di avviare il più possibile il sistema (tutte le portiere completamente chiuse, cofano o portellone saranno protette, ma non la porta aperta!) L'indicatore di allarme lampeggerà. Non appena la porta rimasta aperta viene chiusa, il sistema di sicurezza tornerà ad uno stato di avviamento in maniera automatica.

Allarme antifurto

Se l'allarme antifurto viene attivato, il clacson dell'auto suonerà continuamente. Premere il pulsante di sblocco sulla chiave e l'allarme antifurto verrà disattivato.

Interruttore di blocco e sblocco interno

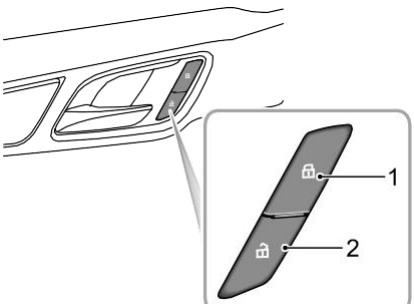

1 Interruttore di blocco

2 Interruttore di sblocco

Quando il sistema di allarme antifurto non è in funzione, premere l'interruttore di blocco (1) per bloccare tutte le porte; premere l'interruttore di sblocco (2) per sbloccare tutte le porte.

Nota: se il sistema di allarme antifurto è attivato, premendo il pulsante di blocco/sblocco non si bloccano/sbloccano le porte ma si attiva il sistema di allarme.

Se le portiere, il cofano e il portellone sono chiusi, premere l'interruttore di blocco interno. L'indicatore giallo sull'interruttore della serratura interna si accende.

Se un blocco errato è causato da una portiera passeggero, dal portellone posteriore o dal cofano, premere l'interruttore di blocco interno. L'indicatore giallo sull'interruttore della serratura interna si accende.

Maniglie interne delle portiere

Utilizzare la maniglia interna della portiera per aprirla:

1 Tirare la maniglia interna della portiera una volta per sbloccarla.

2 Tirare di nuovo la maniglia interna della porta per aprirla.

Blocco in marcia

Tutte le porte si bloccano automaticamente quando la velocità su strada supera i 15 km/h (10 mph).

Sblocco automatico

Quando l'interruttore START/STOP viene portato in posizione OFF, tutte le porte si sbloccano automaticamente.

Portellone

Se il portellone non può essere chiuso a causa del tipo di carico, assicurarsi di chiudere tutti i finestrini durante la guida, selezionare la modalità "viso" di distribuzione dell'aria condizionata e impostare la ventola alla massima velocità, in modo da diminuire i gas di scarico che entrano nel veicolo.

Modalità di apertura del portellone

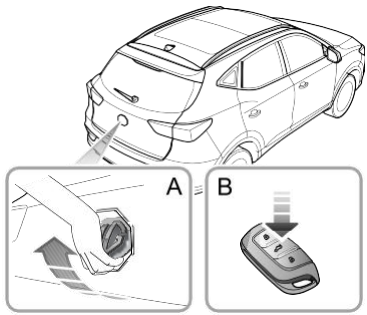

Il portellone può essere aperto con i seguenti 2 metodi:

1 Quando il veicolo è sbloccato o la chiave associata appare nel raggio di 1 m intorno al portellone, aprire direttamente il portellone girando il simbolo sul portellone (Figura A).

2 Quando l'interruttore START/STOP è in posizione OFF, premere il pulsante di rilascio sulla chiave a telecomando (Figura B) per più di 2 secondi per aprire il portellone.

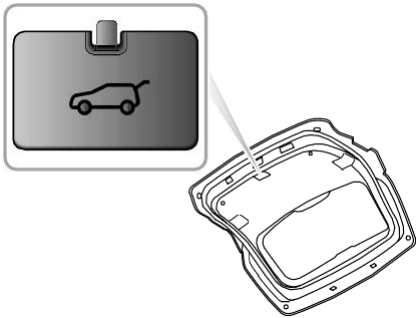

Apertura di emergenza del portellone

L'accesso per lo sblocco di emergenza del portellone si trova al centro del rivestimento del portellone.

Abbassare il sedile posteriore per avere accesso, rimuovere il tappo di copertura e ruotare la manopola di apertura di emergenza in senso antiorario per aprire il portellone dall'interno.

Sistema di avviamento e arresto dell'alimentazione

Interruttore START/ STOP

L'interruttore START/STOP senza chiave si trova nella fascia a destra del piantone dello sterzo, è un interruttore a pulsante. Per azionare l'interruttore, la chiave smart deve trovarsi all'interno del veicolo.

Le informazioni dello stato operativo sono le seguenti:

Indicatore OFF (spento)

Se l'interruttore non è stato azionato e non ci sono indicatori illuminati, il sistema di alimentazione è spento. I sedili elettrici e gli specchietti elettrici rimangono operativi.

Luce gialla (ACC)

Se si preme il pulsante START/STOP senza applicare il freno a pedale mentre il sistema di alimentazione del veicolo è spento, il sistema passa allo stato ACC e si accende l'indicatore giallo nel pulsante dell'interruttore. La posizione ACC permette il funzionamento di alcuni accessori come i finestrini elettrici.

Luce verde (ON/READY)

- Mentre si trova nello stato ACC, premendo il pulsante START/STOP senza applicare il freno a pedale, il sistema passa allo stato ON e l'indicatore verde si accende. Questo permetterà ai restanti sistemi elettrici di funzionare.
- Premendo il pulsante START/STOP con P selezionato e il freno a pedale applicato, il veicolo sarà nello stato READY, l'indicatore verde si accenderà e la parola READY apparirà sul display informativo del quadro strumenti. Questo indica che tutti i

i sistemi funzionano e il veicolo è pronto per essere guidato.

Nota: mentre è in stato di OFF, se il conducente esce dal veicolo lasciando la chiave smart all'interno, dopo la seconda operazione di riapertura della portiera del conducente, il centro messaggi del quadro strumenti mostrerà un messaggio di avviso per indicare che la chiave è ancora nell'auto.

Nota: per spostare la manopola del cambio elettronico da P il veicolo deve essere in stato ON/READY e il freno a pedale inserito.

Se l'auto è soggetta a forti segnali radio, i sistemi di avviamento e di accesso senza chiave possono subire interferenze e non funzionare correttamente. Si prega di consultare la 'Procedura di avviamento' alternativa.

Modalità READY

Impostazione del sistema di alimentazione in modalità READY:

1 Assicurarsi che tutti i carichi elettrici non necessari siano spenti.

2 Assicurarsi che il freno di stazionamento sia inserito.

3 Assicurarsi che siano selezionate P o N (se la manopola di comando del cambio è in qualsiasi altra posizione, il sistema di alimentazione non può essere commutato allo stato ON/READY)

4 Premere il pedale del freno.

5 Premere l'interruttore START/STOP (non tenere premuto il pulsante, rilasciarlo immediatamente).

IMPORTANTE

- Se il veicolo non entra in uno stato di READY, controllare eventuali indicatori di avviso o messaggi mostrati nel centro messaggi del quadro strumenti. In caso di temperature estremamente basse, attendere 5 minuti tra un tentativo di accensione e l'altro; se dopo 3 tentativi lo stato di accensione non può essere impostato su READY, consultare un riparatore autorizzato MG o un servizio di soccorso stradale.
- Non lasciare il sistema di alimentazione in uno stato ACC o ON/READY per lunghi periodi di tempo, l'uso eccessivo di apparecchiature elettriche può portare allo scaricamento della batteria.
- Il veicolo è dotato di un sistema antifurto. Le chiavi di provenienza indipendente potrebbero non permettere l'accesso al veicolo e l'accensione del sistema. Qualsiasi nuova chiave richiederà la programmazione con il software del produttore.
- L'auto è dotata di complessi sistemi di controllo elettronico, assicurarsi che tutti gli altri dispositivi di trasmissione radio o elettromagnetici siano tenuti lontani dalla chiave smart e dagli scomparti della plancia centrale. Possono causare interferenze e problemi operativi. Si prega di consultare la 'Procedura di avviamento' alternativa.

Procedura di avviamento alternativa

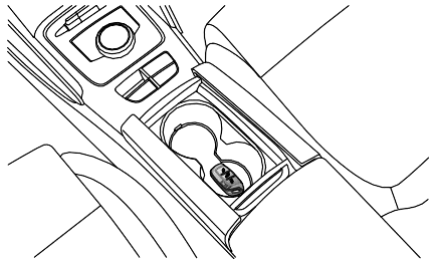

Se il veicolo si trova in una zona dove ci sono forti segnali radio che causano interferenze o la condizione della batteria della chiave smart è bassa, si prega di utilizzare i seguenti passaggi per tentare di avviare l'auto:

1 Posizionare la chiave smart al centro del vano portabicchieri della plancia centrale con i pulsanti rivolti verso l'alto, come mostrato nell'illustrazione.

2 Assicurarsi che sia selezionata la marcia P o N, premere il pedale del freno e poi premere l'interruttore START/STOP per accendere il veicolo.

Se il sistema di alimentazione del veicolo non può essere cambiato dopo che l'auto ha lasciato l'area con forti interferenze radio o se è stata sostituita la batteria della chiave smart, consultare un riparatore autorizzato MG.

3 Premere l'interruttore START/STOP per spegnere il sistema di alimentazione.

Nota: si prega di osservare la spia del freno di stazionamento e il messaggio mostrato nel centro messaggi del quadro strumenti per confermare che il freno di stazionamento è inserito prima di uscire dal veicolo.

IMPORTANTE
La procedura di avviamento alternativa dovrebbe essere richiesta solo se la batteria della chiave smart è quasi o completamente scarica. Una volta che il veicolo è stato rimosso dall'area di eccessiva interferenza radio, i sistemi di accesso senza chiave e START/STOP dovrebbero tornare alla normalità.

Spegnimento del sistema di alimentazione

Impostare il sistema di alimentazione su OFF:

1 Dopo aver portato l'auto all'arresto, tenere il pedale del freno SEMPRE applicato.
2 Usando la manopola di comando del cambio elettronico selezionare (P), questo applicherà automaticamente il freno di stazionamento - si prega di controllare che il freno di stazionamento sia applicato.

Sistema di controllo dell'avvertimento per i pedoni

Per migliorare la sicurezza, l'auto è dotata di un sistema di avvertimento per i pedoni. Quando il veicolo viaggia a bassa velocità, il sistema controlla un altoparlante che suona per segnalare l'approcciare del veicolo ai pedoni nelle vicinanze.

Strategie di avvertimento sonoro

L'altoparlante suona quando tutte le seguenti condizioni sono soddisfatte:

1 Il veicolo è su READY;
2 Il sistema di avvertimento per i pedoni non presenta guasti;
3 Durante l'accelerazione, la velocità del veicolo è inferiore a 30km/h; durante la decelerazione, la velocità del veicolo è inferiore o uguale a 25km/h

Guida economica e ambientale

Rodaggio

I freni e gli pneumatici hanno bisogno di tempo per "assestarsi" e adattarsi alle esigenze della guida quotidiana. Durante i primi 1500 km, si prega di evitare, se possibile, le frenate brusche.

Guida economica

Il modo in cui si guida l'auto incide significativamente sulla durata di vita dell'auto e della batteria.

Guidare senza problemi

Anticipare le ostruzioni e rallentare con largo anticipo evita la necessità di accelerazioni inutili e frenate brusche. Uno stile di guida fluido non solo migliora le prestazioni della batteria/dell'autonomia , ma può ridurre l'usura dei freni e degli pneumatici.

Evitare di guidare alla massima velocità

Il consumo di energia e i livelli di rumore aumentano significativamente alle alte velocità.

Guidare con prudenza

Evitare le strade con congestione del traffico o ingorghi. Prevedere la congestione della strada il più presto possibile e mantenere una distanza sufficiente dall'auto che precede durante la guida, e rallentare in tempo. Evitare di premere a lungo il pedale del freno se non c'è bisogno di frenare, il che causerà il surriscaldamento del disco di frizione e l'usura prematura.

Uso di apparecchiature elettriche

L'uso di apparecchiature elettriche ridurrà la potenza disponibile dalla batteria. Sebbene sia essenziale mantenere un ambiente interno confortevole, un uso eccessivo di sistemi come l'A/C aumenterà il consumo di energia e ridurrà l'autonomia del veicolo.

Guida in ambienti speciali

Guidare sotto la pioggia o la neve

La frenata di emergenza, l'accelerazione e la sterzata su strade sdrucciolevoli ridurranno la velocità, le prestazioni di maneggevolezza e l'aderenza del veicolo.

- Quando piove, i finestrini possono appannarsi, riducendo la visibilità (utilizzare la funzione di disappannamento dell'aria condizionata).
- L'aderenza sarà ridotta, quindi si prega di guidare con attenzione.
- Ridurre la velocità quando piove. Evitare l'aquaplaning (l'effetto dato da un sottile strato d'acqua tra gli pneumatici e la strada) che influisce sulle prestazioni di sterzata e di frenata.

Guidare attraverso l'acqua

Evitare di guidare attraverso inondazioni dopo una forte pioggia perché può causare gravi danni al veicolo.

Revisione e ispezione

Controllare regolarmente la pressione degli pneumatici

Gli pneumatici sgonfi aumentano la resistenza al rotolamento dell'auto che, a sua volta, aumenta il consumo di energia. Gli pneumatici gonfiati troppo o troppo poco si consumano più rapidamente e hanno anche un effetto negativo sulle caratteristiche di guida dell'auto.

Non trasportare carichi inutili

Il peso aggiuntivo di carichi non necessari spreca potenza, specialmente in condizioni di arresto e ripartenza, in cui l'auto deve spesso ripartire da ferma.

Mantenere il corretto allineamento di tutte e quattro le ruote

Mantenere il corretto allineamento delle ruote. Evitare le collisioni con il marciapiede e ridurre la velocità su superfici stradali irregolari. L'allineamento delle ruote fuori specifica non solo porta a un'usura eccessiva degli pneumatici, ma aumenta anche il carico e il consumo di energia.

Requisiti di carica e scarica

In circostanze normali si raccomanda vivamente di utilizzare un metodo di carica lenta, evitare l'uso costante o regolare di caricatori rapidi.

Prima di utilizzare qualsiasi apparecchiatura di carica, si prega di ispezionare le prese, le spine e i cavi per individuare eventuali danni. NON usare attrezzature che presentano segni di uso improprio o danni.

Si raccomanda che il cavo di carica sia collegato al dispositivo di carica prima di collegarlo al veicolo e iniziarlo a caricare.

NON tentare di commutare il sistema di alimentazione del veicolo su READY durante la carica.

Dopo il completamento della carica, spegnere il caricabatterie (se necessario), scollegare il *cavo dal veicolo, montare l'impermeabile, chiudere i tappi, chiudere lo sportello del punto di carica. Se necessario, è possibile scollegare il cavo dal caricabatterie.*

Durante la carica dell'auto nei giorni di pioggia, dove possibile, si prega di evitare di collegare il caricabatterie durante la pioggia torrenziale o i temporali (se eccessivo).

Quando dell'acqua è visibilmente posizionata nei pressi delle spine di carica, si prega di utilizzare un panno adatto per asciugare l'area il meglio possibile prima di rimuovere i tappi impermeabili di copertura e collegare i cavi di carica.

NON toccare il connettore di carica o la spina di carica se si hanno mani bagnate.

NON essere esposti a acqua o neve quando si collega o scollega il cavo di carica.

NON tentare di caricare quando il connettore di carica e la spina sono bagnati.

Tenere sempre il connettore di carica e la spina di carica in condizioni pulite e asciutte. Assicurarsi di mantenere il cavo di carica in una condizione in cui non ci sia acqua o umidità.

Usare solo il caricabatterie corretto per caricare il veicolo elettrico. Utilizzare qualsiasi altro caricabatterie può causare un guasto nella configurazione del connettore.

Fare attenzione a non far cadere il connettore di carica. Questo potrebbe provocare dei danni.

SMETTERE immediatamente di caricare o scaricare se si nota qualcosa di anomalo, come scintille, bruciamenti o fumo.

Tenere sempre la maniglia del connettore di carica o la spina quando si collega o si toglie il cavo di carica, se si tira il cavo stesso (senza usare la maniglia), i cavi interni potrebbero scollegarsi o danneggiarsi. Questo può portare a scosse elettriche o incendi.

L'alta tensione di carica o scarica delle apparecchiature può causare interferenze con i dispositivi medici elettronici. Quando si è in presenza di dispositivi medici elettrici come i pacemaker, si prega di consultare il proprio medico circa l'impatto sul funzionamento del dispositivo dovuto dalla condizione di carica o scarica del veicolo elettrico. In alcuni casi, le onde elettromagnetiche che sono generate dal caricatore possono avere un serio impatto sul funzionamento dei dispositivi medici elettrici.

Non usare MAI un getto d'acqua ad alta potenza direttamente sullo sportello del caricabatterie o per pulire intorno al punto di carica.

Caricare il veicolo a casa

Anche se la propria MG è dotata di un kit di carica domestica, è essenziale che si verifichi con un elettricista qualificato che l'infrastruttura della proprietà supporti l'attrezzatura di carica. Si prega di chiedere una consulenza qualificata per assicurarsi che la propria attuale alimentazione elettrica e i circuiti supportino i requisiti dell'attrezzatura di carica.

Punti di carica installati

Diverse aziende forniranno e installeranno punti di carica nella città del proprietario, MG insiste che vengano utilizzati solo fornitori e installatori qualificati e rispettabili - la mancata installazione dell'attrezzatura corretta da parte di un professionista qualificato può provocare circuiti sovraccarichi e incendi.

Guida alla carica domestica

Usare SOLO attrezzature certificate e approvate. Usare SOLO fornitori e installatori qualificati.
Quando la batteria è completamente carica, scollegare la spina del cavo dalla presa del veicolo - se è necessario interrompere la carica del veicolo, isolare prima l'alimentazione, poi scollegare la spina del veicolo.

Non permettere MAI all'acqua o ai liquidi di entrare o contaminare il caricabatterie o le prese di carica del veicolo.

Non utilizzare MAI punti di carica, attrezzature o prese danneggiate.

INTERROMPERE immediatamente la carica se si vede qualcosa di insolito, si sente odore di bruciato o si vedono scintille.

Seguire SEMPRE le istruzioni d'uso fornite con l'attrezzatura di carica.

Nota: il punto di carica e l'infrastruttura di alimentazione devono essere installati e revisionati da personale qualificato di una società di installazione approvata, utilizzando solo i materiali raccomandati da quest'ultima.

Carica e consapevolezza delle condizioni di salute

Le apparecchiature di carica ad alta tensione possono creare aree di forte interferenza elettromagnetica, questo può causare problemi operativi con dispositivi medici elettronici.

Quando si utilizzano dispositivi medici elettrici come pacemaker o defibrillatori automatici impiantabili (ICD), si prega di consultare il medico per sapere se la carica del veicolo elettrico avrà un impatto sul funzionamento del dispositivo. In alcuni casi, le onde elettromagnetiche che sono generate dal caricatore possono avere un serio impatto sul funzionamento dei dispositivi medici elettrici.

Nota: non ci sono avvertenze sui dispositivi medici quando l'auto non è in carica. È perfettamente sicuro per le persone dotate di pacemaker o defibrillatori automatici impiantabili guidare o salire sul veicolo.

Porta di carica

La porta di carica si trova dietro lo sportello della porta di carica montato nel paraurti anteriore. È incorporato nel sistema di chiusura principale.

Per aprire lo sportello, assicurarsi che il veicolo sia sbloccato, premere lo sportello della porta di carica e rilasciare - lo sportello si aprirà per accedere ai coperchi della spina impermeabile.

Rimuovere i coperchi delle spine per rivelare la porta di carica combinata.

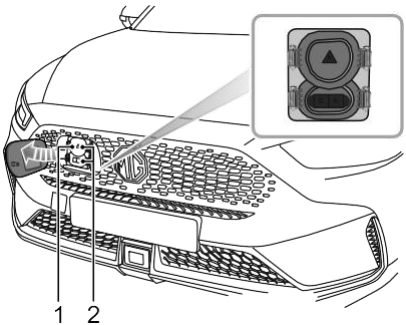

1 Porta di carica lenta e veloce - 7 pin - spina tipo 2

2 Porta di carica rapida - 7 pin e 2 pin - spina tipo CCS

La spina superiore copre la presa di carica lenta/veloce a 7 pin (1). La spina inferiore copre la presa di carica rapida (2).

Nota: per utilizzare la presa di carica rapida, è necessario rimuovere entrambi i coperchi impermeabili delle spine.

Dopo la carica, rimettere i coperchi delle spine impermeabili, chiudere lo sportello della porta di carica, spingere lo sportello completamente fino a quando il fermo si blocca.

Assicurarsi SEMPRE che l'acqua in eccesso venga rimossa dall'area della porta prima di collegare qualsiasi dispositivo di carica.

Blocco elettronico della porta di carica

Per evitare che il connettore di carica e il cavo vengano scollegati inavvertitamente durante la carica, la presa di carica è dotata di un meccanismo di blocco elettronico.

Il blocco elettronico si attiva non appena il veicolo inizia la carica, e rimane in uno stato di blocco fino a quando la carica è finita o interrotta.

Mentre il cavo di carica è collegato NON tentare di rimuovere la spina.

Rilasciare manualmente il blocco della porta di carica in situazioni di emergenza

Il veicolo è dotato di un dispositivo di rilascio di emergenza per il blocco della porta di carica.

Per accedere allo sblocco manuale, sollevare il cofano e posizionare il cavo di sblocco sul lato esterno del gruppo della cappottatura del radiatore - vedere foto.

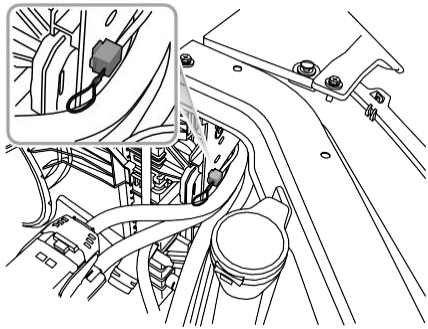

Tirare la maniglia del cavo di rilascio, rimuovere la spina del connettore mantenendo la tensione sul cavo, in questo modo il dispositivo di bloccaggio verrà rilasciato.

Etichetta identificativa di carica elettrica

Etichetta identificativa sul kit di carica lenta

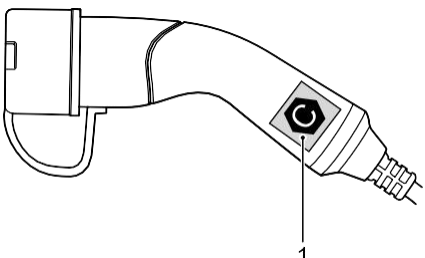

1 etichetta identificativa di carica a corrente alternata

Nota: gli utenti possono acquistare un kit di carica lenta da un riparatore autorizzato MG.

Etichette identificative sulla porta di carica

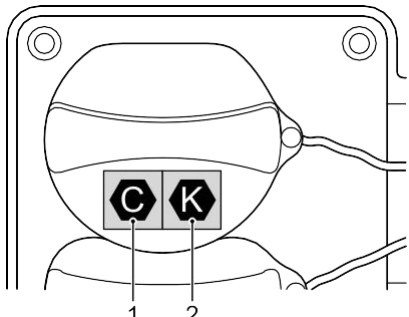

1 Etichetta identificativa di carica a corrente alternata (AC)
2 Etichetta identificativa di carica a corrente continua (DC)

Precauzioni per la carica a corrente alternata o continua

Dopo aver aperto lo sportello della porta di carica, controllare il simbolo di identificazione della carica sul coperchio della spina. Controllare il simbolo di identificazione del connettore di carica sul caricatore a corrente alternata o continua cavo. Dopo aver controllato

che i caratteri alfabetici dei simboli di identificazione della carica coincidano, procedere con la fase successiva di carica.

Nota: rischio di guasto, incendio, lesioni ecc. quando si usa un connettore di carica con simboli identificativi non corrispondenti.

Tabella dei simboli dell'etichetta di identificazione della carica elettrica

Tipo di alimentazione	Configurazione	Tipo di accessorio	Gamma di tensione	Identificatore
AC	7P	Connettore del veicolo e ingresso del veicolo	≤480V	C
DC	7P+2P	Connettore del veicolo e ingresso del veicolo	50V - 500V	K

Carica rapida

Nota: si prega di leggere attentamente le istruzioni per l'uso delle apparecchiature prima di utilizzare la stazione di carica rapida. Ogni tipo di caricabatterie può utilizzare istruzioni diverse.

Nota: il cavo della spina di carica dovrebbe essere più corto di 30 m.

Se si hanno dubbi, chiedere assistenza ad un professionista.

Precauzioni di sicurezza per la carica rapida

- Prima di collegare il caricatore rapido, spegnere il veicolo e attendere 10 secondi.

Nota: se in qualsiasi momento durante il processo di carica si desidera controllare lo stato di carica, si prega di commutare il sistema di alimentazione del veicolo in posizione ON. Lo stato di carica della batteria ad alta tensione sarà mostrato nel centro messaggi del quadro strumenti.

Carica lenta

Nota: effettuare una carica lenta completa è l'unico modo per la batteria ad alta tensione di raggiungere lo stato di equilibrio ottimale (carica di equalizzazione).

I caricabatterie ad alta tensione sono disponibili con varie uscite di potenza. I caricatori con uscite fino a 11kW sono generalmente considerati come caricatori lenti, più grandi di 11kW sono considerati caricatori veloci e i caricatori rapidi sono disponibili con uscite a corrente continua o alternata. Generalmente i caricabatterie a corrente alternata sono valutati a 43kW e quelli a corrente continua a 50kW e oltre.

I tempi di carica dipendono dalla potenza in uscita del caricatore.

Per effettuare una carica lenta di equalizzazione, si raccomanda che la potenza in uscita del caricatore non superi gli 11kW.

Nota: i caricabatterie fino a 7kW di potenza in uscita sono alimentati da una normale corrente monofase domestica. Qualsiasi caricabatterie che ha una potenza superiore a questa, 11kW per esempio, richiederà un'alimentazione trifase.

Colonnine di carica a corrente alternata

Utilizzo di un dispositivo di carica a corrente alternata:

1 Assicurarsi che il sistema di alimentazione del veicolo sia spento e che tutte le porte siano chiuse.

2 Aprire lo sportello della porta di carica, rimuovere il coperchio impermeabile dal connettore a 7 pin della spina di carica.

3 Collegare il cavo dal punto di carica al veicolo. Bloccare il veicolo.

4 Al termine della carica, spegnere la corrente, sbloccare il veicolo e scollegare la spina dal veicolo.

5 Assicurarsi che la presa di carica sia libera da detriti, montare il coperchio impermeabile della spina. Chiudere la porta del punto di carica.

Nota: se in qualsiasi momento durante il processo di carica si desidera controllare lo stato di carica, si prega di commutare il sistema di alimentazione del veicolo in posizione ON. Lo stato di carica della batteria ad alta tensione sarà mostrato nel centro messaggi del quadro strumenti.

IMPORTANTE
Si prega di assicurarsi che solo i punti di carica che soddisfano le norme IEC 61851 e IEC 62196 siano utilizzati per collegare il vostro veicolo.

Carica domestica

Durante l'operazione di carica il sistema di alimentazione del veicolo deve essere spento. Eseguire la seguente procedura per caricare il veicolo:

1 Assicurarsi che il sistema di alimentazione del veicolo sia spento e che tutte le porte siano chiuse.

2 Aprire lo sportello della porta di carica, rimuovere il coperchio impermeabile dal connettore a 7 pin della spina di carica. Assicurarsi che sia tutto pulito, asciutto e privo di detriti.

3 Collegare la spina di carica a 7 pin alla presa sul veicolo

4 Collegare la spina del dispositivo di carica alla rete elettrica domestica. Bloccare il veicolo.

5 Al termine della carica, spegnere la corrente, sbloccare il veicolo, scollegare il cavo di carica dal veicolo e poi la spina domestica.

6 Assicurarsi che la presa di carica sia libera da detriti, montare il coperchio impermeabile della spina. Chiudere la porta del punto di carica.

Nota: se in qualsiasi momento durante il processo di carica si desidera controllare lo stato di carica, si prega di commutare il sistema di alimentazione del veicolo in posizione ON. Lo stato di carica della batteria ad alta tensione sarà mostrato nel centro messaggi del quadro strumenti.

Informazioni sulla carica

All'inizio del processo di carica, le seguenti informazioni saranno visualizzate nel centro messaggi della quadro strumenti.

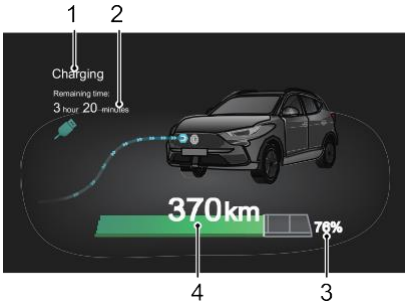

1 Stato di carica

2 Tempo di carica

3 Stato del pacco batteria ad alta tensione

4 Autonomia

Nota: le informazioni visualizzate sul quadro strumenti possono essere diverse in base alla configurazione del veicolo.

Carica di equalizzazione

La carica di equalizzazione sta ad indicare che dopo un normale processo di carica il sistema di gestione della batteria entrerà in una modalità in cui tenterà di equalizzare la carica di ogni cella della batteria.

Se una carica di equalizzazione non è stata effettuata per un certo tempo, il centro messaggi nel quadro strumenti mostrerà 'Si prega di eseguire una carica lenta del veicolo'. Si prega di fare riferimento a "Carica lenta" nella sezione "Avviamento e guida".

In media ci vogliono almeno 11,5 ore (pacco batteria di tipo 1, alimentazione monofase), 8,5 ore (pacco batteria di tipo 1, alimentazione trifase) o 8,5 ore (pacco batteria di tipo 2, alimentazione monofase) per completare una carica che include la carica di equalizzazione.

Nota: Le temperature ambientali hanno un effetto sui tempi di carica. Potrebbe essere necessario più tempo per completare una carica quando le temperature ambientali sono basse.

Tempi di carica

I tempi di carica della batteria ad alta tensione possono variare a seconda di numerosi fattori, tra cui: capacità di corrente, modalità di carica, temperatura ambiente e tipo/potenza del dispositivo.

Tempo di carica rapida

I caricatori rapidi variano in potenza, in media ci vorranno circa 40-60 minuti per caricare la batteria ad alta tensione fino all'80% (80% mostrato nel quadro strumenti) usando un caricatore rapido medio.

Nota: Le temperature ambientali hanno un effetto sui tempi di carica. Potrebbe essere necessario più tempo per completare una carica quando le temperature ambientali sono basse o alte.

Tempo di carica lenta

In media ci vogliono circa 10,5 ore (pacco batteria di tipo 1, alimentazione monofase), 8 ore (pacco batteria di tipo 1, alimentazione trifase) o 8 ore (pacco batteria di tipo 2, alimentazione monofase) per caricare la batteria ad alta tensione dall'avviso di batteria scarica al 100% (l'avanzamento di carica può essere controllato nel quadro strumenti).

- A basse temperature il tempo di carica si allunga.
- Se una carica di equalizzazione non è stata condotta per molto tempo, il tempo di carica richiesto sarà prolungato.
- Una carica di equalizzazione deve essere effettuata prima di utilizzare l'auto dopo un lungo periodo fermo o di non utilizzo. In questi casi il tempo di carica sarà prolungato.

Nota: le note sulla carica lenta di cui sopra si riferiscono all'uso di un dispositivo di carica a corrente alternata. L'uso del dispositivo di carica lenta con un'alimentazione domestica può aumentare i tempi di carica fino a 3 volte.

Tempi di carica indicativi per il pacco batteria di tipo 1

Nota: questi tempi sono solo una guida.

Carica rapida		Dallo stato di avviso (l'avviso di batteria ad alta tensione scarica mostrato nel centro messaggi del quadro strumenti) all'80%, ci vogliono quasi 40 minuti.		
Carica lenta	Elettricità domestica	Dallo stato di avviso (l'avviso di batteria ad alta tensione scarica mostrato nel centro messaggi del quadro strumenti) al 100% ci vogliono quasi 25 ore.	Dallo stato di avviso (l'avviso di batteria ad alta tensione scarica mostrato nel centro messaggi del quadro strumenti) all'equalizzazione ci vogliono quasi 26 ore.	Ci vogliono circa 28 ore per completare una carica di equalizzazione per il primo utilizzo dopo che il veicolo è stato parcheggiato o in ogni caso inutilizzato per un lungo periodo.
	Carica presso stazione a corrente alternata (fase singola, potenza ca. 7kW)	Dallo stato di avviso (l'avviso di batteria ad alta tensione scarica mostrato nel centro messaggi del quadro strumenti) al 100% ci vogliono quasi 10,5 ore.	Dallo stato di avviso (l'avviso di batteria ad alta tensione scarica mostrato nel centro messaggi del quadro strumenti) all'equalizzazione ci vogliono quasi 11,5 ore.	Ci vogliono circa 13,5 ore per completare una carica di equalizzazione per il primo utilizzo dopo che il veicolo è stato parcheggiato o in ogni caso inutilizzato per un lungo periodo.

Carica lenta	Carica presso stazione a corrente alternata (trifase, potenza ca. 11kW)	Dallo stato di avviso (l'avviso di batteria ad alta tensione scarica mostrato nel centro messaggi del quadro strumenti) al 100% ci vogliono quasi 8 ore.	Dallo stato di avviso (l'avviso di batteria ad alta tensione scarica mostrato nel centro messaggi del quadro strumenti) all'equalizzazione ci vogliono quasi 8,5 ore.	Ci vogliono circa 9 ore per completare una carica di equalizzazione per il primo utilizzo dopo che il veicolo è stato parcheggiato o in ogni caso inutilizzato per un lungo periodo.

Tempi di carica indicativi per il pacco batteria di tipo 2

Nota: questi tempi sono solo una guida.

Carica rapida		Dallo stato di avviso (l'avviso di batteria ad alta tensione scarica mostrato nel centro messaggi del quadro strumenti) all'80%, ci vogliono quasi 40 minuti.		
Carica lenta	Elettricità domestica	Dallo stato di avviso (l'avviso di batteria ad alta tensione scarica mostrato nel centro messaggi del quadro strumenti) al 100% ci vogliono quasi 16 ore.	Dallo stato di avviso (l'avviso di batteria ad alta tensione scarica mostrato nel centro messaggi del quadro strumenti) all'equalizzazione ci vogliono quasi 17 ore.	Ci vogliono circa 18 ore per completare una carica di equalizzazione per il primo utilizzo dopo che il veicolo è stato parcheggiato o in ogni caso inutilizzato per un lungo periodo.
	Carica presso stazione a corrente alternata (fase singola, potenza ca. 7kW))	Dallo stato di avviso (l'avviso di batteria ad alta tensione scarica mostrato nel centro messaggi del quadro strumenti) al 100% ci vogliono quasi 8 ore.	Dallo stato di avviso (l'avviso di batteria ad alta tensione scarica mostrato nel centro messaggi del quadro strumenti) all'equalizzazione ci vogliono quasi 8,5 ore.	Ci vogliono circa 9 ore per completare una carica di equalizzazione per il primo utilizzo dopo che il veicolo è stato parcheggiato o in ogni caso inutilizzato per un lungo periodo.

Funzione di scarica

Il veicolo è dotato di una funzione di scarica. Questo può convertire l'energia a corrente continua ad alta tensione della batteria ad alta tensione in energia a corrente alternata domestica.

Questa funzione di scarica può essere realizzata utilizzando un kit di scarica.

Nota: gli utenti hanno la possibilità di acquistare il kit di scarica da un riparatore autorizzato MG.

Per usare la funzione di scarica, seguire le istruzioni qui sotto:

1 Sbloccare il veicolo e accedere alla porta di carica a corrente alternata (la porta di carica è anche la porta di scarica).

2 Inserire il connettore della pistola di scarica nella presa della porta di scarica.

3 Accedere all'interfaccia di gestione dell'energia nella schermata di visualizzazione dell'infotainment, assicurarsi che la potenza di interruzione della scarica sia impostata. Dopo l'impostazione, cliccare sul pulsante di avviamento della scarica, il blocco elettronico bloccherà la pistola di scarica in posizione e il veicolo entrerà nello stato di scarica. In questo momento, non tentare di rimuovere la pistola di scarica usando la forza, questo danneggerà il meccanismo di bloccaggio.

4 L'utente può cliccare sul pulsante di arresto della scarica nella schermata di visualizzazione dell'infotainment per fermare la scarica, o fermare la scarica dopo che la potenza è stata scaricata al valore di taglio impostato. A questo punto il blocco elettronico verrà automaticamente rilasciato e la pistola di scarica potrà essere rimossa.

5 Assicurarsi che non ci siano detriti o corpi estranei nella porta di carica, montare il coperchio della porta di carica e chiuderla.

Nota: dopo che il veicolo inizia a scaricarsi, se il display dell'infotainment si spegne, il veicolo manterrà comunque la condizione di scarica.

Nota: durante la scarica, l'interruttore START/STOP può essere messo in posizione "ON" per controllare lo stato di potenza attuale e l'autonomia di guida del pacco batteria ad alta tensione tramite il quadro strumenti.

Nota: durante il processo di scarica, l'utente può ancora impostare il punto di interruzione della potenza di scarica.

Nota: durante la scarica, il veicolo non può essere messo in modalità "READY".

Nota: l'utilizzo della funzione di scarica ridurrà l'autonomia di guida del veicolo.

IMPORTANTE
• Prima di iniziare l'operazione di scarica, controllare le condizioni del connettore di scarica e della pistola. • Se è necessario utilizzare la funzione di scarica nei giorni di pioggia, si prega di prestare particolare attenzione nel proteggere l'area della porta di scarica e la pistola di scarica da acqua, pioggia o neve. • In caso di fenomeni anormali come odori particolari, emissione di fumo o surriscaldamento ecc. durante il processo di scarica, il circuito elettrico DEVE essere scollegato immediatamente e l'operazione di scarica arrestata.

Trasmissione elettrica

Istruzioni

Le seguenti informazioni sono molto importanti. Si prega di leggerle attentamente prima dell'uso:

- La trasmissione elettrica consiste in un'unità ad alta tensione. NON toccare i componenti dell'unità se non si è in possesso dell'addestramento e delle qualifiche corrette.
- Prima di impostare il sistema di alimentazione del veicolo su ON, chiudere le porte, assicurarsi che il veicolo sia in P o N, premere il pedale del freno e attivare il freno di stazionamento elettronico.
- Quando il sistema di alimentazione del veicolo è su READY, il freno e il freno di stazionamento elettronico sono ancora applicati, passare alla marcia richiesta.
- Disattivare il freno di stazionamento elettronico e mantenere l'applicazione del pedale del freno fino a quando non si è pronti per la manovra. Su una strada pianeggiante, una volta rilasciato il pedale del freno, il veicolo può iniziare automaticamente a muoversi lentamente senza applicare il pedale dell'acceleratore.

Controllo del cambio

NON premere la manopola di comando del cambio durante la guida.

Quando il veicolo è in movimento, è vietato passare dalla marcia D alla marcia R o alla marcia P. Ciò può causare gravi danni alla trasmissione elettrica o causare un incidente.

La manopola di comando del cambio è nella posizione intermedia di stato stazionario, e ci sono due posizioni instabili in senso orario e antiorario, cioè la manopola di comando del cambio tornerà alla posizione intermedia di

stato stazionario una volta rilasciata.

- Parcheggio (Park) P

Quando la manopola di comando del cambio è in questa posizione, vuol dire che il freno di stazionamento elettronico è stato applicato. Selezionare questa marcia solo quando il veicolo è fermo.

Nota: il sistema del freno di stazionamento elettronico deve essere disinserito tramite l'interruttore del freno di stazionamento elettronico. Vedere "Freno di stazionamento elettronico (EPB)" nella sezione "Sistema frenante".

Nota: se il sistema di parcheggio elettronico non si attiva, il veicolo attiva la funzione di parcheggio della trasmissione elettrica e l'indicatore della marcia P sulla manopola di comando del cambio lampeggerà. Se si aziona la manopola di comando del cambio per selezionare qualsiasi altra marcia, si esce dalla selezione P.

La manopola di comando del cambio può essere premuta per selezionare e ingranare P.

Se l'interruttore START/STOP viene azionato per spegnere il veicolo, la marcia P sarà automaticamente selezionata e inserita.

Se il pedale del freno viene rilasciato, la cintura di sicurezza del conducente è slacciata e la portiera del conducente è aperta, P sarà automaticamente selezionata e ingranata.

- Retromarcia (Reverse) R

Selezionare questa marcia solo quando il veicolo è fermo e si desidera guidare all'indietro.

Applicare il pedale del freno, girare la manopola di comando del cambio in senso antiorario fino alla fine e rilasciare. La manopola di comando del cambio caricata a molla tornerà in posizione centrale e il veicolo entrerà in retromarcia.

- Folle (Neutral) N

Selezionare questa marcia quando il veicolo è fermo (per esempio, in attesa al semaforo).

Quando si è in P, applicare il pedale del freno, ruotare la manopola di comando del cambio in senso orario o antiorario fino alla prima posizione non stabile e rilasciare. La manopola a molla di comando del cambio tornerà in posizione centrale e il veicolo entrerà in folle.

In retromarcia, girare la manopola di comando del cambio

in senso orario fino alla prima posizione non stabile e rilasciare. La manopola di comando del cambio caicata a molla tornerà in posizione centrale e il veicolo entrerà in folle.

Mentre è selezionata D, girare la manopola di comando del cambio in senso antiorario fino alla prima posizione non stabile e rilasciare. La manopola a molla di comando del cambio tornerà in posizione centrale e il veicolo entrerà in folle.

- Unità di guida (Drive) D

Questa è usata per la guida normale.

In posizione di parcheggio, premere il pedale del freno, ruotare la manopola di comando del cambio in senso orario fino alla fine e rilasciare. La manopola a molla tornerà in posizione centrale e il veicolo entrerà in D.

In R o N, girare la manopola di comando del cambio in senso orario fino alla fine e rilasciare. La manopola tornerà in posizione centrale e il veicolo entrerà in D.

Quando il veicolo è fermo ed è rimasto in folle per più di 2 secondi. Si prega di applicare il pedale del freno, ruotare la manopola di comando del cambio in senso orario fino alla fine e rilasciare. La manopola di comando del cambio caricata a molla tornerà in posizione centrale e il veicolo entrerà nella marcia D.

Per ragioni di sicurezza applicate SEMPRE il pedale del freno quando si cambia tra le posizioni R e D.

Guida in pendenza

Nei casi in cui è necessaria una breve sosta in pendenza come in un ingorgo stradale, NON premere frequentemente il pedale dell'acceleratore per evitare un "brusco indietreggiamento". Questo potrebbe causare il surriscaldamento della trasmissione elettrica o addirittura danni al sistema.

Avviamento in salita

In caso di partenza in salita, la funzione di assistenza alla partenza del freno di stazionamento elettronico (EPB) può essere utilizzata per evitare che il veicolo rotoli all'indietro. Per i dettagli su questa funzione, fare riferimento a "Freno di stazionamento elettronico (EPB)" nella sezione "Sistema frenante".

I modelli dotati di controllo in pendenza possono usare questa funzione per assistere alle partenze in salita. Per i dettagli sul sistema di controllo della tenuta in salita, fare riferimento a "Controllo della tenuta in salita (HHC)" nella sezione "Sistema frenante".

Nota: l'aiuto di queste funzioni non può sfidare le leggi della fisica. NON guidare il veicolo oltre i suoi limiti fisici. La perdita di controllo avverrà comunque.

Modalità di Guida

Si prega di evitare di passare da una modalità di guida all'altra durante la guida. Questo può distogliere l'attenzione del conducente dalle condizioni della strada e causare incidenti.

In ciascuna delle diverse modalità di guida, il sistema di controllo utilizza diverse strategie per il controllo d'uscita.

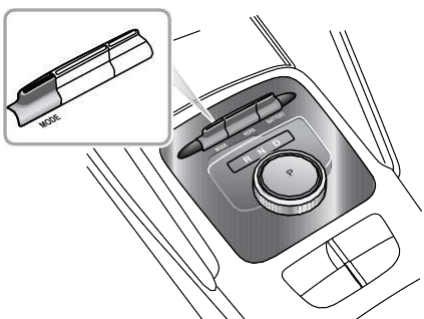

Il conducente può selezionare tre modalità di guida azionando l'interruttore MODE:

1 Modalità ECO

Il veicolo è nello stato di basso consumo energetico, che viene utilizzato per la guida a risparmio energetico.

2 Modalità NORMAL

Il veicolo è equilibrato per la guida quotidiana.

3 Modalità SPORT

Questa modalità si concentra nel fornire più potenza per migliorare le prestazioni.

L'uso costante di questa modalità aumenterà il consumo di energia.

Si raccomanda di scegliere la modalità SPORT quando si guida in condizioni particolari come le strade di montagna.

Quando la modalità di guida viene selezionata, il centro messaggi mostrerà: ECO, NORMAL, SPORT.

Ogni volta che si verifica un ciclo di alimentazione del veicolo e il sistema è impostato su READY, la modalità di guida passa automaticamente alla modalità NORMAL.

Selezionando diverse modalità di guida si selezionano automaticamente anche le impostazioni di altri sistemi come il servosterzo elettronico e l'A/C - si veda la tabella qui sotto:

Modalità di Guida	Modalità di alimentazi one	Modalità di sterzata	Modalità dell'A/C
ECO	Eco	Urbana	Eco
NORMAL	Normale	Normale	Normale
SPORT	Sportiva	Dinamica	Sportiva

Nota: mentre è selezionata la modalità ECO, l'A/C funzionerà in uno stato di basso consumo energetico per fornire un aumento della potenza del veicolo.

Rigenerazione dell'Energia

La decelerazione causata dalla rigenerazione dell'energia NON sostituisce una frenata sicura. Il conducente deve essere SEMPRE pronto a fare manovre di frenata per mantenere una guida sicura.

Quando il veicolo procede per inerzia, si trova in uno stato di frenata, di sovraccarico o di arresto, la funzione di rigenerazione dell'energia viene attivata, e il motore converte parte dell'energia cinetica del veicolo in energia elettrica, che viene poi immagazzinata nel pacco batteria ad alta tensione.

L'energia non può essere rigenerata o è limitata in alcune condizioni, come ad esempio:

- È selezionata la marcia N (durante la guida non si può andare all'indietro con N);
- Durante l'intervento della coppia (sistema di controllo della stabilità o funzionamento del controllo di trazione) ;
- Il pacco batteria ad alta tensione è completamente carico;
- La temperatura del pacco batteria ad alta tensione è troppo alta o troppo bassa.

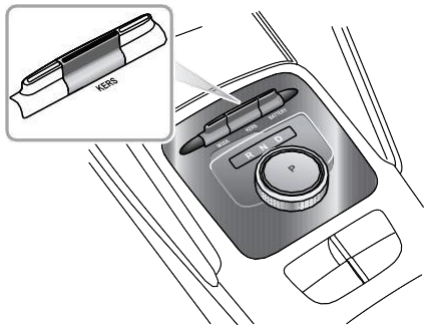

Il conducente può selezionare tre livelli di rigenerazione dell'energia azionando l'interruttore KERS:

1 Intenso

Livello intenso: si rigenera la massima energia, il veicolo mostra distanze di corsa per inerzia più brevi e una forte sensazione di resistenza al sovraccarico o di frenata motore. Il centro messaggi mostra ③ .

2 Moderato

Livello moderato: energia rigenerata moderata. Il centro messaggi mostra 2 .

3 Leggero

Livello leggero: si rigenera una quantità minima di energia. Il veicolo mostra distanze più lunghe di corsa per inerzia e nessuna sensazione significativa di resistenza all'avanzamento o di frenata motore. Il centro messaggi mostra 1 .

Ogni volta che si verifica un ciclo di alimentazione del veicolo e il sistema è impostato su READY, il livello di rigenerazione energetica si imposta di default su 'livello intenso'.

Nota: si raccomanda di scegliere i livelli leggero o moderato su superfici che hanno bassi livelli di aderenza (ad esempio, strade ghiacciate).

Gestione dell'energia

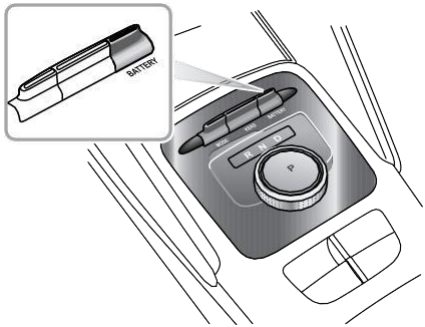

Il conducente può azionare l'interruttore BATTERY per visualizzare l'interfaccia di gestione dell'energia nel sistema di infotainment.

Modalità di protezione

Quando si parcheggia, assicurarsi che il che il veicolo sia parcheggiato in modo sicuro e che tutte le leggi del traffico siano rispettate.

Protezione dal surriscaldamento del motore di trasmissione elettrica

La trasmissione elettrica può diventare molto calda in un ambiente ad alta temperatura con frequenti avviamenti, frequenti accelerazioni e decelerazioni rapide, salite ripide e continue a lungo termine e sovraccarico della trasmissione stessa. Al fine di prevenire danni al motore, il sistema eseguirà una funzione di protezione dal surriscaldamento e il messaggio di avviso "Surriscaldamento del motore" verrà mostrato.

In questo caso, si prega di parcheggiare il veicolo in modo sicuro o, mantenendo un carico basso, continuare a guidare il veicolo ad una velocità costante per far raffreddare il motore. Solo quando la temperatura del motore è diminuita e il messaggio di avviso scompare, il veicolo può essere guidato normalmente.

Se la trasmissione elettrica si è raffreddata a lungo (circa 20 minuti) e il messaggio di avviso non è scomparso, parcheggiare il veicolo in sicurezza e rivolgersi immediatamente a un riparatore autorizzato MG. Altrimenti ciò potrebbe danneggiare seriamente la trasmissione elettrica.

IMPORTANTE
Quando il motore della trasmissione elettrica è sotto protezione contro il surriscaldamento, per evitare danni al motore, l'alimentazione del veicolo sarà limitata (il centro messaggi mostrerà "Alimentazione limitata, ridurre la velocità" e la spia si accenderà). Dopo aver decelerato, gli avvisi scompariranno quando la temperatura del motore tornerà normale.

Guasto del motore della trasmissione elettrica

Se viene rilevato un guasto o un'avaria nel motore o nella scatola elettronica di potenza della trasmissione elettrica, il messaggio di avviso "Guasto del motore, consultare il manuale" viene mostrato simultaneamente. Cercare immediatamente un riparatore autorizzato MG.

Guasto del sistema di parcheggio della trasmissione elettrica

Se viene rilevato un guasto o un'avaria nell'unità di controllo elettrico del motore di parcheggio, la spia si accende e contemporaneamente viene mostrato il messaggio di avviso "Guasto del sistema di parcheggio, consultare il manuale". Dopo alcuni secondi, il messaggio di avviso scomparirà ma la spia rimarrà accesa, si prega di rivolgersi immediatamente a un riparatore autorizzato MG.

Guasto della trasmissione elettrica

In alcuni casi, quando viene rilevato un guasto o un'anomalia, la spia si accende in giallo o in rosso a seconda dei diversi guasti, e il messaggio di avvertimento "Guasto del sistema di controllo del veicolo, si prega di chiedere aiuto a una stazione di servizio!" o "Guasto del sistema di controllo del veicolo, si prega di guidare con prudenza!" verrà mostrato simultaneamente. Dopo alcuni secondi, il messaggio di avviso scomparirà ma l'indicatore di avviso rimarrà acceso.

In alcuni casi, la trasmissione elettrica entrerà in modalità Limp (efficienza ridotta) e funzionerà solo a certe velocità, si prega di rivolgersi immediatamente a un riparatore autorizzato MG.

Grave malfunzionamento del sistema

In alcuni casi, quando viene rilevato un guasto o un'avaria grave nella trasmissione elettrica, l'indicatore di avviso si accende in rosso e contemporaneamente viene mostrato il messaggio di avviso "Guasto del sistema di controllo del veicolo, si prega di fermarsi in sicurezza! Dopo alcuni secondi, il messaggio di avviso scomparirà ma l'indicatore di avviso rimarrà acceso. Per proteggere la trasmissione elettrica, il sistema di alimentazione isolerà la trasmissione dell'alimentazione, e il veicolo non potrà essere guidato, si prega di cercare un riparatore autorizzato MG immediatamente

In alcuni casi, quando viene rilevato un guasto o un grave errore nel sistema di cambio marcia, il centro messaggi mostrerà "EP". Per motivi di sicurezza, se la velocità del veicolo è inferiore a una velocità preimpostata, il sistema di alimentazione isolerà la trasmissione dell'alimentazione e il veicolo non potrà essere guidato. Si prega di rivolgersi immediatamente a un riparatore autorizzato MG.

Sistema frenante

La corsa libera del pedale del freno è di 0-30 mm.

Guidare attraverso l'acqua o la pioggia battente può influire negativamente sull'efficienza della frenata. Il sistema SCS (Sistema di controllo della stabilità) include una funzione di "pulizia del disco del freno" che si attiva quando si usano i tergicristalli. Tuttavia, mantenere sempre una distanza di sicurezza dagli altri veicoli e utilizzare il pedale del freno all'occorrenza, in condizioni in cui i tergicristalli non vengono utilizzati.

Il sistema frenante è servoassistito, fare sempre attenzione a quanto segue durante il funzionamento:

- La funzione di servoassistenza si basa sull'aspirazione, che viene prodotta solo quando il sistema di alimentazione del veicolo è su ON o su READY. Non lasciare MAI che l'auto proceda per inerzia quando il sistema di alimentazione del veicolo è spento.

- L'aspirazione per sostenere il sistema è fornito da una pompa a vuoto elettrica. NON premere continuamente il pedale del freno, questo potrebbe influire sull'efficienza della pompa aspirante, il sistema frenante potrebbe non essere in grado di fornire sufficiente assistenza alla frenata e la velocità del veicolo sarà limitata. Se questa situazione si verifica o è inevitabile, quando è sicuro farlo, si prega di accostare e lasciare che la pompa aspirante si raffreddi per un po'. Si prega di accendere nuovamente il veicolo per tornare alla normalità.
- Se viene mostrato il messaggio "Guasto del sistema di aspirazione" nel quadro strumenti, arrestare l'auto il più presto possibile e contattare un riparatore autorizzato MG quanto prima. In questo momento, il sistema frenante potrebbe non essere in grado di fornire una forza frenante sufficiente. NON guidare il veicolo.
- L'efficienza del servofreno può essere influenzata da numerose condizioni, come il cambiamento della pressione atmosferica dovuto alle differenze di altitudine. Queste condizioni potrebbero far sì che sia necessaria una forza maggiore per azionare il pedale del freno e fermare l'auto.

Distribuzione elettronica della forza frenante (EBD)

L'auto è equipaggiata con la distribuzione elettronica della forza frenante che, per mantenere l'efficienza della frenata, distribuisce le forze frenanti tra le ruote anteriori e posteriori, in tutte le condizioni di carico applicato. Se in una situazione di emergenza, i freni vengono applicati più velocemente dei limiti impostati all'interno del sistema, allora l'applicazione completa dell'ABS viene applicata per portare l'auto ad un arresto nella più breve distanza possibile.

Assistenza elettronica alla frenata (EBA)

L'auto è dotata di assistenza elettronica alla frenata, che reagisce alla velocità con cui viene premuto il pedale del freno.

Sistema frenante antibloccaggio (ABS)

Quando si viaggia ad alta velocità o c'è un pericolo di aquaplaning, cioè quando uno strato d'acqua impedisce un'adeguata aderenza tra gli pneumatici e la superficie stradale, l'ABS non può superare i limiti fisici per fermare l'auto in una breve distanza. In questi casi, è responsabilità del conducente mantenere la distanza di sicurezza dagli altri veicoli.

NON premere ripetutamente il pedale del freno in nessun momento, questo interromperà il funzionamento dell'ABS e potrebbe aumentare lo spazio di frenata.

L'ABS può evitare che le ruote si blocchino durante la frenata, permettendo così al conducente di mantenere il controllo dello sterzo dell'auto.

IMPORTANTE
L'ABS non può compensare in modo affidabile il cattivo funzionamento o la mancanza di esperienza del conducente.

In condizioni di frenata normali, l'ABS non viene attivato. Tuttavia, quando la forza frenante supera l'aderenza disponibile tra gli pneumatici e la superficie stradale, causando così il blocco delle ruote, l'ABS entra automaticamente in funzione. Questo sarà riconoscibile da una rapida pulsazione avvertita attraverso il pedale del freno.

Se si verifica una situazione di emergenza, il conducente deve applicare il massimo sforzo di frenata per attivare l'ABS anche quando il fondo stradale è scivoloso.

Nota: su superfici morbide come neve polverosa, sabbia o ghiaia, i veicoli dotati di ABS possono avere uno spazio di frenata maggiore di quelli senza ABS. Questo perché l'azione naturale delle ruote bloccate su superfici morbide è quella di costruire un cuneo di materiale davanti (o a lato, se si sterza) all'area di contatto dello pneumatico. Questo effetto aiuta l'auto a fermarsi quando si frena o a cambiare direzione quando si sterza.

Controllo della tenuta in salita (HHC)

Il sistema HHC ha delle limitazioni quando è soggetto a condizioni avverse come superfici bagnate o ghiacciate e pendii ripidi.

NON uscire dal veicolo con il solo sistema HHC applicato. Si può verificare un grave incidente quando il sistema HHC è disinserito.

L'applicazione decisa del pedale del freno per l'arresto è richiesta dal sistema HHC per generare una pressione dei freni sufficiente per mantenere la tenuta.

Il sistema HHC assiste il conducente "sostenendo" il veicolo. durante le partenze in salita. Se il conducente rilascia il pedale del freno, il sistema HHC terrà il veicolo fermo per un breve periodo.

Le seguenti condizioni devono essere soddisfatte per attivare il sistema HHC:

- La portiera del conducente è chiusa e la cintura di sicurezza del conducente è allacciata.
- Il veicolo è fermo su un pendio per più di 2 secondi.
- Il sistema di controllo della stabilità è attivo e privo di guasti.
- Il freno di stazionamento elettronico è privo di guasti e disinserito.
- Il sistema di alimentazione è su READY.
- Viene selezionata la marcia D o R.

È stata applicata una forza sufficiente sul pedale del freno.

Controllo della tenuta in discesa (HDC)

Il sistema HDC è solo una funzione ausiliaria. Ha delle limitazioni quando è soggetto a condizioni avverse come superfici bagnate o ghiacciate e pendii ripidi.

Anche quando il sistema HDC è acceso, il conducente deve sempre prestare molta attenzione allo stato di guida del veicolo e prendere controllo attivo quando necessario. In certi casi, il sistema HDC può essere sospeso o spento temporaneamente.

Durante alcune condizioni di guida su terreni in discesa (ad es. guida lungo un pendio ad alta velocità o una piccola pendenza, ecc.), il sistema HDC non è funzionante, il conducente deve mantenere il controllo del veicolo in ogni momento e usare i freni per garantire la sicurezza.

Il sistema HDC è una funzione ausiliaria appositamente progettata per la guida su forti pendenze in discesa. Il sistema riduce la velocità applicando la forza frenante, aiutando così il conducente a guidare su superfici ripide in discesa a bassa velocità.

Nota: quando il sistema HDC è in funzione, il sistema frenante produrrà una leggera vibrazione o rumore di funzionamento, che è un fenomeno normale.

Nota: durante il funzionamento del sistema HDC, si prega di non spostare la manopola di comando del cambio nella posizione "N". Tale operazione può disattivare la funzione HDC.

Sistema HDC On/Off

Quando l'interruttore START/STOP è su ON/READY, il sistema HDC è spento per default. Utilizzare l'interruttore all'interno del sistema di infotainment per attivare/disattivare il sistema HDC.

Il sistema HDC ha quattro stati:

1 Standby: premere l'interruttore HDC per impostare il sistema in modalità standby, la spia verde del sistema HDC nel quadro strumenti si accende.

2 Funzionamento in modalità standby: quando il veicolo viaggia su un pendio ripido a bassa velocità e il conducente non preme il pedale del freno e dell'acceleratore, il sistema entra automaticamente nello stato operativo. In questo caso, la spia del sistema HDC nel quadro strumenti lampeggia in verde, questo può essere accompagnato dal rumore di funzionamento del

sistema frenante. Il sistema HDC tenterà di controllare la guida del veicolo lungo il pendio ripido in modo regolare.

3 Disattivazione temporanea: premendo il pedale dell'acceleratore o se il pedale del freno viene premuto oltre un certo limite mentre è in modalità operativa, il sistema HDC sospende temporaneamente il funzionamento.

4 Spento: premere nuovamente l'interruttore HDC per spegnere il sistema, la spia verde del sistema HDC nel quadro strumenti si spegne.

Nota: se il veicolo viene sottoposto a brusche manovre di sterzata su certe pendenze, il sistema HDC può passare dallo stato di standby a quello di funzionamento.

Nota: durante il funzionamento del sistema HDC, il sistema frenante si pressurizza automaticamente e mantiene la pressione. L'azionamento del pedale del freno durante questa fase può provocare una sensazione di "contraccolpo" attraverso il pedale. Questo è un fenomeno normale.

Auto Hold (ancoraggio automatico)

La funzione Auto Hold non può garantire la stabilità del veicolo durante le partenze o le frenate in salita, specialmente su terreni scivolosi o superfici ghiacciate.

Quando l'Auto Hold ferma il veicolo, per motivi quali lo spegnimento del sistema di alimentazione, slacciare la cintura di sicurezza o premere l'interruttore dell'Auto Hold.

L'interruttore dell'Auto Hold e il freno di stazionamento elettronico è applicato. Non si può garantire la stabilizzazione del veicolo in tutti i casi. Per esempio, se le ruote posteriori sono su una superficie stradale scivolosa, o l'inclinazione del veicolo è troppo grande. Si prega di assicurarsi che il veicolo sia stabilizzato in modo sicuro prima di uscire.

Il conducente deve prestare la massima attenzione e osservare l'ambiente circostante anche se il veicolo è dotato del sistema Auto Hold.

L' Auto Hold non può garantire il funzionamento del freno di stazionamento elettronico in tutti i casi in cui il sistema di alimentazione è spento. Per favore, assicurarsi che il freno di stazionamento elettronico sia inserito e che il veicolo sia stabilizzato prima di uscire dal veicolo.

La funzione Auto Hold deve essere spenta durante l'uso di autolavaggi automatici, altrimenti il freno di stazionamento elettronico potrebbe applicarsi improvvisamente e causare danni al veicolo.

Se il veicolo deve fermarsi frequentemente per un lungo lasso di tempo (come ad esempio ai semafori, nelle code o in caso di arresto/ripresa) e il sistema di alimentazione è in funzione, il sistema di Auto Hold aiuta a stabilizzare il veicolo, permettendo di togliere il piede dal pedale del freno quando il veicolo è fermo e l'Auto Hold attivo.

L'Auto Hold ha 3 stati principali:

1 Standby:

Con la cintura di sicurezza del conducente allacciata, la portiera del conducente chiusa e il sistema di alimentazione in funzione, premere l'interruttore dell'Auto Hold per commutare la funzione da spento a standby. La spia dell'interruttore Auto Hold si accende.

2 Parcheggio:

Con il pedale del freno ben premuto e il veicolo completamente fermo, la funzione Auto Hold passerà dallo stato di standby allo stato di parcheggio. In questo stato l'indicatore verde Ⓟ sul quadro strumenti si accende.

Quando l'Auto Hold è in stato di parcheggio, inserendo la marcia in avanti o all'indietro e premendo l'acceleratore, il pedale rilascerà automaticamente la funzione di Auto Hold.

3 Spento:

Premere nuovamente l'interruttore Auto Hold per disattivare la funzione.

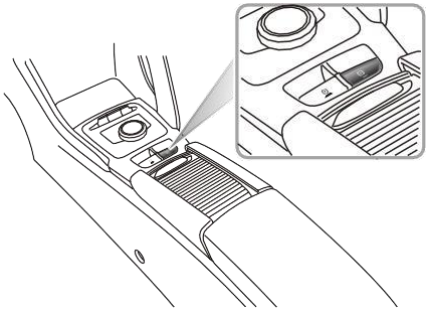

In alcune circostanze, come il rilascio della cintura di sicurezza, lo spegnimento del sistema di alimentazione o lo stato di fermo per un lungo periodo di tempo, il veicolo uscirà dallo stato di parcheggio Auto Hold. A questo punto, il freno di stazionamento elettronico sarà attivato.

Nota: il freno di stazionamento NON sarà applicato quando si aziona l'interruttore per spegnere l'Auto Hold con il pedale del freno premuto.

Nota: si raccomanda di disattivare la funzione di Auto Hold quando si fa retromarcia in un garage.

Protezione attiva contro il rollio (ARP)

Il sistema ARP è un aiuto al conducente per aiutare la stabilità del veicolo in condizioni estreme. Non è una garanzia che l'auto non si ribalti.

Nei casi in cui il veicolo ha un centro di massa elevato, un cambio di corsia a doppio senso rapido o eccessivo può creare una condizione di rollio. Il sistema ARP può utilizzare il sistema frenante per applicare alcuni freni per cercare di correggere la condizione e aiutare a prevenire il ribaltamento.

Nota: durante l'applicazione del sistema ARP, le caratteristiche dello sterzo del veicolo possono essere notevolmente diverse dal normale.

Controllo della segnalazione luminosa di emergenza per la frenata di emergenza (HAZ)

Quando il veicolo viaggia ad alta velocità, se il conducente fa una manovra di frenata di emergenza, le luci di arresto lampeggiano automaticamente per avvisare i conducenti dietro.

Nota: se le luci di emergenza vengono azionate manualmente, questo sospende la funzione HAZ.

Quando la manovra di frenata di emergenza è finita (nessuna decelerazione grave rilevata), la funzione sarà spenta dopo alcuni secondi.

Nota: quando la velocità dell'auto scende sotto i 10 km/h e le luci dei freni non lampeggiano più, le luci di emergenza si accendono automaticamente. Premere brevemente l'interruttore delle luci di emergenza o aumentare la velocità a più di 20 km/h per 5 secondi per spegnere le luci di emergenza.

Sistema frenante multi-collisione (MCB)

La funzione MCB applicherà automaticamente il freno per ridurre la velocità del veicolo e migliorare la stabilità del veicolo dopo una collisione. È progettato per ridurre il rischio di una collisione secondaria causata dal movimento incontrollato del veicolo dopo una collisione.

Il sistema MCB sarà attivato quando le seguenti condizioni sono tutte soddisfatte allo stesso tempo:

- Una collisione in cui le cinture di sicurezza o gli airbag del veicolo sono attivati;
- La velocità del veicolo è inferiore a 60 km/h;
- Il volante non è stato girato più di 180°;
- Il sistema di controllo della stabilità presenta guasti.

Dopo una collisione o l'attivazione della funzione MCB, se il conducente preme con forza il pedale dell'acceleratore, il sistema non si attiva o non esce dallo stato di frenata.

Nota: la funzione MCB non può decelerare il veicolo in tutti i casi di collisione, perché il processo di collisione può causare il malfunzionamento o il guasto di alcune parti e influenzare il normale funzionamento della funzione.

Sistema di controllo della stabilità e sistema di controllo della trazione

Sistema di controllo della stabilità (SCS)

Il sistema SCS è progettato per assistere il conducente nel controllo della direzione di guida.

Quando il sistema SCS rileva che il veicolo non si sta muovendo nella direzione prevista, interviene applicando la forza frenante alle ruote selezionate o attraverso il sistema di gestione dell'alimentazione per evitare lo slittamento e aiutare a riportare l'auto nella giusta direzione.

Sistema di controllo della trazione (TCS)

Lo scopo del sistema TCS è di aiutare la trazione, aiutando così il conducente a mantenere il controllo dell'auto in situazioni in cui una o entrambe le ruote motrici girano (per esempio, se una ruota è su ghiaccio e l'altra su asfalto).

Il sistema TCS controlla la velocità di guida di ogni ruota individualmente. Se viene rilevata una rotazione su una ruota, il sistema frena automaticamente quella ruota, trasferendo la torsione alla ruota opposta che non gira. Se entrambe le ruote girano, il sistema ridurrà la potenza del motore per regolare la rotazione delle ruote fino a quando la trazione non sarà recuperata.

Accensione e spegnimento

I sistemi SCS e TCS vengono automaticamente messi in standby quando il sistema di alimentazione si trova in posizione ON/READY. Possono essere spenti utilizzando l'interruttore situato all'interno del sistema di infotainment quando il sistema di alimentazione è in modalità READY.

Nota: la disabilitazione dei sistemi SCS e TCS non influisce sul funzionamento dell'ABS. Disattivare sempre i sistemi SCS e TCS quando si guida con catene da neve montate.

Freno di stazionamento elettronico (EPB)

In caso di malfunzionamento del freno di stazionamento elettronico, in cui lo sblocco dello stesso non è possibile, si prega di consultare un riparatore autorizzato MG per effettuare un disinserimento manuale di emergenza del freno di stazionamento.

IMPORTANTE

- NON lasciare il veicolo prima che l'indicatore nell'interruttore del freno di stazionamento elettronico si accenda e l'indicatore di marcia mostri P. Il veicolo potrebbe non essere parcheggiato in modo sicuro a causa di un guasto del freno di stazionamento elettronico e dello slittamento.
- In caso di batteria scarica o di mancanza di corrente, non è possibile applicare o disinserire il freno di stazionamento elettronico. Se si usano i "Cavi di avviamento" per alimentare temporaneamente la macchina, vedere "Avviamento di emergenza" nelle informazioni di emergenza.

Applicazione del freno di stazionamento elettronico

Quando il veicolo è parcheggiato in modo sicuro, selezionando P sulla manopola di comando del cambio sarà applicato automaticamente il freno di stazionamento elettronico. Se il freno di stazionamento elettronico non può essere attivato automaticamente, si prega di attivarlo manualmente come segue prima di lasciare il veicolo o parcheggiare.

- Tirare l'interruttore del freno di stazionamento elettronico verso l'alto fino a quando l'indicatore nell'interruttore dello stesso si accende.
- Se l'indicatore nell'interruttore del freno di stazionamento elettronico e l'indicatore Ⓟ nel quadro strumenti si accendono, il freno di stazionamento elettronico sarà applicato.

Nota: un rumore udibile del motore può essere sentito quando* si applica o disinserisce *il freno di stazionamento elettronico.

Disinserimento del freno di stazionamento elettronico

Se il veicolo è parcheggiato in modo stabile su una strada piana o in leggera pendenza e il sistema di alimentazione del veicolo è su READY, premere il pedale del freno per

consentire al sistema di controllo del cambio di passare da P a N, D o R. Il freno di stazionamento elettronico verrà automaticamente disinserito.

Se ci si trova su una pendenza ripida, la commutazione dalla posizione P non rilascerà automaticamente il freno di stazionamento elettronico.

In questo caso, disinserire manualmente il freno di stazionamento elettronico come segue o applicare la funzione "Avviamento assistito" del freno di stazionamento elettronico per disinserirlo.

- Assicurarsi che il sistema di alimentazione del veicolo sia impostato sulla posizione ON/READY e premere il pedale del freno e premere l'interruttore del freno di stazionamento elettronico.
- Se l'indicatore nell'interruttore del freno di stazionamento elettronico e l'indicatore Ⓟ nel quadro strumenti sono spenti, il freno di stazionamento elettronico è disinserito.

Assistenza all'avviamento

Il freno di stazionamento elettronico può prevedere l'intenzione del conducente e rilasciarsi automaticamente.

Se la cintura di sicurezza del conducente è allacciata, il sistema di alimentazione è pronto, la marcia D o R è selezionata e il pedale dell'acceleratore è premuto per la partenza, il freno di stazionamento elettronico si rilascia automaticamente.

Funzione di frenata di emergenza

L'uso inappropriato del freno di stazionamento elettronico può portare a incidenti e lesioni. Non applicare il freno di stazionamento elettronico per frenate del veicolo se non in caso di emergenza.

Durante la frenata di emergenza con il freno di stazionamento elettronico, NON spegnere l'interruttore START/STOP. Questo potrebbe provocare gravi lesioni.

In caso di guasto della frenata normale, la frenata di emergenza con il freno di stazionamento elettronico può essere avviata tirando e tenendo premuto l'interruttore del freno di stazionamento elettronico verso l'alto.

- Tirare l'interruttore del freno di stazionamento elettronico verso l'alto e tenerlo premuto per ottenere una frenata di emergenza. Nel processo di frenata di emergenza, un avvertimento acustico suonerà allo stesso tempo.
- Per annullare il processo di frenata di emergenza, rilasciare l'interruttore del freno di stazionamento elettronico.

Sistema di controllo della velocità adattiva (Adaptive Cruise Control - ACC)

Il sistema di controllo della velocità adattiva è progettato come un sistema di comfort che permette al conducente di mantenere una velocità costante o distanza una distanza preimpostata dall'auto che precede. Fornisce assistenza al conducente, NON sostituisce nessuna delle responsabilità del conducente. Quando si utilizza il sistema di controllo della velocità adattiva, è importante che il conducente mantenga sempre la concentrazione e sia pronto a intervenire. In caso contrario, potrebbero verificarsi incidenti o lesioni personali.

Il sistema di controllo della velocità adattiva può passare automaticamente tra un andamento a velocità costante ad un andamento in base al veicolo che precede, a seconda che possa rilevare un veicolo direttamente davanti a sé. Una costante velocità del veicolo controlla la corsa del veicolo nell'arco di un determinato raggio di velocità. L'andamento in base al veicolo che precede funziona impostando la distanza tra il veicolo e i veicoli che lo precedono.

Quando è attivato, se il sistema di controllo della velocità adattiva rileva un veicolo nella stessa corsia direttamente davanti, può accelerare o applicare delicatamente i freni dell'auto per mantenere la distanza di sicurezza impostata.

Nota: il sistema di controllo della velocità adattiva è progettato per autostrade e strade in buone condizioni. Si raccomanda di non utilizzarlo su strade urbane e di montagna.

Attivazione del sistema di controllo della velocità adattiva

Dopo aver seguito il veicolo che precede fino all'arresto, il conducente deve osservare le leggi locali sul traffico e assicurarsi che non ci siano ostacoli o altre presenze nel traffico, come i pedoni direttamente davanti al veicolo prima di permettergli di allontanarsi e iniziare a seguire di nuovo il veicolo che precede.

Durante l'utilizzo della funzione "Andamento in base al veicolo che precede" si raccomanda vivamente che il conducente non tocchi il pedale dell'acceleratore. Qualsiasi attivazione dell'acceleratore non permetterà al sistema di applicare automaticamente i freni se questo fosse necessario.

NON uscire dal veicolo quando il sistema di andamento in base al veicolo che precede del controllo della velocità adattiva ha fermato l'auto o sta mantenendo l'auto ferma. Prima di uscire dalla macchina, la manopola del cambio deve essere in posizione P e l'interruttore START/STOP deve essere in posizione OFF.

Se il sistema di controllo della velocità adattiva ha già fermato il veicolo, e la funzione del controllo della velocità adattiva è disattivata, spenta o annullato, il veicolo non starà più fermo, potrebbe spostarsi in avanti o scivolare all'indietro. Quando il veicolo viene fermato e tenuto fermo dal sistema di controllo della velocità adattiva di crociera, assicurarsi di essere pronti ad applicare i freni manualmente.

Quando si guida in curva, il controllo della velocità adattiva può ridurre attivamente la velocità del veicolo per mantenere la stabilità e la sicurezza del veicolo.

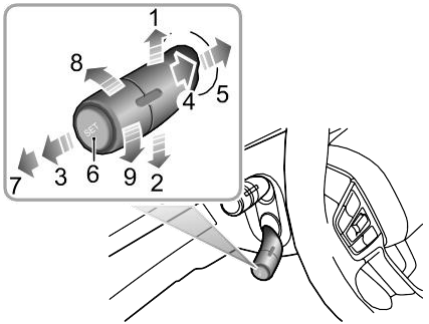

1 Aumento/accelerazione del limite di velocità
2 Diminuzione/decelerazione del limite di velocità
3 Annulla
4 Standby
5 Riprendi
6 Imposta
7 Disattiva
8 Aumento della distanza
9 Diminuzione della distanza

Il sistema del controllo della velocità adattiva è azionato con un interruttore a leva, che si trova sul lato sinistro del volante, sotto l'interruttore degli indicatori di direzione e dei fari.

1 Con l'interruttore START/STOP del veicolo in posizione ON/READY, se l'interruttore del controllo della velocità adattiva è in posizione "OFF" (7), il sistema di controllo adattivo della velocità è disattivato.

2 Spostare l'interruttore del controllo della velocità adattiva in posizione 'ON' (4), l'indicatore di stato del sistema di controllo della velocità adattiva sul quadro strumenti si illumina in giallo. Il sistema di controllo della velocità adattiva è in modalità standby.

3 Il sistema rileva automaticamente la velocità e la posizione del veicolo che precede. Se la velocità del proprio veicolo è superiore a 5km/h(3 mph), dopo aver premuto il pulsante 'Imposta' (6) all'estremità della leva del controllo della velocità adattiva, l'indicatore sul quadro strumenti diventerà verde, il sistema di controllo della velocità adattiva entrerà in modalità attiva e la velocità desiderata sarà la velocità effettiva all'attivazione; se la velocità del veicolo è inferiore a 30km/h （20 mph）allora la velocità desiderata del sistema sarà impostata su 30km/h (20 mph). Se la velocità del veicolo che precede è superiore alla velocità desiderata del proprio veicolo, esso manterrà la velocità desiderata per condurre un andamento a velocità

costante. Se la velocità del veicolo che precede è inferiore alla velocità desiderata del proprio veicolo, questo entrerà nella modalità "Andamento in base al veicolo che precede". Un'immagine della Sua auto e dell'auto che precede viene mostrata nel centro messaggi del quadro strumenti. In questa modalità la velocità effettiva può essere inferiore alla velocità desiderata impostata. Durante la modalità di andamento in base al veicolo che precede, si può seguire il veicolo che precede fino all'arresto. Se il tempo di parcheggio è inferiore a un periodo di tempo prestabilito, il veicolo potrebbe automaticamente avviarsi per seguire il veicolo che lo precede, o è necessario riattivare il sistema di controllo della velocità adattiva utilizzando il metodo esposto.

Nota: la disattivazione manuale del sistema di controllo della trazione (TCS) o del sistema di controllo della stabilità (SCS) inibirà il funzionamento del sistema di controllo della velocità adattiva.

Regolazione della velocità adattiva

Quando il sistema di controllo della velocità adattiva è attivato:

1 Utilizzare il pedale dell'acceleratore per raggiungere la velocità desiderata, premere brevemente il pulsante 'Imposta' (6) all'estremità della leva dell'interruttore del controllo adattivo, rilasciare il pulsante di comando e il pedale dell'acceleratore. Il veicolo viaggerà alla velocità desiderata.

2 Spostare l'interruttore a leva verso l'alto (1) e tenerlo premuto. La velocità desiderata aumenterà fino a quando la velocità impostata desiderata apparirà nel quadro strumenti, quindi rilasciare l'interruttore. Quando è confermato che non c'è nessun veicolo che precede a sé o che il veicolo che precede supera la distanza di inseguimento preselezionata, la velocità sarà aumentata alla velocità impostata.

3 Spostare l'interruttore a leva verso il basso (2) e tenerlo premuto. La velocità desiderata diminuirà fino a quando la velocità impostata desiderata appare nel quadro strumenti, quindi rilasciare l'interruttore, la velocità del veicolo diminuirà alla velocità impostata.

4 Quando si utilizza la leva per regolare la velocità desiderata, azionare brevemente la leva del controllo della velocità adattiva verso l'alto (1) o verso il basso (2) una volta, la velocità desiderata cambierà di 5 km/h(5 mph). Premere e tenere la leva verso l'alto o verso il basso e la velocità aumenterà o diminuirà di un 1km/h （1mph）, rilasciare la leva quando viene mostrata la scritta della velocità desiderata.

Nota: se il veicolo che precede fa continuamente manovre di accelerazione o decelerazione brusche, il controllo della velocità adattiva potrebbe non essere in grado di mantenere accuratamente la distanza richiesta tra i veicoli. È importante che il conducente si concentri sempre e presti attenzione alla posizione attuale del veicolo e alla situazione nel caso in cui debba fare una manovra di frenata o una manovra per evitare un ostacolo.

Target della velocità adattiva dopo la regolazione della distanza

Quando il controllo della velocità adattiva è attivato, ruotate l'interruttore all'estremità della leva verso l'alto (8) o verso il basso (9) per regolare la distanza di inseguimento. Si può alternare tra 3 impostazioni di distanza che sono mostrate nel centro messaggi del quadro strumenti.

Selezionare sempre una distanza di inseguimento appropriata che sia relativa alla velocità attuale del proprio veicolo e del veicolo che precede. Maggiore è la velocità, maggiore è la distanza. Considerare SEMPRE le condizioni attuali del traffico, della strada e del tempo quando si fa una scelta.

Pausa/standby del controllo della velocità adattiva

Quando il sistema di controllo della velocità adattiva è attivato, spostare l'interruttore a leva in posizione 'Annulla' (3), e il sistema uscirà dalla modalità standby.

Disattivazione automatica del controllo adattivo

Nelle seguenti situazioni, il sistema di controllo della velocità adattiva può essere disattivato automaticamente. Ciò trasferisce il pieno controllo del veicolo al conducente.

- Si commuta l'interruttore a leva in posizione 'OFF' (7).
- Si applica il pedale del freno mentre il veicolo è in movimento.
- Si commuta la manopola del cambio sulla posizione R o N.
- Il conducente slaccia la sua cintura di sicurezza.
- Si applica il pedale dell'acceleratore oltre un periodo di tempo prestabilito.
- Si apre qualsiasi portiera, il cofano o il portellone.
- Si tira l'interruttore del freno di stazionamento elettronico verso l'alto per applicare il freno di stazionamento.
- Si segue il veicolo che precede fino all'arresto e il tempo di arresto supera un certo lasso.
- La visibilità della telecamera o del radar è bloccata, l'ambiente circostante fa scattare il meccanismo di uscita sicura preimpostato dei sensori, o il sistema non funziona.

Nota: se si segue il veicolo che precede fino all'arresto con il sistema di controllo della velocità adattiva abilitato, se una delle seguenti condizioni si verifica mentre il veicolo è in stato di arresto, il freno di stazionamento elettronico verrà automaticamente applicato:

- ***Il conducente slaccia la sua cintura di sicurezza.***
- ***La portiera del conducente è aperta.***
- ***Il tempo di stazionamento supera il periodo di tempo preimpostato.***

Superamento della velocità adattiva

Se il conducente ha motivo di usare il pedale dell'acceleratore quando il sistema di controllo della velocità adattiva è attivato, il veicolo rimarrà in modalità di controllo della velocità adattiva mentre la velocità del veicolo aumenta. Quando il pedale dell'acceleratore viene rilasciato, il sistema di controllo della velocità adattiva

riprende a funzionare alla velocità di crociera precedentemente impostata.

Ripristino del controllo della velocità adattiva

Se il sistema del controllo della velocità adattiva è tornato o è stato commutato in modalità standby, può essere riattivato spostando l'interruttore a leva in posizione "Riprendi" (5). La velocità di crociera desiderata sarà automaticamente impostata sulla velocità desiderata prima di uscire dal sistema di controllo della velocità adattiva.

Cancellazione della memoria di velocità

Se l'interruttore della leva viene spostato in posizione "OFF" (7) o l'interruttore START/STOP del veicolo viene portato in posizione OFF, il sistema potrebbe cancellare la velocità impostata dalla memoria del controllo della velocità adattiva.

Sistema del controllo della velocità adattiva compromesso e inefficace

- Si incontra un veicolo o un oggetto fermo o che attraversa le corsie.
- Ci si avvicina troppo velocemente al veicolo che precede. Il sistema non può applicare una forza di frenata sufficiente.
- Il veicolo che precede è un veicolo in arrivo o fa una manovra di frenata di emergenza.
- Un veicolo taglia improvvisamente la corsia davanti a se.
- Si incontra un veicolo che guida a bassa velocità.
- Si incontra un veicolo con oggetti carichi che sporgono dal profilo del corpo del veicolo.
- Si incontra un veicolo con un telaio più alto (per esempio, un camion).
- Si incontrano pedoni, veicoli non motorizzati o animali.
- Il veicolo sta percorrendo una strada irregolare o un tratto di strada a traffico complesso.
- Il veicolo fa una curva a gomito.
- Si entra ed esce da una galleria o si guida in una galleria.
- Si guida all'ombra di alberi screziati.
- Eccessivo peso trasportato nel bagagliaio che provoca l'inclinazione della parte anteriore dell'auto verso l'alto.

Ambienti di guida speciali

Il sistema di controllo della velocità adattiva ha i suoi limiti. Di seguito sono elencate alcune condizioni che possono andare oltre i limiti di un funzionamento sicuro. Il conducente deve mantenere il controllo del veicolo e deve rimanere sempre vigile. Si dovrebbe prestare particolare attenzione alle condizioni del traffico e all'ambiente circostante, selezionare la velocità appropriata ed essere pronti a intraprendere qualsiasi azione necessaria.

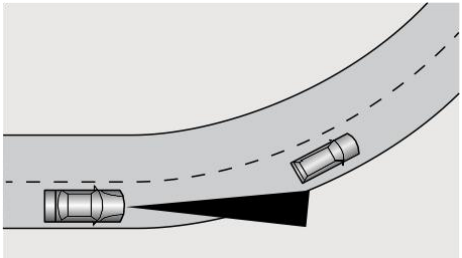

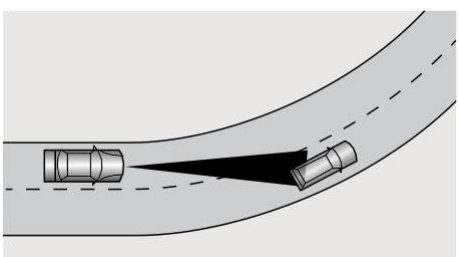

Quando si gira in un incrocio o si segue un veicolo in una curva, il sistema del controllo della velocità adattiva può non essere in grado di rilevare il veicolo che precede, anche se è nella stessa corsia. È possibile che il sistema possa rilevare un veicolo in un'altra corsia.

Nota: non utilizzare il sistema di controllo della velocità adattiva su rampe di ingresso/uscita o curve strette.

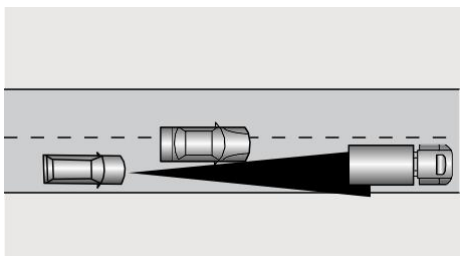

Se il veicolo che precede cambia corsia, ma non entra completamente nella corsia, il sistema di controllo della velocità adattiva potrebbe non essere in grado di rilevare il veicolo.

Se il veicolo che precede cambia corsia, ma non esce completamente dalla corsia, il sistema del controllo della

velocità adattiva può determinare che il veicolo che precede è uscito dalla corsia e accelerare a qualsiasi velocità preimpostata.

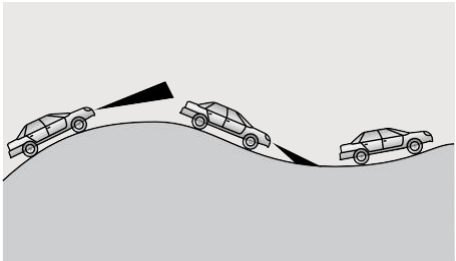

Quando si guida su strade irregolari che possono includere salite ripide o avvallamenti, si prega di NON utilizzare il sistema di controllo della velocità adattiva.

Quando si guida dietro un veicolo che si sovrappone solo parzialmente al proprio, ('A' nel grafico), il sistema di controllo della velocità adattiva potrebbe non essere in grado di rilevare nulla.

Nota: si prega di NON utilizzare il sistema di controllo della velocità adattiva nelle seguenti situazioni:

- ***Guida in condizioni di maltempo.***
- ***Quando la luce ambientale è insufficiente, troppo forte o l'illuminazione anteriore del veicolo è scarsa.***
- ***Guida su superfici stradali sconnesse o scadenti.***
- ***Guida attraverso lavori stradali o cantieri.***
- ***Guida su strade a basso attrito.***

Sistema di assistenza al parcheggio

Assistenza al parcheggio con sensore a ultrasuoni

Lo scopo dell'assistenza al parcheggio è di aiutare il conducente nella retromarcia! I sensori possono non essere in grado di rilevare ostacoli di un certo tipo, per esempio pali stretti o piccoli oggetti non più larghi di qualche centimetro, piccoli oggetti vicini al suolo, oggetti sopra il portellone e alcuni oggetti con superfici non riflettenti.

Mantenere i sensori liberi da sporco, ghiaccio e neve. Se si accumulano depositi sulla superficie dei sensori, le loro prestazioni possono essere compromesse. Quando si lava l'auto, evitare di puntare i getti d'acqua ad alta pressione direttamente sui sensori da vicino.

Sistema di assistenza posteriore al parcheggio

I sensori a ultrasuoni nel paraurti posteriore monitorano l'area dietro il veicolo per cercare degli ostacoli. Se viene rilevato un qualsiasi ostacolo, il sistema calcola la sua distanza rispetto alla parte posteriore del veicolo e comunica il messaggio al conducente suonando dei campanelli d'allarme.

Assistenza al parcheggio in funzione

L'assistenza posteriore al parcheggio si attiva automaticamente quando si seleziona la retromarcia e si spegne non appena si disinserisce la retromarcia. Un breve segnale acustico viene emesso dall'assistenza al parcheggio entro 1 secondo dopo aver selezionato la retromarcia per indicare che il sistema funziona normalmente.

Lo schermo del sistema di infotainment mostrerà un'immagine della sagoma dell'auto che mostra i valori di distanza dell'oggetto dal sensore.

Nota: se un suono più lungo e più acuto viene emesso per 3 secondi quando si seleziona la retromarcia, questo indica un guasto nel sistema. In tal caso, cercare l'assistenza del proprio riparatore autorizzato MG.

Con l'assistenza al parcheggio abilitata, quando vengono rilevati degli ostacoli, il sistema emette dei suoni in diverse frequenze (potrebbero esserci delle aree cieche).

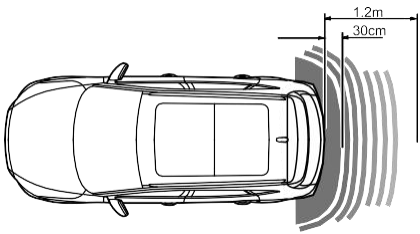

- Se c'è un ostacolo nel raggio di 1,2 m dai sensori posteriori, il sistema inizia a emettere un segnale acustico. Man mano che il veicolo si avvicina all'ostacolo, i segnali acustici vengono trasmessi più rapidamente.
- Una volta che l'ostruzione si trova entro 30 cm dal paraurti posteriore, i segnali acustici si uniscono in un avviso continuo.

Sistema delle telecamere di parcheggio *

Lo scopo delle telecamere di parcheggio è di assistere il conducente durante la retromarcia! La telecamera ha un campo visivo limitato e non può rilevare ostacoli al di fuori di esso.

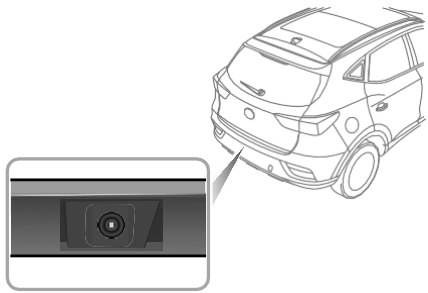

La telecamera di parcheggio è montata tra le luci destra e sinistra della targa. Quando la retromarcia è selezionata, la telecamera mostrerà un'immagine di ciò che è direttamente dietro l'auto nello schermo dell'infotainment, e come supporto mostrerà la distanza dell'oggetto tramite i sensori.

Sistema di visuale a 360° *

Lo scopo del sistema della visuale a 360° è quello di assistere il conducente durante il parcheggio. Le telecamere hanno un campo visivo limitato e non possono rilevare gli ostacoli al di fuori di esso.

Anche se lo schermo dell'infotainment può fornire immagini intorno al veicolo, si prega di prestare comunque attenzione alle condizioni della strada per la propria sicurezza alla guida.

Si prega di assicurarsi che gli specchietti retrovisori siano aperti quando si usa il sistema a 360°.

Con il sistema di visuale a 360° attivato, lo schermo dell'infotainment mostrerà l'immagine panoramica a 360° del veicolo per facilitare l'osservazione dell'ambiente circostante al fine di aiutare una guida più sicura. I pulsanti sullo schermo dell'infotainment possono essere toccati per visualizzare le immagini da diverse angolazioni intorno al veicolo.

Il sistema di visuale a 360° può essere abilitato con i seguenti metodi:

- Selezione della retromarcia.
- Attivazione del pulsante 360°.
- Usando l'interfaccia 'Impostazioni' per selezionare la commutazione a bassa velocità delle luci di posizione/indicatori, questo aprirà automaticamente il sistema di visuale a 360° quando gli indicatori sono usati a bassa velocità e uscirà quando gli indicatori sono deselezionati.

Nell'interfaccia del sistema della visuale a 360°, selezionare l'icona delle impostazioni per attivare le impostazioni personali per le funzioni del sistema.

Nota: quando la leva del cambio è selezionata in una posizione di marcia in avanti, il sistema di visuale a 360° è inibito a velocità superiori o uguali a 15km/h.

Sistema di assistenza posteriore al conducente *

Panoramica del sistema

I sensori di assistenza posteriore al conducente possono identificare erroneamente alcune circostanze, come gli edifici a bordo strada o i guardrail ed emettere un falso allarme.

Le capacità effettive di riconoscimento dei sensori posteriori possono essere limitate da oggetti come edifici sul bordo della strada, guardrail, cambiamenti di angolo di beccheggio dell'auto a causa di un carico pesante, condizioni della strada come curve o dossi o condizioni atmosferiche come neve e ghiaccio ecc. Ognuno di questi elementi può far scattare un falso allarme.

Il sistema ha dei limiti e potrebbe non essere in grado di avvertire i veicoli che si avvicinano ad alta velocità.

La funzione di assistenza posteriore al conducente è solo un ausilio, NON sostituisce l'attenzione del conducente. Il conducente deve sempre mantenere il controllo, osservare l'ambiente circostante e guidare in modo sicuro.

Il sistema di assistenza posteriore al conducente potrebbe non fornire un'adeguata segnalazione di veicoli in avvicinamento molto veloci o funzionare correttamente nelle curve strette di un raggio di 500m o meno.

Il sistema di assistenza posteriore al conducente non funziona correttamente durante il traino di un rimorchio o di una roulotte.

Il corretto funzionamento dei sensori posteriori sarà compromesso se questi sono disallineati a causa di un incidente. Questo può causare lo spegnimento automatico del sistema.

Per garantire il corretto funzionamento dei sensori radar, il paraurti posteriore deve essere tenuto libero da neve e ghiaccio e non deve essere coperto.

L'uso di materiali non raccomandati o di vernice sulle riparazioni del paraurti posteriore può avere un effetto negativo sul funzionamento del sensori posteriori. Si prega di utilizzare solo materiali raccomandati.

Il sistema di assistenza posteriore al conducente include il rilevamento degli angoli ciechi (BSD), l'assistenza al cambio di corsia (LCA) e le funzioni di allarme di traffico trasversale posteriore (RCTA).

I moduli di assistenza alla guida in retromarcia sono montati nella parte posteriore del veicolo su ciascun lato e possono aiutare a rilevare i veicoli dietro o al lato del veicolo.

Le spie di avvertimento a sostegno di questo sistema si trovano all'interno dei vetri degli specchietti retrovisori sinistro e destro. Queste si illuminano o lampeggiano per avvertire di un oggetto o di un'auto in avvicinamento per aiutare a manovrare l'auto in sicurezza.

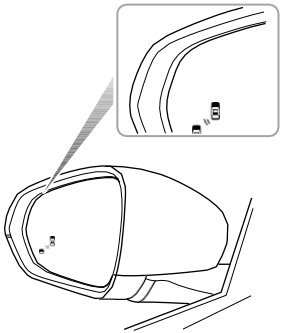

Nota: il radar richiede la calibrazione sui veicoli nuovi o per i veicoli in cui è stato sostituito un sensore radar di rilevamento posteriore. I sensori radar di rilevamento posteriore possiedono una funzione di calibrazione automatica per compensare l'errore di installazione entro un certo intervallo. Quando il veicolo è in marcia, il radar entra automaticamente nello stato di calibrazione. Durante il processo di calibrazione, il sistema fornirà funzioni limitate e l'allarme potrebbe essere impreciso. Su termine della calibrazione, il sistema riprenderà tutte le funzioni.

Accensione e spegnimento delle funzioni del sistema

La funzione del sistema di assistenza posteriore al conducente e gli interruttori del sottosistema sono accessibili tramite lo schermo dell'infotainment.

Selezionare ON/OFF per attivare/disattivare il sistema.

Funzioni del sistema

Nota: l'area di rilevamento, il valore di soglia del tempo di collisione e la velocità del veicolo forniti nella descrizione della funzione del sistema sono solo di riferimento.

Rilevamento di angoli ciechi (BSD)

Quando il veicolo procede in avanti, il sistema controlla i veicoli a motore situati nelle zone cieche degli specchietti esterni destro e sinistro. Quando le condizioni per l'attivazione della funzione di monitoraggio degli angoli ciechi sono soddisfatte, la spia di avvertimento nello specchietto corrispondente si accende. L'azionamento successivo del relativo indicatore farà lampeggiare la spia nello specchietto per ricordare al conducente un veicolo in avvicinamento.

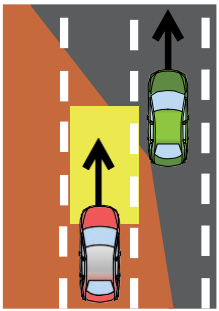

Le condizioni per attivare la funzione di rilevamento degli angoli ciechi includono:

1 Assenza di guasti nel sistema.

2 Abilitazione della funzione di rilevamento degli angoli ciechi (BSD).

3 Velocità del veicolo superiore ai 15km/h.

4 Presenza di veicoli a motore nella zona cieca del veicolo. Le aree di sinistra e di destra, che sono 1 m davanti e 7 m dietro la parte posteriore del veicolo, e 3,5 m a lato del veicolo sono le aree di rilevamento del sistema.

Nota: Le spie non si accendono quando si sta superando un altro veicolo e la propria velocità è superiore a quella del veicolo superato, anche se si trova nella zona cieca.

Assistenza al cambio di corsia (LCA)

Quando il veicolo è in marcia, il sistema controlla i veicoli a motore che si avvicinano rapidamente nelle corsie adiacenti. Quando gli indicatori sono attivati e le condizioni per l'attivazione della funzione di assistente al cambio di corsia sono soddisfatte, il sistema farà lampeggiare la spia di avvertimento all'interno del rispettivo specchietto per avvertire il conducente di un veicolo in avvicinamento. Questo ha lo scopo di aiutare ad evitare collisioni quando si cambia corsia.

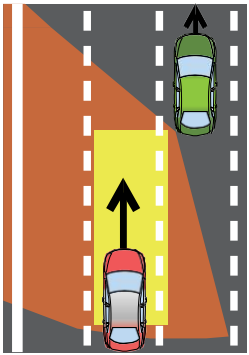

Le condizioni per attivare la funzione di assistenza al cambio di corsia includono:

1 Assenza di guasti nel sistema.

2 Abilitazione della funzione di assistenza al cambio di corsia (LCA).

3 Velocità del veicolo superiore ai 15km/h.

4 La velocità del veicolo in avvicinamento è superiore a quella del proprio veicolo.

5 Il veicolo in avvicinamento entra nell'area di rilevamento dell'assistenza al cambio di corsia. Le aree monitorate sono 7m - 70m dietro il proprio veicolo e 3,5m a lato del proprio veicolo.

6 C'è la probabilità che il veicolo in avvicinamento entri in collisione con il proprio veicolo entro 3,5 secondi.

Allarme di traffico trasversale posteriore (RCTA)

Quando il veicolo è in retromarcia, il sistema controlla i veicoli che si avvicinano dalla parte posteriore destra e sinistra. Quando ricorrono le condizioni per l'attivazione della funzione RCTA, le spie luminose negli specchietti sul lato corrispondente si accendono, contemporaneamente sullo schermo dell'infotainment viene mostrata l'icona di un triangolo di emergenza per il lato corrispondente per avvisare il conducente della situazione.

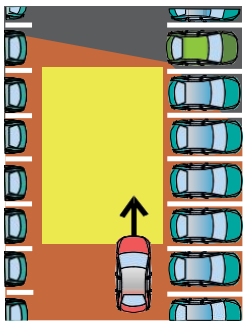

Le condizioni per attivare la funzione RCTA includono:

1 Assenza di guasti nel sistema.

2 Abilitazione della funzione RCTA.

3 Il veicolo è in retromarcia.

4 La velocità del veicolo è inferiore a 10km/h.

5 La velocità del veicolo monitorato è superiore a 10 km/h.

6 Il veicolo a motore attraversa l'area di rilevamento del sistema. Le aree monitorate a sinistra e a destra del veicolo sono 7m dietro la parte posteriore del veicolo e 30m dal lato.

7 È probabile che il veicolo in avvicinamento entri in collisione con il proprio veicolo entro 3 secondi.

Sistema di monitoraggio della pressione degli pneumatici (TPMS)

Il sistema TPMS non può sostituire la manutenzione ordinaria e i controlli delle condizioni e della pressione degli pneumatici.

Utilizzare un'attrezzatura che trasmette frequenze simili a quelle del sistema TPMS può interferire con il funzionamento dello stesso. Questo può far accendere una spia o registrare un guasto temporaneo.

Nota: il sistema TPMS avverte solo della bassa pressione dello pneumatico, non lo rigonfia.

Il sistema TPMS utilizza sensori di pressione incorporati nelle valvole degli pneumatici per monitorare continuamente la pressione e trasmettere i dati alla ECU all'interno del veicolo utilizzando segnali RF. Se deduce che la pressione di quello pneumatico è scesa al di sotto del limite predefinito dal sistema, si accende la spia nel quadro strumenti (sempre gialla). Per ulteriori informazioni, fare riferimento a 'Quadro strumenti nella sezione 'Strumenti e controlli'. Il sistema TPMS può ricordare di una bassa pressione degli pneumatici, ma non può sostituire la normale manutenzione degli pneumatici. Per la manutenzione degli pneumatici, fare riferimento a "Pneumatici" nel capitolo "Manutenzione".

Se la spia di malfunzionamento del sistema TPMS si accende e viene mostrato il messaggio di avvertimento "XX tyre pressure low" (pressione bassa dello pneumatico XX), si consiglia di fermare l'auto il prima possibile, controllare la pressione degli pneumatici e gonfiarli al valore corretto. Guidare con pneumatici sgonfi può far surriscaldare e causare un guasto allo pneumatico. Gli pneumatici gonfiati troppo o troppo poco si consumano più rapidamente e hanno anche un effetto negativo sulle caratteristiche di guida dell'auto. Gli pneumatici sgonfi aumentano la resistenza al rotolamento dell'auto che, a sua volta, aumenta il consumo di energia. Controllare/regolare sempre la pressione degli pneumatici quando sono freddi.

Nota: dopo aver cambiato la posizione dello pneumatico o aver sostituito un sensore e un ricevitore TPMS, il veicolo deve funzionare a una velocità di 40km/h per circa 10 minuti per indicare correttamente il valore della pressione dello pneumatico nella posizione corrispondente.

Sistema di assistenza alla guida

In determinate condizioni, il sistema di assistenza alla guida può rilevare la strada e le informazioni ambientali davanti al veicolo utilizzando una telecamera frontale e un radar di rilevamento anteriore. Queste informazioni sono utilizzate per trasmettere messaggi di avvertimento o fornire assistenza per aiutare il conducente a controllare il veicolo in modo più sicuro e affidabile. La telecamera frontale si trova nella copertura della base dello specchietto retrovisore interno, il radar di rilevamento anteriore si trova nella parte centrale inferiore del paraurti anteriore.

Nota: NON azionare alcun interruttore dell'infotainment durante la guida. Se si desidera apportare modifiche alle impostazioni, accostare quando è sicuro e legale farlo.

Descrizione della telecamera frontale

Calibrazione della telecamera frontale

La telecamera frontale richiederà una ricalibratura dopo una delle seguenti operazioni:

- Rimozione e rimontaggio della telecamera frontale.
- Sostituzione del parabrezza.

Nota: la calibrazione della telecamera frontale richiede conoscenze e strumenti professionali. Se è necessaria la calibrazione, rivolgersi a un riparatore autorizzato MG.

Ostruzione della telecamera frontale

A volte la visibilità della telecamera frontale può essere ostruita da oggetti estranei o macchie sul vetro. In questi casi apparirà un messaggio nel centro informazioni. Si prega di asciugare o pulire immediatamente.

Nelle seguenti situazioni, le prestazioni di rilevamento della telecamera di visuale frontale saranno influenzate:

- Guida in cattive condizioni atmosferiche dove la visibilità è ridotta a causa di nebbia fitta, pioggia battente, neve, polvere o tempesta di sabbia, ecc.
- Influenza della luce. Per esempio, bassi livelli di luce di notte, scarsa illuminazione ausiliaria, eccessiva retroilluminazione nella visuale, luce dei veicoli in arrivo, brusco cambiamento di luminosità con un rapido salto chiaro/scuro (ingresso/uscita da una galleria), guida su superfici con forti riflessi (superficie stradale coperta da acqua o neve), gallerie, all'interno di un parcheggio

verticale, ecc.

- Visibilità della telecamera frontale parzialmente o completamente bloccata da ostacoli, ad esempio: polvere, oggetti estranei, inquinamento da olio, fango, neve, acqua eccessiva (pioggia), gelo o spruzzi d'acqua dalla strada sul parabrezza.
- Area di visuale del parabrezza danneggiata.
- Telecamera frontale non calibrata dopo aver rimosso/rimontato la stessa o il parabrezza.
- Telecamera frontale non fissata in posizione.

Descrizione del radar di rilevamento anteriore

Calibratura del radar di rilevamento anteriore

La ricalibratura del radar di rilevamento anteriore è necessaria dopo una delle seguenti operazioni:

- Errore di allineamento del radar di rilevamento anteriore (per esempio la posizione del radar di rilevamento anteriore è cambiata).
- Rimozione/rimontaggio del radar di rilevamento anteriore o della staffa del radar.
- Rimozione/rimontaggio del raggio anticollisione anteriore.
- Cambiamento dei parametri di allineamento delle quattro ruote.

Nota: se il radar di rilevamento anteriore è soggetto a forti vibrazioni o a leggeri urti, la posizione di montaggio del radar di rilevamento anteriore deve essere controllata e ricalibrata se necessario.

Nota: la calibrazione del radar di rilevamento anteriore richiede conoscenze e strumenti professionali. Se è necessaria la calibrazione, rivolgersi a un riparatore autorizzato MG.

Le prestazioni del radar anteriore saranno influenzate nelle seguenti situazioni:

- Quando il radar di rilevamento anteriore è coperto da fango, neve, acqua eccessiva (pioggia) o spruzzi d'acqua dalla strada.
- Quando il radar o le aree circostanti sono coperte da oggetti come etichette o installazioni di illuminazione ausiliaria.
- Quando il radar di rilevamento anteriore è soggetto a forti vibrazioni o a un leggero impatto.
- Alcuni oggetti possono influenzare e indebolire la

capacità di rilevamento del radar di rilevamento anteriore, come barriere stradali, recinzioni e ingressi di gallerie.

- Quando il radar di rilevamento anteriore è influenzato dall'ambiente, come una forte interferenza del campo elettromagnetico.
- Forti segnali radar riflessi (come ad esempio: nei parcheggi a più piani, nelle gallerie, nei sistemi di irrigazione a spruzzo o nei getti d'acqua, ecc.). Il verificarsi di una qualsiasi di queste situazioni potrebbe compromettere il funzionamento del radar di rilevamento anteriore.

Nota: la neve che si accumula sul radar anteriore può essere rimossa con una spazzola morbida e il ghiaccio deve essere rimosso con un apposito spray antighiaccio.

Nota: evitare qualsiasi collisione o contatto con il modulo del radar anteriore. Questo potrebbe causarne un disallineamento.

Sistema di assistenza alla velocità

Il sistema intelligente di assistenza alla velocità è una funzione ausiliaria. Può mostrare un valore limite di velocità errato o nessun limite di velocità nel quadro strumenti a causa di vari fattori. Di conseguenza, la velocità del veicolo non è limitata nella gamma corretta. Il conducente deve ancora osservare il limite di velocità del traffico stradale, e l'eccesso di velocità è severamente vietato.

La telecamera frontale non è in grado di riconoscere i segnali di limite di velocità dipinti sulla superficie stradale.
Il conducente DEVE osservare questi limiti di velocità e regolare la sua velocità di conseguenza.

Le impostazioni del sistema di assistenza alla velocità sono disponibili tramite il sistema di infotainment. Quando il sistema di controllo della velocità adattiva è disattivato, è possibile selezionare le seguenti tre funzioni:

60

1 Allarme di velocità eccessiva: il veicolo rileva un segnale di limite di velocità (come mostrato sopra) sul bordo della strada con la telecamera frontale. Il cartello di limite di velocità identificato sarà mostrato nel quadro strumenti. Quando la velocità del veicolo supera il limite di velocità di una quantità preimpostata, un avviso visivo nel quadro strumenti lampeggia.

2 Limite di velocità manuale: il conducente imposta la velocità massima utilizzando la leva del controllo della velocità adattiva. Il sistema interviene attivamente e mantiene la velocità del veicolo entro il limite massimo consentito. Un avviso acustico e uno visivo saranno utilizzati durante l'intervento. Si prega di fare riferimento alla sezione "Impostazioni di velocità del limite di velocità manuale".

3 Limite di velocità intelligente: il veicolo rileva un segnale di limite di velocità (come mostrato sopra) sul bordo della strada con la telecamera frontale. Il cartello di limite di velocità identificato sarà mostrato nel quadro strumenti. Il sistema interviene automaticamente e mantiene il controllo di velocità per mantenere la velocità del veicolo entro il limite massimo consentito. Un avviso acustico e uno visivo saranno utilizzati quando si eccede la velocità.

Impostazione del sistema di assistenza alla velocità

L'interfaccia operativa del sistema di assistenza alla velocità si trova nello schermo dell'infotainment. Entrare nell'interfaccia di impostazione del veicolo per individuare l'opzione del sistema di assistenza alla velocità e trovare l'interfaccia di impostazione del sistema di assistenza alla velocità:

1 Toccare il pulsante corrispondente sul display dell'infotainment per attivare/disattivare la funzione di avviso di velocità eccessiva.

2 Toccare il pulsante corrispondente sul display dell'infotainment per selezionare la modalità di assistenza alla velocità: limite di velocità intelligente, limite di velocità manuale.

Impostazioni di velocità del limite di velocità manuale:

Dopo che la funzione del limite di velocità manuale è stata attivata, il valore del limite di velocità può essere

impostato utilizzando la leva del controllo della velocità adattiva di crociera come segue:

1 Spostare la leva di comando per regolare il limite di velocità. Dopo che il valore del limite di velocità viene mostrato nel quadro strumenti, premere il pulsante 'Imposta' (3 nella figura qui sotto), la funzione di assistenza alla velocità manuale sarà attivata. Quando si preme il pulsante 'Imposta', se il valore reale della velocità è inferiore all'impostazione, il valore limite di velocità mostrato nel quadro strumenti sarà definito come l'impostazione. Se il valore della velocità effettiva è superiore al limite di velocità regolato, il valore del limite di velocità mostrato nel quadro strumenti sarà definito come la velocità effettiva attuale e arrotondato al valore più vicino di 5km/h (62km/h sarà definito come 65km/h). Il raggio di velocità è di 30km/h - 160km/h. Spostando la leva in alto o in basso una volta, il valore del limite di velocità aumenterà o diminuirà di 5km/h. Tenendo la leva verso l'alto o verso il basso, il valore del limite di velocità cambia continuamente in unità di 5km/h.

2 Dopo l'attivazione della funzione di limite di velocità manuale, il sistema interviene attivamente e mantiene la velocità del veicolo entro il limite di velocità previsto. Se la velocità attuale supera il valore del limite di velocità desiderata impostato dal conducente, il sistema ridurrà la velocità fino a quando non sarà inferiore al limite di velocità desiderata.

3 Dopo l'attivazione della funzione di limitazione manuale della velocità, il conducente può premere il pulsante 'Imposta' (3 nella figura sottostante) sulla leva del controllo della velocità adattiva per ripristinare il sistema allo stato di standby. Premere nuovamente il pulsante 'Imposta', la funzione di assistenza alla velocità manuale verrà ripristinata.

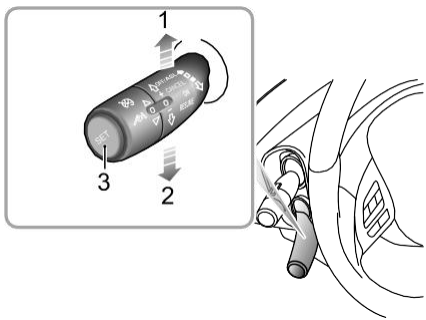

Quando la funzione di allarme per eccesso di velocità o la funzione di limite di velocità intelligente è attivata, l'indicazione del valore del limite di velocità si accende. Quando il veicolo passa il primo segnale di limite di velocità identificato, l'indicazione del limite di velocità mostra il valore del limite di velocità in tempo reale.

Nota: quando il veicolo deve cambiare corsia, fare una svolta o girare in un incrocio e il conducente usa un indicatore in anticipo e rallenta, il valore originale del limite di velocità sul quadro strumenti verrà resettato fino a quando non verrà rilevato un nuovo segnale di limite di velocità. Se le condizioni non sono soddisfatte, il valore originale del limite di velocità sarà mantenuto e non sarà resettato. Il conducente DEVE osservare i limiti di velocità e regolare la sua velocità di conseguenza.

Quando la funzione di limitazione intelligente della velocità è attivata, la spia del sistema nel quadro strumenti si accende in giallo. Quando la funzione viene attivata premendo il pulsante 'Imposta' sulla leva del controllo della velocità adattiva, la spia del sistema si accende in verde. Se la funzione di assistenza intelligente alla velocità rileva un guasto o un'anomalia, la spia lampeggia in giallo e poi si spegne. Si prega di provare a riavviare questa funzione. Se questa funzione non può essere attivata, si prega di contattare un riparatore autorizzato MG.

Quando la telecamera frontale rileva un cartello di limite di velocità con un messaggio di testo sotto, la spia si accende per ricordare al conducente di leggere e agire in base al messaggio stesso. La telecamera non può riconoscere i messaggi di testo forniti sotto il cartello del limite di velocità (come corsia ausiliaria, 100 km avanti, sezione scolastica, 7:00-10:00). La telecamera riconoscerà il cartello di limite di velocità con messaggi di testo come un normale cartello di limite di velocità. Il conducente è tenuto a dare un giudizio corretto in base al messaggio di testo.

Quando la funzione di limitazione manuale della velocità è attivata, la spia del sistema nel quadro strumenti si accende in giallo. Quando la funzione viene attivata premendo il pulsante 'Imposta' sulla leva del

controllo della velocità adattiva, la spia del sistema si accende in verde. Se la funzione di assistenza alla velocità manuale rileva un guasto o un errore, la spia lampeggia in giallo e poi si spegne. Si prega di provare a riavviare questa funzione. Se questa funzione non può essere attivata, si prega di contattare un riparatore autorizzato MG.

Quando la funzione del limite di velocità manuale è attivata, l'indicazione del valore del limite di velocità si accende. Spostare la leva del controllo della velocità adattiva su e giù per regolare il valore limite della velocità desiderata. Il "NNN" mostrerà quindi il valore del limite di velocità regolato.

Il conducente può spegnere direttamente o sospendere temporaneamente la funzione di limitazione intelligente della velocità o la funzione di limitazione manuale della velocità eseguendo le seguenti azioni:

1 Per superare temporaneamente il limite di velocità (manovra di sorpasso), premete forte il pedale dell'acceleratore. La spia del quadro strumenti si accende in verde e il valore del limite di velocità lampeggia.

2 Premere delicatamente il pulsante 'Imposta' sull'estremità della leva del controllo della velocità adattiva, la spia nel quadro strumenti diventerà gialla. Premere nuovamente il pulsante 'Imposta' per riprendere le funzioni.

3 Spostare la leva del controllo della velocità adattiva in posizione "ON" per disattivare il sistema di assistenza alla velocità.

La funzione di avviso di eccesso di velocità e la funzione di limite di velocità intelligente possono essere compromesse nelle seguenti situazioni:

1 Prestazioni di rilevamento della telecamera frontale danneggiate.

2 Veicolo condotto ad alta velocità.

3 Oscuramento dei segnali di limite di velocità lungo la strada, per esempio: da alberi, ghiaccio/brina, neve, polvere, ecc.

4 Posizione errata o danneggiamento dei segnali di limite di velocità.

5 Presenza di più segnali di limite di velocità sulla corsia

o ai lati della strada. In questo momento, la telecamera frontale può riconoscere solo i segnali di limite di velocità per la corsia in cui il veicolo viene guidato.

6 Segnali di limite di velocità non standard o segnali che contengono informazioni aggiuntive.

7 Presenza di cartelli di limite di velocità posti ad un bivio della strada, su una curva o su una rampa di accesso/uscita.

8 Durante manovre come il cambio di corsia.

IMPORTANTE

- La telecamera potrebbe non riconoscere correttamente i segnali di limite di velocità in condizioni di scarsa illuminazione o cattivo tempo, quando i segnali di limite di velocità non sono standardizzati o riparati o quando ci sono restrizioni proprie della telecamera che includono il riconoscimento di segnali simili (per esempio, riconoscere un segnale di limite di peso come un segnale di limite di velocità, o riconoscere un segnale di velocità minima come il segnale di velocità massima).
- Alcune operazioni di sterzata brusche o rapide fatte dal conducente possono essere giudicate dal sistema come un cambio di corsia o una svolta in un incrocio. In questo modo, i segnali di limite di velocità identificati saranno cancellati.

Sistema di assistenza di corsia

Il sistema di assistenza di corsia è un sistema ausiliario che fornisce assistenza al conducente. NON esclude il conducente da una guida responsabile. Quando si sceglie di utilizzare il sistema di assistenza di corsia, il conducente DEVE sempre prestare attenzione all'ambiente circostante, tenere il volante ed essere pronto a fare manovre in qualsiasi momento. L'incapacità di mantenere il controllo generale del veicolo può provocare incidenti o lesioni personali.

Il sistema di assistenza di corsia non sempre riconoscere le linee di corsia e i cordoli. A volte il manto stradale è scadente, alcune strutture stradali o oggetti possono essere confusi per linee di corsia. Quando si verificano tali situazioni, il sistema di assistenza di corsia deve essere immediatamente disattivato.

L'interruttore del sistema di assistenza di corsia si trova nello schermo dell'infotainment. Entrare nell'interfaccia corrispondente per l'assistenza alla guida in modo da accendere/spegnere il sistema ed effettuare la selezione della modalità.

Attenzione!

Il sistema utilizza la telecamera frontale per rilevare le linee di corsia davanti al veicolo. Il sistema si attiva quando si verificano le seguenti condizioni di rilevamento:

- La funzione è attivata,
- La velocità del veicolo è superiore ai 60km/h (37 mph),
- La segnaletica delle linee di corsia è chiara e il sistema riconosce almeno una linea di corsia.

Quando una ruota sta per attraversare la linea di corsia, o ha già attraversato la linea, il sistema fornirà avvisi per spingere il conducente ad agire e mantenere la posizione del veicolo tra le linee di corsia. La funzione si disattiva automaticamente quando la velocità del veicolo scende sotto i 55km/h (33 mph).

Mantenimento della corsia di emergenza

Il sistema utilizza la telecamera frontale per rilevare le linee di corsia e i cordoli davanti al veicolo. Il sistema si attiva quando si verificano le seguenti condizioni di rilevamento:

- La funzione è attivata,
- La velocità del veicolo è superiore ai 60km/h (37 mph),
- La segnaletica delle linee di corsia è chiara e il sistema riconosce almeno una linea di corsia.

Quando una ruota sta per attraversare la linea di corsia o

un cordolo, o ha già già attraversato la linea di corsia linea o un cordolo, il sistema assisterà il conducente cercando di mantenere il veicolo tra le linee di corsia applicando un intervento correttivo sullo sterzo e mostrando contemporaneamente un messaggio. Se il veicolo si allontana troppo dalle linee di corsia, il sistema attiverà la funzione di allarme. La funzione si disattiva automaticamente quando la velocità del veicolo scende sotto i 55km/h (33 mph).

In assenza di un input di sterzata da parte del conducente per un certo periodo di tempo, il sistema fornirà degli avvisi.

IMPORTANTE
• Nei casi in cui il numero di corsie aumenta o le corsie si uniscono, il conducente DEVE prendere il pieno controllo del veicolo. • Nelle aree in cui ci sono condizioni di traffico complesse, come incroci o incroci stradali con congestione, il conducente DEVE prendere il pieno controllo del veicolo.

Il sistema di assistenza di corsia sarà compromesso o inefficace nelle seguenti condizioni:

- Accensione della segnalazione luminosa di emergenza.
- Attivazione dell'indicatore di direzione verso la corsia che sta per essere attraversata.
- Azionamento rapido dell'acceleratore, esecuzione di una manovra di emergenza o azionamento brusco del pedale del freno.
- Rilevamento di un mancato movimento del volante per un periodo di tempo prestabilito (nella modalità di mantenimento della corsia di emergenza).
- Azionamento del volante durante l'intervento del sistema (nella modalità di mantenimento della corsia di emergenza).
- Presenza di linee di corsia troppo sottili, danneggiate o confuse.
- Presenza di cordoli irregolari o danneggiati.
- Guida in curve con piccoli raggi di curvatura, strade troppo strette o troppo larghe.
- Ingresso in un tratto di strada con linee di in un tratto di strada senza linee di corsia.
- Cambiamento di corsia o ondeggiamento laterale troppo veloce del veicolo.
- Veicolo non impostato su D.
- Velocità del veicolo inferiore a 55km/h (33 mph) o

troppo alta.
- Sistema antibloccaggio dei freni (ABS) e sistema di controllo dinamico della stabilità (SCS) attivi.
- Presenza di guasti nel sistema antibloccaggio dei freni (ABS), nel sistema di controllo dinamico della stabilità (SCS), nel sistema di servosterzo elettronico (EPS), ecc.

Si raccomanda di spegnere il sistema di assistenza di corsia nelle seguenti situazioni:

- Guida in stile o modo sportivo.
- Guida in condizioni di maltempo.
- Guida su superfici stradali sconnesse o scadenti.
- Guida attraverso lavori stradali o cantieri.

Sistema di assistenza agli ingorghi stradali

Il sistema di assistenza agli ingorghi è un sistema ausiliario che fornisce assistenza al conducente.

NON esclude il conducente da una guida sicura e responsabile. Quando si sceglie di utilizzare il sistema di assistenza agli ingorghi, a causa delle limitazioni di rilevamento e controllo del sistema, il conducente deve sempre fare attenzione e tenere il volante in ogni momento. Il conducente deve correggere o prendere il controllo del volante, se necessario. L'incapacità di mantenere il controllo generale del veicolo può provocare incidenti o lesioni personali.

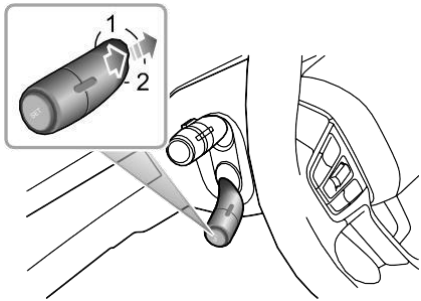

L'interruttore del sistema di assistenza agli ingorghi si trova nello schermo dell'infotainment. Entrare nell'interfaccia corrispondente per l'assistenza alla guida in modo da attivare/disattivare il sistema. Azionando il livello del controllo della velocità adattiva su "Riprendi" due volte, il sistema di assistenza agli ingorghi stradali passerà allo stato standby o attivo.

Il sistema di assistenza agli ingorghi funziona sulla stessa base del sistema di controllo della velocità adattiva. Il sistema funziona quando si verificano le seguenti condizioni:

- Attivazione del sistema di controllo della velocità adattiva.
- Attivazione del sistema di assistenza agli ingorghi tramite il pulsante corrispondente nel sistema di infotainment.
- Rilevamento da parte del sistema di linee di corsia su entrambi i lati del veicolo.
- Veicolo impostato su D.

Se le linee di corsia davanti a entrambi i lati sono chiare, il sistema può assistere il veicolo nella guida all'interno delle linee di corsia. Quando si guida a bassa velocità, se c'è un veicolo che precede e le linee di corsia su entrambi i lati non sono chiare, il sistema può anche assistere il veicolo nel seguire l'andamento del veicolo che precede.

In assenza di un input di sterzata da parte del conducente per un certo periodo di tempo, il sistema emetterà degli avvisi.

Nota: il conducente deve regolare la velocità del veicolo e la distanza di sicurezza in base alla visibilità della strada, nonché alle condizioni meteorologiche e stradali. Il sistema di assistenza agli ingorghi non risponde a pedoni, animali, veicoli fermi e veicoli che attraversano la corsia o veicoli in arrivo nella stessa corsia. Se il sistema di assistenza agli ingorghi non riesce a ridurre la velocità del veicolo in modo tempestivo ed efficace, il conducente DEVE applicare i freni. In condizioni di congestione, se un altro veicolo taglia la corsia utilizzata dal veicolo sotto il controllo del sistema di assistenza agli ingorghi, il sistema potrebbe non rilevare il veicolo in tempo utile per effettuare una manovra di frenata. In questo caso i freni devono essere applicati dal conducente.

Il sistema di assistenza agli ingorghi stradali sarà compromesso o inefficace nelle seguenti condizioni:

- Accensione della segnalazione luminosa di emergenza.
- Attivazione dell'indicatore di direzione verso la corsia che sta per essere attraversata.
- Azionamento rapido dell'acceleratore, esecuzione di una manovra di emergenza o azionamento brusco del pedale del freno.
- Rilevamento di un mancato movimento del volante per un periodo di tempo prestabilito.
- Azionamento del volante durante l'intervento del sistema.
- Presenza di linee di corsia troppo sottili, danneggiate o

confuse.
- Guida in una curve con un piccolo raggio di curvatura, strade troppo strette o troppo larghe.
- Ingresso in un tratto di strada con linee di in un tratto di strada senza linee di corsia.
- Veicolo non impostato su D.
- Cambiamento di corsia o ondeggiamento laterale troppo veloce del veicolo.
- Il raggio di sterzata dell'auto che usa il sistema di assistenza al traffico per tracciare ciò che ha davanti è troppo piccolo.
- Sistema antibloccaggio dei freni (ABS) e sistema di controllo dinamico della stabilità (SCS) attivati.
- Presenza di guasti nel sistema antibloccaggio dei freni (ABS), nel sistema di controllo dinamico della stabilità (SCS), nel sistema di servosterzo elettronico (EPS), ecc.
-

Si raccomanda di spegnere il sistema di assistenza agli ingorghi nelle seguenti situazioni:

- Guida in stile o modo sportivo.
- Guida in condizioni di maltempo.
- Guida su superfici stradali sconnesse o scadenti.
- Guida attraverso lavori stradali o cantieri.
- Guida su strade ripide, tortuose o scivolose (come strade innevate e ghiacciate, strade bagnate o coperte d'acqua).
- Guida su piste d'erba o strade non asfaltate.

IMPORTANTE
• Nei casi in cui il numero di corsie aumenta o le corsie si uniscono, il conducente DEVE prendere il pieno controllo del veicolo. • Nelle aree in cui ci sono condizioni di traffico complesse come intersezioni o incroci stradali con congestione, il conducente DEVE prendere il pieno controllo. • Il conducente DEVE essere consapevole dell'ambiente circostante ed essere in grado di assumere il pieno controllo del veicolo quando utilizza il sistema di assistenza agli ingorghi per seguire l'auto davanti in caso di necessità.

Sistema di collisione anteriore

Il conducente rimane responsabile della sicurezza dell'intero processo di guida, anche se il veicolo è dotato di un sistema di collisione anteriore. Il conducente DEVE prestare la massima attenzione e guidare prudentemente. Come tutti i sistemi di assistenza alla guida, il sistema di collisione anteriore non può prevenire gli incidenti o evitare le collisioni in tutte le situazioni. Il conducente DEVE sempre mantenere il controllo per evitare incidenti o situazioni di emergenza.

La frenata di emergenza mentre è sotto il controllo del sistema di collisione anteriore può causare lesioni ai passeggeri. Pertanto, guidare con attenzione e tutti i passeggeri DEVONO indossare le cinture di sicurezza in ogni momento.

Assicurarsi che il sistema di collisione anteriore sia spento durante il traino. Se il sistema di collisione anteriore è abilitato quando il veicolo viene trainato, gli effetti negativi possono influire sulla sicurezza del proprio veicolo, del veicolo trainante e delle persone intorno.

Per evitare il verificarsi di incidenti, mai testare in modo speciale le funzioni del sistema di collisione anteriore.

L'interruttore del sistema di collisione anteriore si trova nello schermo dell'infotainment. Entrare nell'interfaccia corrispondente all'assistenza alla guida per attivare/disattivare il sistema ed effettuare la selezione della modalità.

Attenzione!

Quando il sistema rileva che c'è un rischio di collisione tra il veicolo e il veicolo che precede nella stessa corsia, vengono forniti avvertimenti per indurre il conducente a rallentare in tempo e mantenere una distanza relativamente sicura dal veicolo che precede.

Frenata di emergenza

Quando il sistema rileva che c'è un rischio di collisione tra il veicolo e il veicolo che precede, il sistema frenante interviene automaticamente per decelerare il veicolo, in modo da evitare incidenti di collisione o attenuare i danni da incidenti di collisione. Se il veicolo viene frenato e fermato sotto il controllo del sistema, rimarrà fermo per un breve periodo. Il pieno controllo del veicolo sarà quindi restituito al conducente.

Sistema di frenata di emergenza automatica per pedoni

Quando il sistema rileva che c'è un rischio di collisione tra il veicolo e un pedone direttamente davanti al veicolo, il sistema frenante interviene automaticamente per decelerare il veicolo, in modo da evitare incidenti di collisione o attenuare i danni da incidenti di collisione. Se il veicolo viene frenato e fermato sotto il controllo del sistema, rimarrà fermo per un breve periodo. Il pieno controllo del veicolo sarà quindi restituito al conducente.

Il sistema rallenta automaticamente il veicolo solo se si verificano le seguenti condizioni:

- Assenza di guasti e attivazione del sistema di controllo dinamico della stabilità (SCS) e del sistema di controllo della trazione (TCS).
- Veicolo impostato su in D o N.
- Non dispiegamento degli airbag.

Nota: in alcuni casi, il conducente potrebbe non aver previsto alcun intervento di frenata e non desidera azionare i freni mentre il sistema di collisione frontale sta frenando bruscamente. Il conducente può annullare temporaneamente questa operazione premendo con forza il pedale dell'acceleratore dopo essersi assicurato di poter agire in condizioni di sicurezza.

Il funzionamento del sistema di collisione anteriore può essere compromesso o inefficace nelle seguenti situazioni:

- Il veicolo che precede si avvicina frontalmente, attraversa l'incrocio o salta la coda rapidamente in una breve distanza.
- Il veicolo che precede non segue le regole di guida e di parcheggio (ad esempio guida sulle linee di corsia).
- Il veicolo che precede non è nella stessa corsia del

proprio veicolo o il veicolo che precede è parzialmente oscurato.

- Il veicolo che precede è un veicolo anomalo (forma modificata o anomala).
- Il veicolo che precede è un veicolo con un telaio più alto.
- Il veicolo che precede è un veicolo di grandi dimensioni a distanza ravvicinata (come un trattore, un rimorchio, un veicolo di traino, un monster truck, una spazzatrice, un mezzo irrigatore, ecc.)
- Il veicolo che precede è un trasporto insolito (come un cavallo, un carro, carrozze ecc.).
- Il sistema rileva il lato di un veicolo.
- La sagoma del veicolo che precede non è chiara (ciò dovuto da acqua spruzzata dalle ruote dei veicoli anteriori e circostanti).
- Il veicolo che precede non ha o ha le luci posteriori oscurate quando si guida di notte o in una galleria.
- Le luci di coda del veicolo che precede sono tutte luci a strisce a LED o altre lampade colorate fatte in casa.
- Le luci della strada sono incoerenti o tremolanti quando si guida di notte.
- Il pedone non è direttamente davanti al veicolo, o il pedone non è completamente visibile.
- Il pedone non sta in piedi, o è un bambino sotto una certa altezza.
- C'è un gruppo di pedoni davanti al veicolo che è all'ombra o al buio.
- Ci sono animali davanti al veicolo.
- Oggetti come ostacoli con forma complessa sul terreno (ad es. blocchi stradali, pali di isolamento, strisce di isolamento, pietre di grandi dimensioni, altri oggetti sparsi, ecc.) vengono rilevati davanti al veicolo.
- Oggetti come cartelli, guardrail, ponti, edifici o altro vengono rilevati davanti al veicolo.
- Il veicolo viene guidato su una strada in pendenza, su un tratto di ponte superiore e inferiore o su una curva stretta.
- Il veicolo è impostato su R
- Il veicolo è in uno stato di frenata o di accelerazione rapida.

Trasporto del carico

NON superare il peso lordo del veicolo o i carichi consentiti sull'asse anteriore e posteriore.
L'inosservanza può provocare danni al veicolo o lesioni gravi.

Caricamento dello spazio di carico

Assicurarsi che gli schienali dei sedili posteriori siano saldamente bloccati in posizione verticale quando si trasportano carichi nel bagagliaio.

Quando si trasportano bagagli nel bagagliaio, assicurarsi sempre che gli oggetti pesanti siano posizionati il più in basso e il più avanti possibile, in modo da evitare lo sbalzo del carico in caso di incidente o di arresto improvviso.

Guidare con attenzione ed evitare frenate o manovre di emergenza.

Guidare con il portellone aperto è molto pericoloso. Se il carico trasportato richiede che il portellone sia aperto, assicurarsi che il carico sia adeguatamente fissato.

IMPORTANTE
Le regole del traffico devono essere osservate quando si posiziona un carico. Se questo fuoriesce dal bagagliaio, devono essere prese misure di avvertimento appropriate per gli altri utenti della strada.

Carico interno

NON trasportare attrezzature non fissate, strumenti o bagagli che potrebbero muoversi, causando lesioni personali in caso di incidente, frenata di emergenza o forte accelerazione.

NON ostruire la visuale del conducente o del passeggero con i carichi.

Ripiegare i sedili posteriori può aumentare lo spazio per i bagagli, fare riferimento a "Sedili posteriori" descritto nella sezione "Sedili e sistemi di ritenuta".

Quando il carico viene posizionato sul veicolo, collocarlo in una posizione più bassa possibile e assicurarsi che sia ben fissato, in modo da evitare lesioni personali causate dal movimento del carico in caso di incidenti stradali o frenate di emergenza. Se il carico deve essere posizionato su un sedile, allora il sedile non deve essere utilizzato da un occupante durante quel periodo.

Sicurezza generale del rimorchio

Il proprio veicolo può trainare un rimorchio se si osservano attentamente i limiti di carico, si usano attrezzature approvate e si seguono le linee guida per il traino. Controllare sempre i limiti di carico prima di trainare.

Il traino di carichi superiori al peso massimo di traino può compromettere seriamente la maneggevolezza e le prestazioni del veicolo e può danneggiare il motore e la trazione del veicolo.

Nota: superare i limiti di carico consigliati da MG Motor è pericoloso. Consultare i limiti di carico raccomandati e il carico prima di qualsiasi viaggio.

Controllare attentamente il carico del veicolo e del rimorchio prima di iniziare a guidare.

Il carico del gancio di traino non deve mai superare il limite consigliato da MG Motor.

Nota: carichi di traino eccessivi riducono la trazione degli pneumatici anteriori e il controllo dello sterzo. Un carico d'appoggio del rimorchio troppo basso può rendere il rimorchio instabile e provocarne l'oscillazione.

Barre di traino: Solo le barre di traino originali approvate da MG devono essere montate sul veicolo. Utilizzare solo il metodo di fissaggio specificato dal produttore del veicolo per fissare il gancio di traino. Contattare il rivenditore autorizzato MG di fiducia per maggiori informazioni.

Catene di sicurezza: Le catene di sicurezza devono essere utilizzate come misura precauzionale nel caso in cui il rimorchio venga sganciato involontariamente. Assicurarsi che la catena di sicurezza sia ben fissata sia al rimorchio che al veicolo prima della partenza.

Altitudine: Il motore eroga meno potenza ad alta quota. Se si traina un rimorchio in una zona montuosa, si dovrebbe ridurre il peso combinato del veicolo e del rimorchio del 10% per ogni 1000 m di altitudine

Pendenze: Ove possibile, quando si traina, si dovrebbe pianificare il viaggio per evitare pendenze ripide. La massa consigliata per il traino dei freni indicata presuppone una capacità di pendenza massima del 12%. Dove possibile, si raccomanda di guidare su pendenze inferiori al 12%. Seguire le raccomandazioni delle associazioni di rimorchi per le strade adatte.

Periodo di rodaggio: Evitare di trainare un rimorchio

durante i primi 1000 km del veicolo.

Funzione Stop/Start: Sui veicoli dotati di funzione Stop/Start, disattivare manualmente la funzione Stop/Start automatica durante il traino. Il peso del rimorchio può influenzare l'efficienza della frenata del veicolo se la funzione automatica di Stop/Start è attivata in pendenza mentre si traina un rimorchio.

Informazioni di emergenza

267 *Dispositivi di avviso di pericolo*

268 *eCall - Assistenza di emergenza SOS*

270 *Avviamento di emergenza*

272 *Recupero veicoli*

276 *Riparazione degli pneumatici*

280 *Sostituzione dei fusibili*

287 *Sostituzione delle lampadine*

Dispositivi di avviso di pericolo

Triangolo di avvertimento

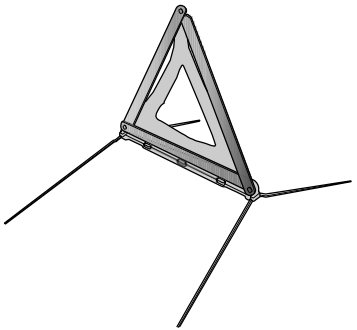

Il triangolo di avvertimento in dotazione con l'auto è riposto nel bagagliaio.

Se si deve fermare l'auto sulla strada in caso di emergenza, bisogna posizionare il triangolo di emergenza a circa 50 - 150 metri dietro l'auto, se possibile, e premere l'interruttore di emergenza per avvisare gli altri utenti della strada della propria posizione.

eCall - Assistenza di emergenza SOS

In caso di incidente, l'eCall - Assistenza di emergenza SOS del veicolo può essere attivato manualmente o, in casi gravi, automaticamente in base ai rilevamenti dei sensori del veicolo. Il servizio eCall è un servizio pubblico di interesse generale ed è accessibile gratuitamente. Il centro di emergenza stabilirà una comunicazione verbale con gli occupanti del veicolo per capire la portata dell'emergenza e il livello di assistenza richiesto. Se la comunicazione verbale non è possibile, si tenterà di inviare il seguente messaggio informativo sul veicolo al centro di chiamata di emergenza (servizi di emergenza appropriati saranno inviati alla posizione attuale del veicolo, se conosciuta):

- Ora attuale, posizione e direzione del viaggio
- Tipo di veicolo
- Numero di identificazione del veicolo (VIN)
- Se la chiamata è stata avviata automaticamente o manualmente
- Categoria del veicolo

Questo sistema garantirà che i dati personali del conducente siano protetti in modo sicuro. È progettato per garantire che non siano rintracciabili e che altri sistemi esterni non siano in grado di accedervi. Quando l'eCall si attiva, il sistema trasmette solo le informazioni sui dati ai centri di risposta di pubblica sicurezza designati dalle rispettive autorità pubbliche del paese in cui si trovano, che riceveranno ed elaboreranno la richiesta di chiamata di emergenza. Il sistema conserva i dati localmente entro 13 ore dall'attivazione.

Il conducente ha il diritto di accedere alle informazioni sui dati memorizzati in questo sistema, e di richiedere la rettifica, la cancellazione o il blocco delle informazioni sui dati che non soddisfano i requisiti del regolamento. Quando si pensa che i dati personali siano violati, si ha il diritto di presentare un reclamo all'autorità competente per la protezione dei dati.

Per l'attivazione manuale, premere e rilasciare il pulsante SOS nella consolle del tetto per 1 secondo per attivare una chiamata ai servizi di emergenza. Si sentirà un singolo bip quando l'eCall è selezionato e un messaggio sarà mostrato sia nel centro messaggi che nel lettore di infotainment del veicolo. Il lettore d'infotainment sarà messo in muto mentre la chiamata di emergenza è attiva. Le chiamate di emergenza attivate manualmente possono essere annullate premendo e rilasciando nuovamente il pulsante SOS entro 5 secondi dalla selezione iniziale, si sentiranno due bip per confermare che la chiamata di emergenza è stata annullata e i messaggi saranno rimossi.

Il sistema di chiamata dei servizi di emergenza (eCall) eseguirà un autotest quando il sistema di alimentazione/accensione del veicolo è acceso. Durante un autotest l'indicatore di stato del LED della chiamata di emergenza (eCall) sul pulsante SOS lampeggia rapidamente fino al completamento. L'indicatore di stato a LED si accende in modo permanente se non sono presenti guasti al sistema. L'indicatore di stato a LED si spegne o lampeggia lentamente se viene rilevato un guasto. I guasti rilevati durante l'autotest saranno mostrati nel centro messaggi del veicolo.

Nota: il funzionamento dell'eCall – Assistenza di emergenza SOS si basa sulla copertura cellulare e può essere influenzato da interruzioni del segnale o da una bassa potenza del segnale.

Nota: la funzione di chiamata automatica dei servizi di emergenza (eCall) può essere disabilitata da un riparatore autorizzato MG locale su richiesta.

Nota: si raccomanda vivamente di non disattivare la funzione eCall. Qualsiasi azione richiesta dal proprietario deve essere accompagnata da una richiesta firmata.

Avviamento di emergenza

Non tentare MAI di alimentare il veicolo spingendo o trainando.

Assicurarsi che entrambe le batterie siano della stessa tensione nominale (12 volt), e che i cavi di avviamento di emergenza siano approvati per l'uso con 12 volt auto.

Assicurarsi che scintille e fiamme libere siano tenute ben lontano dal vano anteriore.

Assicurarsi che ogni collegamento dei cavi di avviamento di emergenza sia fortemente saldo. Non ci deve essere il rischio di contatto o di toccare altre parti in movimento, questo potrebbe causare scintille, che potrebbero portare a incendi o esplosioni.

Quando la batteria perde potenza, i cavi di avviamento di emergenza possono essere utilizzati per collegare la batteria di un veicolo donatore o una batteria esterna per avviare il veicolo.

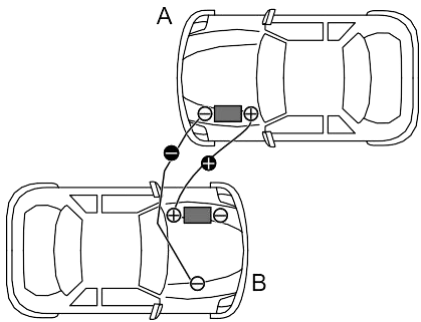

Assicurarsi che l'interruttore START/STOP sia spento e spegnere TUTTE le apparecchiature elettriche di ENTRAMBI i veicoli, quindi seguire le istruzioni seguenti:

1. Collegare il cavo di avviamento di emergenza ROSSO tra i terminali positivi (+) di entrambe le batterie. Collegare il cavo di avviamento di emergenza NERO dal terminale negativo (-) della batteria donatrice (A) a un

buon punto di massa (alloggiamento della centralina o altra superficie non verniciata, per esempio), il più lontano possibile dalla batteria e ben lontano dalle linee dei freni sul veicolo in panne (B).

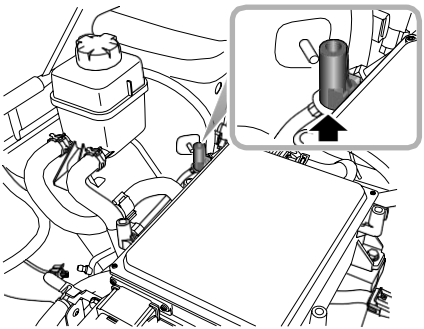

2. Accendere o avviare il veicolo donatore e lasciarlo in moto per qualche minuto.
3. Accendere o avviare il veicolo in panne. Se il veicolo in panne non si accende o non parte dopo diversi tentativi, potrebbe essere necessario ripararlo. Si prega di contattare un riparatore autorizzato MG.
4. Dopo che entrambi i veicoli sono stati avviati/alimentati normalmente, spegnere l'interruttore START/STOP del veicolo donatore.
5. Lo scollegamento dei cavi di avviamento di emergenza deve essere un'esatta inversione della procedura usata per collegarli, cioè scollegare PRIMA il cavo NERO dal punto di terra del veicolo in panne.

IMPORTANTE
NON accendere nessun apparecchio elettrico nel veicolo disabilitato finché i cavi di avviamento di emergenza non siano stati scollegati.

Nota: si raccomanda di assicurarsi che il veicolo in panne rimanga alimentato o funzioni per più di 1 ora dopo l'avviamento, per recuperare la carica della batteria.

Recupero del veicolo

Traino per il recupero - Gancio di traino

Quando si spinge o si traina il veicolo in una situazione di emergenza o su un trasportatore, la velocità deve rimanere al di sotto dei 5km/h e l'operazione deve essere completata entro 3 minuti.

Quando si spinge o si traina il veicolo su un trasportatore, la cintura di sicurezza del conducente deve essere inserita e bloccata nella sua fibbia per sbloccare il freno di stazionamento elettronico.

NON usare una corda di traino attorcigliata - o il gancio di traino potrebbe sganciarsi.

NON trainare il veicolo con nessuna delle ruote motrici in contatto con la superficie stradale, questo eviterà danni alla trasmissione elettrica.

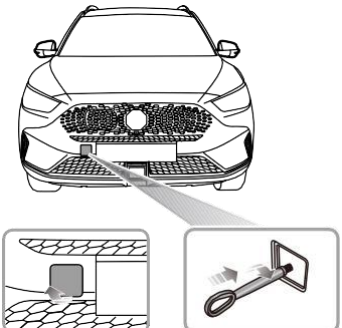

L'auto è dotata di 2 occhielli di traino (situati nella parte anteriore e posteriore del veicolo), che servono per montare il gancio di traino. Il gancio di traino è posto sotto il pavimento del bagagliaio. Per montare il gancio di traino, rimuovere la piccola copertura dal paraurti, premere prima un'estremità della piccola piastra di copertura, poi aprire la piccola piastra di copertura dopo aver sollevato l'altra estremità, quindi avvitare il gancio di traino attraverso il piccolo foro all'interno del foro filettato nella trave del paraurti (come mostrato in figura). Assicurarsi che il gancio di traino sia completamente bloccato!

Nota: il coperchio foro di traino può essere fissato al paraurti con una corda di plastica.

Entrambi i punti di traino sono destinati ad essere utilizzati da specialisti di recupero qualificati per assistere nel recupero della vostra auto quando si verifica un guasto o un incidente. Non sono progettati per il traino di altri veicoli e non devono MAI essere usati per trainare un rimorchio o una roulotte. Il veicolo può essere trainato con una corda di traino, ma si raccomanda una barra di traino.

Traino per il recupero

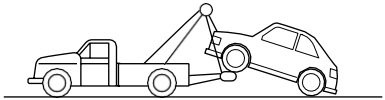

Durante il traino, NON accelerare o frenare improvvisamente, questo può causare incidenti.

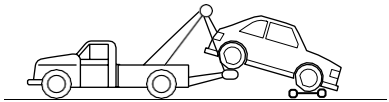

Traino in sospensione

Il traino in sospensione è il metodo migliore per recuperare un veicolo che deve essere trainato. Le ruote motrici DEVONO essere sospese da terra. Assicurarsi che il freno di stazionamento elettronico sia rilasciato quando le ruote posteriori sono in contatto con la superficie stradale. Accendere la segnalazione luminosa di emergenza e assicurarsi che non ci siano passeggeri nel veicolo.

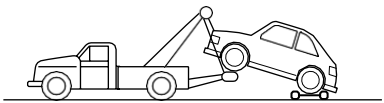

Trasportatore o rimorchio

Se la propria auto deve essere trasportata sul retro di un rimorchio o di un trasportatore, deve essere fissata come illustrato:

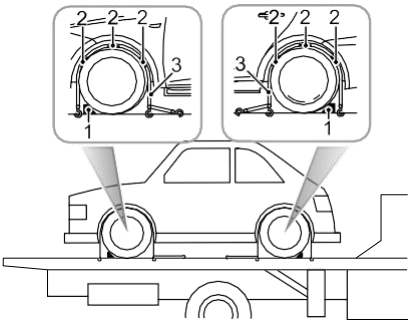

1 Applicare il freno di stazionamento e posizionare la trasmissione elettrica in posizione di parcheggio.

2 Montare i cunei (1) come mostrato, quindi posizionare i blocchi di gomma antiscivolo (2) intorno alla circonferenza dello pneumatico.

3 Montare le cinghie di fissaggio (3) intorno alle ruote e fissarle al rimorchio. Stringere le cinghie fino a quando l'auto è tenuta saldamente.

Riparazione degli pneumatici

Il veicolo è equipaggiato con copriruota a bassa resistenza al vento, che sono fissati da bottoni automatici. Se è necessario rimuovere o installare il copriruota, prestare attenzione alle seguenti precauzioni:

- Quando si rimuove il copriruota, è meglio staccarlo da diverse posizioni simili a 1 (vedere illustrazione). Si prega di NON tirare il copriruota in altre posizioni per evitare di danneggiarlo;
- Quando si rimuove il copriruota, tirare dai cinque migliori punti di sollevamento uno per uno, e rimuovere il copriruota nel suo insieme dopo averli tirati tutti;
- Quando si monta il copriruota, controllare il segno della valvola sul retro dello stesso (come mostrato nell'illustrazione ingrandita), allineare la cavità più vicina del copriruota accanto ad esso con la valvola sulla ruota, e quindi montarlo per assicurarsi che la valvola possa essere esposta rispetto alla cavità. E poi incastrare il coperchio del copriruota al suo posto.

Nota: quando il veicolo è nuovo di fabbrica, il tappo della valvola può essere un po' stretto. Si raccomanda di rimuovere innanzitutto il copriruota durante la prima operazione di gonfiaggio, e poi svitare il tappo antipolvere quando c'è abbastanza spazio.

Nota: se ci vuole molta forza di trazione per rimuovere il copriruota, usare un attrezzo adatto per estrarlo.

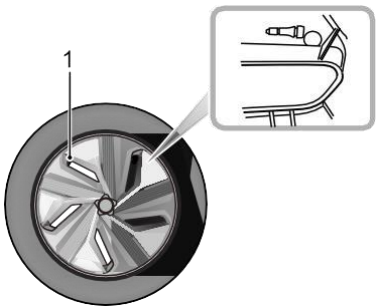

Identificazione degli strumenti (compresi gli strumenti di riparazione degli pneumatici)

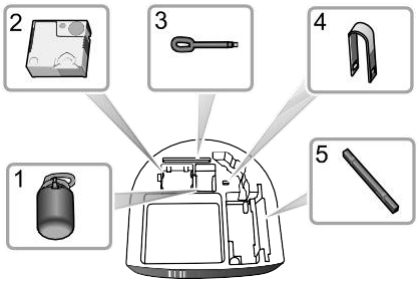

1 Fluido di riparazione

2 Pompa d'aria elettrica

3 Gancio di traino

4 Strumento di rimozione del tappo del bullone della ruota

5 Triangolo di avvertimento

Riparazione degli pneumatici

1 Rimuovere l'etichetta sul fondo del serbatoio del liquido di riparazione e attaccarla al volante per ricordare al conducente di non superare gli 80 km/h.

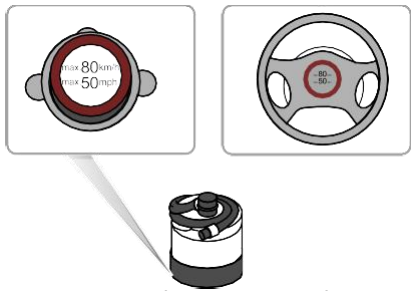

2 Collegare il tubo dell'aria della pompa d'aria elettrica al serbatoio del liquido di riparazione, inserire la bottiglia del sigillante per pneumatici (in posizione verticale) nella fessura del compressore. Rimuovere il tappo della valvola dello pneumatico sgonfio e collegare il tubo di riempimento della bottiglia del sigillante alla valvola dello pneumatico. Assicurarsi che l'interruttore di alimentazione del compressore dell'aria è spento (cioè, premere "O"), quindi inserire la spina del compressore

nella presa di corrente della plancia centrale e portare l'interruttore START/STOP su ON/READY.

Nota: per evitare di scaricare la batteria, si raccomanda di mantenere il veicolo in modalità P e READY.

3 Accendere l'interruttore del compressore elettrico (cioè, premere "-"), per iniziare a pompare il sigillante nello pneumatico. Il flacone di sigillante per pneumatici si svuota dopo circa 30 secondi. Lo pneumatico dovrebbe raggiungere la pressione specificata entro 5 o 10 minuti.

Nota: il manometro può raggiungere brevemente i 6 bar (87 psi), poi la pressione comincia a scendere fino al livello normale.

4 Quando si raggiunge la pressione richiesta, spegnere l'interruttore di alimentazione del compressore elettrico (cioè, premere "O").

Nota: se la pressione richiesta non può essere raggiunta entro 10 minuti, scollegare il compressore, guidare il veicolo per 10 metri circa in avanti o indietro per permettere al sigillante di diffondersi all'interno dello pneumatico. Se non si riesce ancora a raggiungere la pressione richiesta e lo pneumatico è gravemente danneggiato, bisogna rivolgersi a un riparatore autorizzato MG.

Nota: il funzionamento continuo del compressore d'aria elettrico per più di 10 minuti può provocare danni al compressore.

Nota: in nessun caso si deve continuare la guida con

uno pneumatico sgonfio. Guidare un veicolo con uno pneumatico sgonfio è estremamente pericoloso.

5 Rimuovere il flacone del sigillante per pneumatici dalla fessura del compressore, scollegare il tubo dalla valvola dello pneumatico, rimuovere la spina del compressore dalla presa di alimentazione della plancia centrale, rimettere il kit di riparazione degli pneumatici nel suo vassoio di stoccaggio.

6 Dopo aver aggiunto con successo il sigillante allo pneumatico, guidare immediatamente per un breve periodo (circa un minuto). Questo permetterà al sigillante di distribuirsi uniformemente all'interno dello pneumatico. Continuare a guidare e non superare gli 80 km/h. Dopo altri 10 minuti, trovare un posto sicuro per fermarsi e ricontrollare la pressione degli pneumatici.

Si prega di seguire le diverse linee guida in base alla pressione degli pneumatici misurata:

- Se la pressione degli pneumatici è scesa a meno di 0,8 bar (11,6 psi), non continuare a guidare, ma cercare assistenza.
- Se la pressione dello pneumatico è compresa tra 0,8 bar (11,6 psi) e la pressione specificata, utilizzare la pompa d'aria elettrica per gonfiare lo pneumatico fino a raggiungere la pressione specificata. Ripetere le operazioni del passo 6.
- Se la pressione degli pneumatici non è scesa, si può continuare a guidare, ma la velocità del veicolo non deve superare gli 80 km/h e il chilometraggio non deve superare i 200 km.

Nota: si prega di controllare regolarmente la data di scadenza del sigillante per pneumatici e di sostituirlo se necessario.

Nota: NON rimuovere oggetti estranei (es. viti, chiodi) dallo pneumatico. Il sistema di riparazione degli pneumatici deve essere utilizzato solo quando il corpo estraneo si trova nel battistrada (A). NON tentare una riparazione quando il danno è sul fianco dello pneumatico (B).

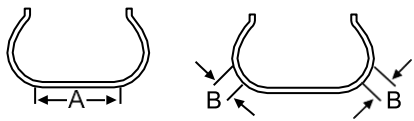

Sostituzione dei fusibili

Fusibili

I fusibili sono semplici interruttori che proteggono l'equipaggiamento elettrico del veicolo impedendo il sovraccarico dei circuiti elettrici. Un fusibile bruciato fa sì che l'apparecchio elettrico che protegge non funzioni.

Controllare il fusibile sospetto rimuovendolo dalla scatola dei fusibili e cercando una rottura nel cavo all'interno del fusibile.

Si raccomanda di avere fusibili di ricambio nel veicolo, questi possono essere ottenuti da un riparatore autorizzato MG locale.

IMPORTANTE
• Non tentare MAI di riparare un fusibile bruciato. Sostituire SEMPRE un fusibile con uno dello stesso valore. • Se un fusibile sostituito si guasta immediatamente, contattare un riparatore autorizzato MG il prima possibile.

Scatola dei fusibili

Ci sono due scatole dei fusibili nel veicolo:

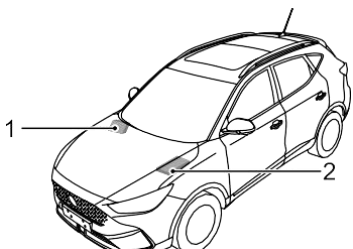

1 Scatola dei fusibili dell'abitacolo (sotto il vano portaoggetti sul lato del passeggero anteriore).

2 Scatola dei fusibili del vano anteriore (sul lato sinistro del vano anteriore).

Scatola dei fusibili dell'abitacolo (vano portaoggetti passeggero)

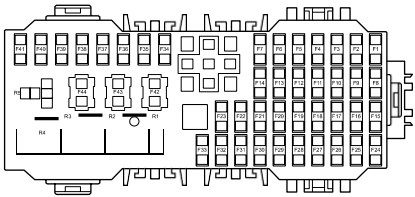

Controllare o sostituire un fusibile

1 Spegnere il sistema di alimentazione del veicolo e tutte le apparecchiature elettriche, scollegare il cavo negativo della batteria.

2 Rimuovere il pannello di chiusura sotto il vano portaoggetti per accedere alla scatola dei fusibili.

Premere l'attrezzo di estrazione del fusibile sulla testa del fusibile e tirare per rimuovere il fusibile. Un fusibile bruciato può essere riconosciuto da una rottura del cavo.

3 Sostituire il fusibile bruciato con uno della stessa potenza.

Specifiche dei fusibili

N.	Specifiche	Funzione
F1	5A	Relè di blocco della spina di carica, relè di sblocco della spina di carica
F2	10A	Connettore della linea diagnostica
F3	5A	Unità di carica combinata, regolatore della comunicazione del veicolo elettrico, interruttore di allarme della pressione della batteria
F4	15A	Relè del lavacristalli, relè del lavalunotto
F5	5A	Modulo diagnostico di rilevamento
F6	5A	PTC alta tensione PTC, PTC ESS

N.	Specif iche	Funzione
F7	10A	Sistema di stoccaggio dell'energia
F8	5A	Interruttore del freno di stazionamento elettronico, sistema di monitoraggio della pressione degli pneumatici
F9	5A	Unità di controllo del veicolo
F10	10A	Modulo di controllo dell'avvertimento per i pedoni
F11	5A	Modulo di ingresso e avviamento passivo
F12	5A	Scatola elettrica di alimentazione
F13	30A	Interruttore di regolazione del sedile del conducente
F14	5A	Bobina di riserva dell'immobilizzazione
F15	15A	Presa di corrente anteriore
F16	5A	Interruttore di regolazione degli specchietti esterni e interruttore di livellamento dell'illuminazione principale, USB superiore, gruppo del faro sinistro, gruppo del faro destro
F17	5A	Caricabatterie wireless per cellulari

N.	Specif iche	Funzione
F18	5A	USB posteriore
F19	5A	TBOX dell'eCall
F20	5A	TBOX
F21	10A	Modulo per la visuale a 360°, modulo per la ricezione della radiodiffusione, display centrale anteriore
F22	10A	Elemento riscaldante degli specchietti esterni
F23	25A	Elemento riscaldante del lunotto
F24	20A	Modulo di controllo anteriore dell'infotainment
F25	15A	Regolatore di temperatura automatico
F26	5A	Quadro strumenti

N.	Specif iche	Funzione
F27	10A	Frontalino informativo, specchietti esterni e interruttore di livellamento dell'illuminazione principale, gruppo degli interruttori sulla portiera del conducente
F28	5A	Sistema di assistenza posteriore al conducente, sensore di luce e pioggia
F29	10A	Gateway
F30	10A	Gateway
F31	30A	Motorino del tettuccio apribile
F32	30A	Motorino del parasole
F33	5A	Unità di controllo del cambio
F34	10A	Blocco elettronico del piantone dello sterzo
F35	–	–
F36	5A	Motore della carica di equalizzazione
F37–41	–	–

N.	Specifi che	Funzione
F42	40A	Modulo di controllo della stabilità (valvola)
F43	30A	Interruttore del finestrino del passeggero, interruttore del finestrino posteriore destro
F44	30A	Finestrino del conducente, interruttore dell finestrino posteriore sinistro

Scatola dei fusibili del vano anteriore

Controllare o sostituire un fusibile

1 Spegnere il sistema di alimentazione del veicolo e tutte le apparecchiature elettriche, scollegare il cavo negativo della batteria.

2 Premere i fermi di posizionamento per rimuovere il coperchio della scatola dei fusibili.

3 Premere l'attrezzo di estrazione del fusibile sulla testa del fusibile e tirare per rimuovere il fusibile. Un fusibile bruciato può essere riconosciuto da una rottura del cavo.

4 Sostituire il fusibile con uno della stessa potenza.

Specifiche dei fusibili

N.	Specifiche	Funzione
FL1	200A	Unità di carica combinata
FL2	80A	Modulo del servosterzo elettronico
FL3	40A	Pacchetto relè della ventola di raffreddamento
FL4	80A	Fusibile del vano passeggeri F1-F7, F19-F21, F34, F35, F42, F44
FL5	80A	Relè di riscaldamento del parabrezza/degli specchietti, fusibile del vano passeggeri F8-F14, F24-F33, F43

N.	Specif iche	Funzione
FL6	–	–
FL7	40A	Regolatore di temperatura automatico, ventilatore
FL8	20A	Modulo di controllo della carrozzeria
FL9	40A	Modulo di controllo della stabilità (pompa)
FL10	30A	Modulo di controllo della carrozzeria
FL11	–	–
FL12	20A	Modulo di controllo della carrozzeria
FL13	–	–
FL14	–	–
FL15	30A	Relè KLR
FL16	30A	Unità di controllo del motore di parcheggio elettrico
FL17	40A	Relè EVP
F1	–	–

N.	Specif iche	Funzione
F2	15A	Pompa del refrigerante della PEB, pacchetto di relè della ventola di raffreddamento
F3	–	–
F4	–	–
F5	10A	Compressore elettrico dell'A/C
F6	–	–
F7	30A	Relè di abilitazione dei tergicristalli, relè di alta/bassa velocità dei tergicristalli
F8	–	–
F9	–	–
F10	10A	Gruppo del faro destro
F11	10A	Gruppo del faro sinistro
F12	–	–
F13	15A	Relè del clacson

N.	Specifiche	Funzione
F14	-	-
F15	5A	Interruttore del pedale dei freni
F16	15A	Relè del tergilunotto
F17	-	-
F18	5A	Modulo diagnostico di rilevamento
F19	5A	Unità di controllo del veicolo
F20	-	-
F21	15A	Modulo di controllo della carrozzeria
F22	10A	Relè di riscaldamento del sedile anteriore sinistro
F23	10A	Relè di riscaldamento del sedile anteriore destro
F24	-	-
F25	15A	Modulo di controllo della carrozzeria
F26	-	-

N.	Specif iche	Funzione
F27	5A	Modulo di controllo della carrozzeria, relè dell'EVP, luce di lettura anteriore
F28	15A	Relè della pompa di raffreddamento ESS
F29	–	–
F30	10A	Unità di controllo del cambio, modulo di controllo della carrozzeria, quadro strumenti, sensore PDC, modulo di controllo della visuale anteriore, radar di rilevamento anteriore, TBOX dell'eCall, modulo del dispiegamento degli airbag

Sostituzione delle lampadine

Specifiche delle lampadine

Lampadina	Specifiche
Proiettore abbagliante/abbaglian te	LED
Indicatore di direzione anteriore	LED
Luce di marcia diurna	LED
Luce di posizione anteriore	LED
Fendinebbia*	H8 35W
Luce di retromarcia	W16W 16W
Indicatore di direzione posteriore	WY16W 16W
Luc di posizione posteriore	LED

Lampadina	Specifiche
Luce di arresto	LED
Luce della targa	W5W 5W
Retronebbia	LED
Luce di arresto in cima al lunotto	LED
Luce interna (configurazione a lampadina)	W5W 5W
Luce interna (configurazione a LED)	LED
Luce del bagagliaio	C10W 10W

Sostituzione delle lampadine

Prima di sostituire qualsiasi lampadina, spegnere l'interruttore START/STOP e l'interruttore di illuminazione per evitare qualsiasi possibilità di corto circuito.

Nota: MG raccomanda solo le lampadine di ricambio che soddisfano completamente le specifiche dei produttori.

Fare attenzione a non toccare il vetro con le dita; usare sempre un panno per maneggiare la lampadina. Se necessario, pulire il vetro con alcool metilico per rimuovere le impronte digitali.

In caso di dubbio, quando si sostituiscono le lampadine, contattare un riparatore autorizzato MG.

Per la sostituzione di altre lampadine non elencate, consultare un riparatore autorizzato MG.

Sostituzione della lampadina dei fendinebbia

1 Scollegare il terminale negativo della batteria.

2 Per la sostituzione della lampadina del fendinebbia, è necessario rimuovere la copertura del paraurti anteriore, rivolgersi a un riparatore autorizzato MG.

3 Rimuovere il connettore di cablaggio dalla lampadina.

4 Ruotare la lampadina in senso antiorario e rimuoverla.

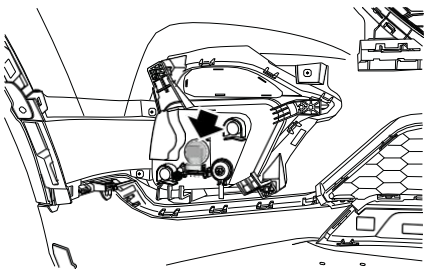

5 Posizionare la lampadina nel gruppo, ruotare in senso orario fino a quando è completamente fissata.

6 Rimontare il connettore di cablaggio sulla nuova lampadina.

7 Montare la copertura del paraurti anteriore.

8 Collegare il terminale negativo della batteria.

9 Eseguire un test di funzionamento della luce.

Sostituzione della luce di retromarcia

1 Aprire il portellone.

2 Scollegare il terminale negativo della batteria.

3 Usando una leva o un piede di porco adatto, rimuovete con attenzione il rivestimento del coperchio.

4 Usando una chiave inglese adatta, rimuovere le 3 viti (1) che fissano la luce al portellone. Rimuovere il connettore di cablaggio (2). Rilasciare il gruppo della luce e rimuoverlo dalla carrozzeria.

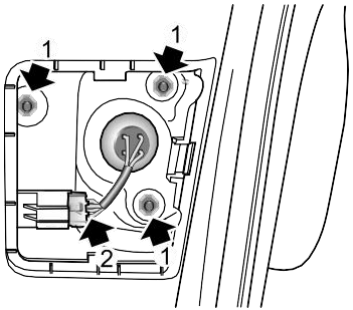

5 Ruotare il portalampada in senso antiorario.

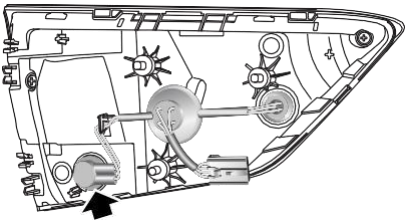

6 Rimuovere il supporto della lampadina e rimuovere la lampadina.

7 Montare la nuova lampadina sul supporto.

8 Inserire il supporto nel gruppo della luce, ruotare in senso orario fino al completo fissaggio.

9 Assicurarsi che il blocco della luce sia posizionato correttamente.

10 Posizionare la luce sul portellone, rimontare il connettore di cablaggio e le viti di fissaggio e stringere a 2.7-3.3 Nm.

11 Rimontare il rivestimento del coperchio della vite.

12 Ricollegare il terminale negativo della batteria.
13 Eseguire un test di funzionamento della luce.
14 Chiudere il portellone.

Sostituzione della lampadina della targa

1 Scollegare il terminale negativo della batteria.

2 Per la sostituzione della lampadina della targa, è necessario rimuovere la copertura del paraurti posteriore, per cui rivolgersi a un riparatore autorizzato MG.

3 Rimuovere il connettore di cablaggio.

4 Ruotare il supporto in senso antiorario.

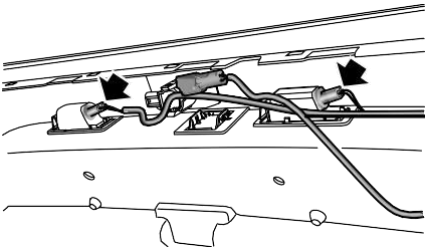

5 Rimuovere il supporto della lampadina e rimuovere la lampadina.

6 Montare la nuova lampadina sul supporto.

7 Inserire il supporto nel gruppo della luce, ruotare in senso orario fino al completo fissaggio.

8 Rimontare il connettore di cablaggio.

9 Montare la copertura del paraurti posteriore.

10 Ricollegare il terminale negativo della batteria.

11 Eseguire un test di funzionamento della luce.

Sostituzione della lampadina dell'indicatore di direzione posteriore

1 Aprire il portellone.

2 Scollegare il terminale negativo della batteria.

3 Usando una barra o una leva adatta, rilasciare e rimuovere con cautela il rivestimento di copertura della vite di sicurezza.

4 Usando una chiave inglese adatta, rimuovere le 2 viti che fissano la luce al corpo.

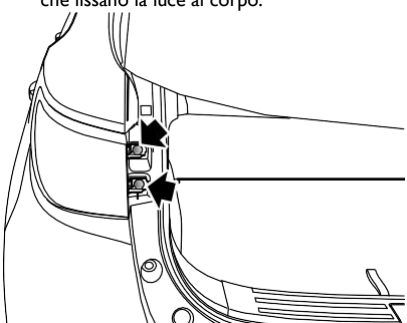

5 Rimuovere il connettore di cablaggio. Rilasciare il gruppo della luce e rimuoverlo dal corpo.

6 Ruotare il supporto in senso antiorario.

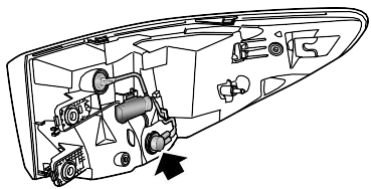

7 Rimuovere il supporto della lampadina e rimuovere la lampadina.

8 Montare la nuova lampadina sul supporto.

9 Inserire il supporto nel gruppo della luce, ruotare in senso orario fino al completo fissaggio.

10 Assicurarsi che il blocco della luce sia posizionato correttamente.

11 Posizionare la luce sul corpo, rimontare il connettore di cablaggio, avviare entrambi i fissaggi a vite e stringere a 3-5 Nm.

12 Rimontare il rivestimento del coperchio della vite.

13 Ricollegare il terminale negativo della batteria.

14 Eseguire un test di funzionamento della luce.

15 Chiudere il portellone.

Sostituzione della lampadina della luce interna

1 Scollegare il terminale negativo della batteria.

2 Rimuovere con attenzione la lente della luce dal gruppo della luce usando un cacciavite a lama piatta.

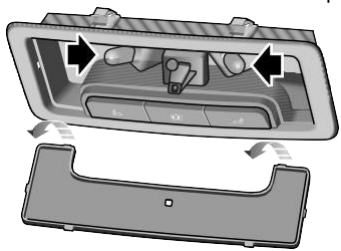

3 Tirare la lampadina dal suo supporto per rimuoverla.

4 Installare la nuova lampadina.

5 Montare la lente della luce, posizionare i due dentini della parte anteriore della lente e poi flettere attentamente la lente per posizionare i due dentini della parte posteriore della lente nel gruppo della luce. Spingere la lente verso l'alto fino a quando non scatta in posizione

6 Collegare il terminale negativo della batteria.

7 Eseguire un di funzionamento della luce.

Sostituzione della lampadina del bagagliaio

1 Aprire il portellone.

2 Scollegare il terminale negativo della batteria.

3 Inserire un attrezzo adatto o un piccolo cacciavite a lama piatta nella rientranza su uno dei lati stretti della lente e rimuovere con attenzione l'unità dalla sua sede.

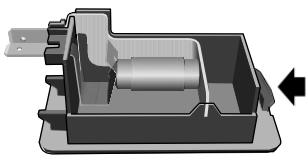

4 Spingere contro la pressione della molla e sollevare la lampadina per rimuoverla.

5 Installare la nuova lampadina.

6 Rimontare l'unità, spingere fino a quando è completamente fissata.

7 Collegare il terminale negativo della batteria.

8 Eseguire un test di funzionamento della luce.

9 Chiudere il portellone.

Manutenzione

296 Manutenzione

299 Cofano

301 Vano anteriore

302 Sistema di raffreddamento

304 Freni

306 Batteria

308 Pacco batteria ad alta tensione

309 Tergicristalli

315 Pneumatici

322 Pulizia e cura del veicolo

Manutenzione

Manutenzione ordinaria

La sicurezza, l'affidabilità e le prestazioni della propria auto dipendono in parte dalla sua manutenzione. Bisogna assicurarsi che la manutenzione venga effettuata quando necessario e secondo le informazioni contenute nel "Programma di manutenzione" – sezione del proprietario.

Servizi di manutenzione

Per le prossime informazioni di servizio, consultare i registri di servizio personali.

Alcuni mercati presentano un promemoria di servizio nel centro messaggi del quadro strumenti.

Cronologia dei servizi

Assicurarsi che il riparatore autorizzato MG registri la cronologia di servizio dopo ogni manutenzione.

Sostituzione del liquido dei freni

Sostituire il liquido dei freni secondo le informazioni contenute nel "Programma di manutenzione" – sezione del proprietario.

Nota: la sostituzione del liquido dei freni avrà un costo aggiuntivo.

Sostituzione del refrigerante

Il liquido refrigerante (soluzione di acqua e antigelo) deve essere sostituito secondo le informazioni contenute nel "Programma di manutenzione" - sezione del proprietario.

Nota: la sostituzione del refrigerante avrà un costo aggiuntivo.

Manutenzione da parte del proprietario

Qualsiasi calo significativo o improvviso dei livelli dei fluidi, o usura irregolare degli pneumatici, deve essere segnalato senza indugio al riparatore autorizzato MG.

Oltre ai servizi di routine menzionati in precedenza, alcuni semplici controlli devono essere eseguiti più frequentemente. I consigli sono dati nelle pagine che seguono.

Controllo quotidiano:

- Funzionamento di luci, clacson, tergicristalli, lavacristalli e spie.
- Funzionamento delle cinture di sicurezza e dei freni.
- Cercare depositi di fluido sotto l'auto che potrebbero indicare una perdita.
- Controllare l'aspetto degli pneumatici.
- Controllo settimanale
- Livello del refrigerante.
- Livello del liquido dei freni.
- Livello del liquido lavacristalli.
- Mettere in funzione l'aria condizionata.

Condizioni operative speciali

Se l'auto viene usata frequentemente in condizioni polverose, o utilizzata in climi estremi dove le temperature ambientali sotto lo zero o molto alte sono comuni, potrebbe essere necessario prestare un'attenzione più frequente ai requisiti di manutenzione. È necessario eseguire operazioni di manutenzione speciali (fare riferimento al programma di assistenza) o contattare un riparatore autorizzato MG.

Sicurezza nel garage

Le ventole di raffreddamento possono iniziare a funzionare dopo che il veicolo viene spento e continuano a funzionare per un certo numero di minuti. Tenere sgombre tutte le ventole mentre si lavora nel vano motore anteriore

Se è necessario effettuare la manutenzione, osservare sempre le seguenti precauzioni di sicurezza:

- Se l'auto è stata guidata di recente, NON TOCCARE i componenti del sistema di raffreddamento fino a quando il motore di azionamento non sia stato completamente raffreddato.

- NON TOCCARE i cavi o i componenti elettrici quando l'interruttore START/STOP è acceso.
- Per cambiare le ruote, NON lavorare sotto l'auto con un cric come unico mezzo di supporto.
- Indossare indumenti protettivi e guanti da lavoro.
- Rimuovere orologi e gioielli prima di lavorare nel vano anteriore.
- NON permettere che strumenti o parti metalliche dell'auto entrino in contatto con i cavi o i terminali della batteria.

Liquidi tossici

I fluidi usati nei veicoli a motore sono velenosi e non devono essere consumati o entrare in contatto con ferite aperte. Questi includono: acido della batteria, liquido refrigerante, liquido dei freni e liquido lavacristalli.

Per la propria sicurezza, leggere e osservare SEMPRE tutte le istruzioni stampate sulle etichette e sui contenitori.

Cofano

Apertura del cofano

NON guidare quando il cofano non è chiuso o trattenuto solo dal fermo di sicurezza.

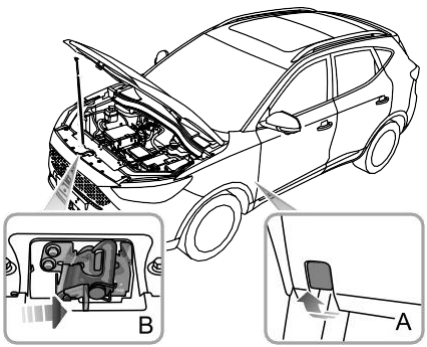

1 Dall'interno del veicolo, tirare la maniglia di rilascio del cofano (Figura A).

2 Spostare la maniglia di rilascio del fermo di sicurezza sul gruppo di blocco del cofano in direzione della freccia (Figura B) per rilasciare il fermo di sicurezza del cofano.

3 Sollevare il cofano e tenerlo sollevato con l'asta di supporto in maniera salda.

Chiusura del cofano

Sostenere il cofano con una mano, rilasciare l'asta di supporto con l'altra mano e posizionarla saldamente nella sua base di supporto. Poi tenere il cofano con entrambe le mani e abbassarlo, lasciandolo cadere per gli ultimi 20 cm～30 cm per chiuderlo completamente.

Tentando di sollevare il bordo anteriore del cofano, controllare se il blocco è completamente inserito dopo aver chiuso il cofano. Se non è completamente inserito, è necessario ripetere l'operazione.

Avviso di cofano aperto

Se il cofano non è completamente chiuso, quando il sistema di alimentazione del veicolo è in posizione ON/READY, l'icona di avviso corrispondente verrà mostrata nel centro messaggi del quadro strumenti. Se

viene rilevato che il cofano non è completamente inserito durante la guida, viene emesso un avviso acustico.

IMPORTANTE
• Per ragioni di sicurezza, il cofano dovrebbe essere completamente chiuso e sicuro durante la guida. Perciò ogni volta che il cofano viene aperto, è necessario controllare dopo la chiusura che il cofano sia ben chiuso, per esempio che il bordo del cofano sia a filo con la carrozzeria dell'auto. • È necessario fermare immediatamente l'auto quando la sicurezza lo permette e chiudere il cofano se non è chiuso completamente durante la guida. • Attenzione alle mani mentre si chiude completamente il cofano con una forza verso il basso.

Vano anteriore

Quando si lavora nel vano anteriore, osservare sempre le precauzioni di sicurezza elencate in 'Sicurezza nel garage". Fare riferimento a "Manutenzione" nella sezione "Manutenzione".

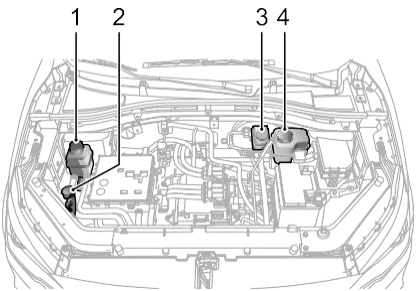

1 Scatola di espansione del refrigerante della batteria（tappo nero）

2 Serbatoio del liquido lavacristalli (tappo blu)

3 Serbatoio del liquido dei freni (tappo giallo/nero)

4 Scatola di espansione del refrigerante della trasmissione elettrica（tappo nero）

Sistema di raffreddamento

Controllo e rabbocco del refrigerante

NON rimuovere il tappo del serbatoio di espansione del refrigerante quando il sistema di raffreddamento è caldo - la fuoriuscita di vapore o di refrigerante caldo potrebbe causare gravi lesioni.

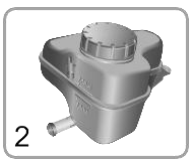

1 Serbatoio di espansione del refrigerante della batteria

2 Serbatoio di espansione del refrigerante della trasmissione elettrica

Il sistema di raffreddamento dovrebbe essere controllato settimanalmente quando il sistema di raffreddamento è freddo e con l'auto appoggiata su un terreno piano. Se il livello del liquido refrigerante è inferiore al segno "MIN", rimuovere il tappo del serbatoio di espansione del liquido refrigerante e rabboccare il liquido. Il livello del refrigerante non deve essere superiore al segno "MAX".

Nota: evitare che il refrigerante entri in contatto con la carrozzeria del veicolo durante il rabbocco. Il refrigerante danneggia la vernice.

Se il livello del liquido refrigerante scende sensibilmente durante un breve periodo, e si sospetta che ci possa essere una perdita, si prega di rivolgersi a un riparatore autorizzato per l'assistenza.

Specifiche del refrigerante

Si prega di utilizzare il refrigerante raccomandato e certificato. Fare riferimento a "Fluidi e capacità raccomandate" nella sezione "Dati tecnici".

Nota: l'aggiunta di inibitori di corrosione o di altri additivi all'impianto di raffreddamento della vettura può comprometterne gravemente l'efficienza e causare danni alle parti. Per problemi al sistema di raffreddamento, consultare un riparatore autorizzato.

Il refrigerante è velenoso e può essere fatale se ingerito - tenere i contenitori del refrigerante sigillati e fuori dalla portata dei bambini. Se si sospetta di un contatto accidentale del refrigerante da parte dei bambini, consultare immediatamente un medico.

Evitare che il refrigerante entri in contatto con la pelle o gli occhi. Se questo accade, sciacquare immediatamente con molta acqua. Se gli occhi sono ancora rossi, se permane dolore o fastidio, rivolgersi immediatamente ad un medico.

Freni

Pastiglie dei freni

NON appoggiare il piede sul pedale del freno durante la guida; questo può surriscaldare i freni, ridurre la loro efficienza e causare un eccessivo usura.

I tassi di usura delle pastiglie e dei dischi dei freni possono variare. Lo spessore minimo raccomandato per le pastiglie dei freni è di 2 mm, per i dischi dei freni anteriori è di 23-25 mm e per quelli posteriori è di 8-10 mm.

Per i primi 1500 km, è preferibile evitare le situazioni in cui è richiesta una frenata brusca.

Ricordare che la manutenzione regolare è vitale per assicurare, ad intervalli corretti, che sia esaminata l'usura di tutti i componenti dei freni, e sostituirli quando necessario per garantire la sicurezza a lungo termine e le prestazioni ottimali durante l'intervallo prescritto nel Portfolio di servizio.

L'auto deve essere rodata per 800 km dopo la sostituzione delle pastiglie o dei dischi dei freni.

Controllo e rabbocco del liquido dei freni

Il liquido dei freni è altamente tossico, tenere i contenitori sigillati e fuori dalla portata dei bambini. Se si sospetta un contatto accidentale con il liquido dei freni, rivolgersi immediatamente all'assistenza medica.

Evitare che il liquido dei freni entri in contatto con la pelle o gli occhi. Se questo accade, sciacquare immediatamente con molta acqua. Se gli occhi sono ancora rossi, se permane dolore o fastidio, rivolgersi immediatamente ad un medico.

Il livello del liquido dei freni dovrebbe essere controllato settimanalmente quando il sistema è freddo e con l'auto in piano.

Il livello del fluido può essere visto attraverso il serbatoio e deve essere mantenuto tra i segni 'MAX' e 'MIN'.

Nota: non permettere che il livello del fluido scenda sotto il segno "MIN" o salga sopra il segno "MAX".

Nota: il liquido dei freni danneggia le superfici verniciate. Se si versa accidentalmente il liquido dei freni sulla superficie verniciata, assorbire immediatamente qualsiasi fuoriuscita con un panno e lavare l'area con acqua o shampoo per auto.

Specifiche del liquido dei freni

Usare il liquido dei freni raccomandato e certificato dal produttore. Fare riferimento a "Fluidi e capacità raccomandate" nel capitolo "Dati tecnici".

IMPORTANTE
Sostituire regolarmente il liquido dei freni secondo il Portfolio di servizio.

Batteria

Manutenzione della batteria

NON lasciare i componenti elettrici accesi quando non si è in modalità READY. Questo potrebbe causare la scarica della batteria, con conseguente impedimento nell'impostare il veicolo in modalità READY e conseguente riduzione dello stato della batteria.

Conservare sempre le batterie in posizione verticale, l'inclinazione può permettere alle sostanze corrosive contenute all'interno della batteria di fuoriuscire.

Non tentare mai di smontare una batteria. Sono unità sigillate.

La batteria si trova nel vano anteriore ed è esente da manutenzione, quindi non c'è bisogno di riempire il liquido.

Secondo la condizione di carico corrente e lo stato della batteria, il sistema può limitare la potenza di alcuni apparecchi elettrici. Si prega di assicurarsi che il veicolo sia impostato sulla modalità READY il prima possibile per caricare la batteria.

Nota: si raccomanda di assicurarsi che il veicolo sia impostato sulla modalità READY per mezz'ora ogni settimana per contribuire a prolungare la durata della batteria. Se il veicolo è fermo per più di 1 mese, rimuovere il terminale negativo dalla batteria. Assicurarsi che il sistema di alimentazione del veicolo sia stato spento prima di collegare o scollegare il terminale negativo.

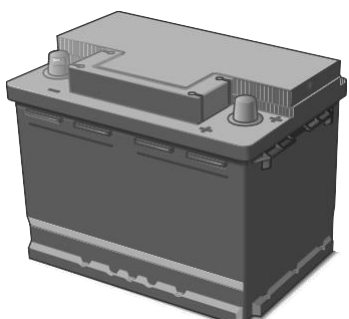

Sostituzione della batteria

La batteria contiene acido solforico, che è corrosivo.

Si prega di recarsi da un riparatore autorizzato MG per rimuovere e rimontare la batteria. Montare solo una batteria di ricambio dello stesso tipo e con le stesse specifiche dell'originale per mantenere la corretta funzionalità del veicolo.

Non ci si deve disfare della batteria usata a piacimento, perché è dannosa per l'ambiente. Deve essere riciclata da istituti professionali. Si prega di consultare un riparatore autorizzato MG per maggiori dettagli.

Pacco batteria ad alta tensione

Precauzioni e condizioni limitate per l'uso della batteria

Se il veicolo non viene utilizzato, ed è parcheggiato o tenuto fermo per molto tempo, è necessario caricare il veicolo almeno una volta ogni 3 anni. Se è tenuto fermo per molto tempo, è necessario caricarlo almeno una volta ogni 3 mesi. Durante questo periodo, lo stato di carica della batteria ad alta tensione non deve scendere sotto il 50%.

Se la batteria è in un basso stato di carica e il quadro strumenti non indica un'autonomia di guida valida, il veicolo NON DEVE essere lasciato in un stato di fermo per più di 7 giorni senza essere caricato oltre il 50%.

Il mancato rispetto di queste linee guida provocherà danni alla batteria ad alta tensione e renderà invalida la garanzia.

NON tentare di smontare la batteria o qualsiasi componente ad alta tensione - SONO PERICOLOSI. Qualsiasi segno di smontaggio o danni causati da tentativi di smontaggio rendono invalida la garanzia.

Quando si usa un forno per la polimerizzazione della vernice, osservare quanto segue: prima e dopo qualsiasi processo di cottura della vernice, il veicolo deve essere parcheggiato a temperatura ambiente (20 ± 2 °C) per 24 ore.

Il veicolo può essere utilizzato normalmente dopo essere stato parcheggiato per 24 ore. La temperatura del forno non dovrebbe superare gli 80 °C e il tempo di cottura non dovrebbe essere più lungo di 30 minuti.

1 NON parcheggiare il veicolo in condizioni in cui la temperatura ambiente supera i 45° per più di 15 giorni. Questo influenzerà le prestazioni e la durata della batteria ad alta tensione.

2 Per mantenere o migliorare la durata dello stato della batteria ad alta tensione, si raccomanda di utilizzare un metodo di carica lenta ove possibile. La carica rapida dovrebbe essere usata solo per viaggi a lunga distanza o per le emergenze.

3 Si raccomanda di usare il veicolo almeno una volta al

mese.

Se possibile, si raccomanda di effettuare una carica lenta (carica di equalizzazione) ogni mese per prolungare la durata di vita del pacco batteria ad alta tensione. Il sistema di gestione della batteria monitorerà lo stato del pacco batteria ad alta tensione. Dopo aver effettuato un monitoraggio per un periodo di tempo, se una carica di equalizzazione non è stata effettuata per un certo periodo di tempo, il centro messaggi nel quadro strumenti mostrerà 'Si prega di eseguire una carica lenta del veicolo'. A questo punto è necessario effettuare una carica di equalizzazione. Per la modalità di funzionamento, si prega di fare riferimento a "Carica di equalizzazione" nella sezione "Avviamento e guida".

4 Quando il veicolo viene utilizzato per la prima volta o dopo un lungo periodo di fermo, lo stato di carica mostrato nel quadro strumenti potrebbe non essere preciso. Si raccomanda una carica completa prima dell'uso. (pacco batteria di tipo 2)

5 In caso di incidente, di danni alla batteria ad alta tensione o a uno qualsiasi dei suoi componenti, o di riparazioni effettuate al sistema ad alta tensione, la vettura deve essere ispezionata da personale qualificato presso un riparatore autorizzato MG.

6 In caso di incidenti o riparazioni della carrozzeria, consultare il personale qualificato di un riparatore autorizzato MG. La riparazione può richiedere l'isolamento della batteria ad alta tensione o la rimozione di componenti ad alta tensione specifici.

IMPORTANTE
Solo il personale addestrato e qualificato è autorizzato a lavorare sui sistemi e sui componenti ad alta tensione di questo veicolo. Qualsiasi smontaggio di tali sistemi o componenti è strettamente proibito.

Lavacristalli

Controllo e rabbocco del liquido lavacristalli

Il liquido lavacristalli è infiammabile. NON PERMETTERE al liquido lavacristalli di entrare in contatto con fiamme vive o fonti di accensione.

Quando si riempie il liquido lavacristalli, NON lasciare che coli sulle parti intorno al motore o alla trasmissione elettrica o sulla superficie di vernice della carrozzeria del veicolo. Nel caso in cui il liquido lavacristalli coli sulle mani o su altre parti del corpo, lavare immediatamente con acqua pulita.

Il liquido lavacristalli è usato per pulire il parabrezza e il lunotto. Controllare regolarmente il livello del liquido lavacristalli. Quando il livello del liquido lavacristalli è basso, rabboccare il liquido secondo le istruzioni. Si prega di utilizzare il liquido lavacristalli raccomandato e certificato dal produttore. Fare riferimento a "Fluidi e capacità raccomandate" nel capitolo "Dati tecnici".

Nota: NON usare una soluzione di antigelo o di aceto/acqua nel serbatoio del lavacristalli - l'antigelo danneggia la vernice, mentre l'aceto danneggia la pompa del lavacristalli.

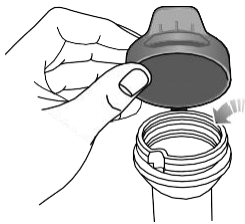

IMPORTANTE

certificato dal produttore. L'uso improprio del liquido in inverno può causare danni al motore del lavacristalli a causa del suo congelamento.

- L'uso dell'interruttore del lavacristalli quando non c'è liquido può causare danni al motore del lavacristalli stesso.
- L'azionamento dei tergicristalli/del tergilunotto quando il parabrezza/lunotto è asciutto e non c'è liquido può causare danni al parabrezza/lunotto e ai tergicristalli/al tergilunotto. Spruzzare il liquido lavacristalli e avviare i tergicristalli/il tergilunotto quando il liquido è sufficiente.

Ugelli del lavacristalli/del lavalunotto

Azionare periodicamente il lavacristalli/lavalunotto per controllare che gli ugelli siano chiari e ben orientati.

Se l'ugello è ostruito, inserire un ago o un filo di metallo sottile nel foro per rimuovere l'ostruzione.

Tergicristalli/tergilunotto

Spazzole dei tergicristalli/del tergilunotto

IMPORTANTE
• I prodotti a base di grasso, silicio e benzina compromettono la capacità di pulizia della spazzola. Lavare le spazzole in acqua calda e sapone e controllare periodicamente il loro stato. • Pulire frequentemente il parabrezza/lunotto, NON usare i tergicristalli/il tergilunotto per rimuovere lo sporco ostinato o radicato. Ciò ridurrà il loro effetto e la loro durata. • Se si trovano segni di durezza o crepe nella gomma, o se i tergicristalli/il tergilunotto lasciano striature o aree non pulite sul vetro, allora le spazzole dovrebbero essere sostituite. • Pulire regolarmente il parabrezza/lunotto con un detergente per vetri approvato e assicurarsi che il vetro sia pulito a fondo prima di montare le spazzole di ricambio. • Montare solo spazzole di ricambio per tergicristalli/tergilunotto identiche alle specifiche originali. • Pulire il ghiaccio e la neve intorno ai tergicristalli/al tergilunotto e assicurarsi che non siano congelati o altrimenti attaccati al vetro prima di tentare di azionarli.

Sostituzione delle spazzole dei tergicristalli

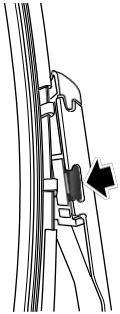

1 Con il cofano chiuso, ed entro 20 secondi dalla commutazione dell'interruttore START/STOP in posizione OFF, azionare l'interruttore della leva dei tergicristalli premendo e rilasciando. I tergicristalli si muoveranno e si fermeranno nella "posizione di servizio" sul parabrezza.

2 Sollevare il braccio del tergicristallo dal parabrezza.

Premere le clip di fissaggio su entrambi i lati (come mostrato in figura), mentre si tira la spazzola del tergicristallo verso l'esterno, per rimuovere la spazzola dal braccio e metterla via.

3 Posizionare il raccordo della nuova spazzola del tergicristallo nella fessura del braccio.

4 Spingere la spazzola del tergicristallo verso il braccio fino a quando non si trova incastrato dopo aver sentito un ‘clic’.

5 Riposizionare il gruppo del tergicristallo sul parabrezza.

6 Per uscire dalla modalità di servizio e riportare i tergicristalli in posizione di parcheggio, azionare nuovamente l'interruttore della leva dei tergicristalli premendo e rilasciando, altrimenti accendere l'interruttore START/STOP.

Sostituzione delle spazzole del tergilunotto

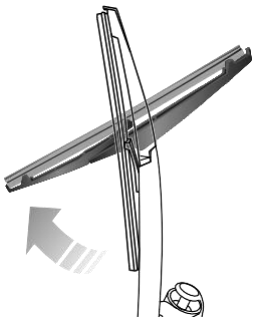

1 Sollevare il braccio del tergilunotto dal lunotto

2 Ruotare la spazzola del tergilunotto come mostrato in figura per rimuoverla dal braccio e metterla via.

3 Posizionare il raccordo della nuova spazzola del tergilunotto nella fessura del braccio. Assicurarsi che la spazzola sia fissata correttamente sul braccio del tergilunotto.

4 Riposizionare il gruppo del tergilunotto sul lunotto.

Pneumatici

Panoramica

- Gli pneumatici nuovi possono non avere la migliore capacità di adesione all'inizio. Pertanto, bisognerebbe guidare il veicolo a velocità moderata e con prudenza nei primi 500 km, il che è anche vantaggioso per la durata di vita degli pneumatici.
- Controllare regolarmente gli pneumatici per vedere se ci sono segni di danni. NON rimuovere dallo pneumatico oggetti estranei come viti o chiodi. Se uno pneumatico mostra segni di danni, assicurarsi che venga ispezionato da un gommista affidabile per un consiglio.
- Il tappo antipolvere della valvola deve essere montato per evitare che la polvere entri nella valvola.
- Se lo pneumatico deve essere rimosso, segnare sempre l'orientamento pneumatico/ruota per garantire un corretto rimontaggio.
- Conservare la ruota o lo pneumatico rimosso in un luogo fresco, asciutto e buio.

Il danneggiamento di uno pneumatico o di un cerchione può avvenire inosservato. Se si avvertono vibrazioni o deviazioni anormali, significa che lo pneumatico potrebbe essere stato danneggiato. Se si sospetta che uno pneumatico sia danneggiato, rallentare immediatamente e fermare il vostro veicolo per

controllare il danno. Se non si può vedere il danno dall'esterno, continuare lentamente a guidare il il veicolo fino al più vicino riparatore autorizzato MG per l'ispezione e l'assistenza.

Vita dello pneumatico

La corretta pressione degli pneumatici e uno stile di guida moderato possono prolungare la vita degli pneumatici. Raccomandazioni:

- Controllate la pressione degli pneumatici almeno una volta al mese, e farlo con lo pneumatico a freddo;
- Evitare le curve a velocità eccessive;
- Controllare frequentemente gli pneumatici per eventuale presenza di usure anomale.
- Quando il veicolo deve essere parcheggiato per un lungo periodo, il veicolo dovrebbe essere spostato almeno una volta ogni due settimane per evitare la deformazione permanente degli pneumatici a causa di uno stress prolungato;

I seguenti fattori influenzano la vita dello pneumatico:

Pressione degli pneumatici

Una pressione non corretta causerà un'usura anomala dello pneumatico, accorciando notevolmente la durata di vita, e avrà un effetto negativo sulle caratteristiche di guida del veicolo.

Stile di guida

Un'accelerazione e una frenata troppo brusche in curva riducono la durata degli pneumatici.

Equilibrio delle ruote

Ogni nuovo veicolo esce dalla fabbrica con le ruote equilibrate dinamicamente. Le ruote sbilanciate possono essere dovute a molti fattori. Se le ruote sono sbilanciate, possono verificarsi scuotimenti o vibrazioni del meccanismo di sterzata e gli pneumatici possono iniziare a consumarsi eccessivamente. È importante ripristinare l'equilibrio delle ruote il più rapidamente possibile. Ogni ruota dovrebbe essere riequilibrata dopo l'installazione di un nuovo pneumatico o la riparazione di uno pneumatico.

Allineamento delle ruote

Un errato allineamento delle ruote può causare un'eccessiva usura degli pneumatici e compromettere la sicurezza del veicolo. Se gli pneumatici mostrano segni di usura anomala, controllare l'allineamento delle ruote e chiedere consiglio a un riparatore autorizzato MG.

Cura degli pneumatici

GLI PNEUMATICI DIFETTOSI SONO ESTREMAMENTE PERICOLOSI! NON guidare se un qualsiasi pneumatico è danneggiato, eccessivamente usurato o non correttamente gonfiato.

Si raccomanda di montare gli pneumatici coerentemente con le specifiche originali. NON sostituire gli pneumatici con pneumatici di qualsiasi altro tipo. Pneumatici alternativi, con specifiche diverse, possono influire negativamente sulle caratteristiche di guida e sulla sicurezza del veicolo. Per mantenere le caratteristiche di sicurezza originali, si consiglia di consultare un riparatore autorizzato MG.

Guidare sempre tenendo conto delle condizioni degli pneumatici e ispezionare regolarmente il battistrada e le pareti laterali per eventuale presenza di qualsiasi segno di distorsione (rigonfiamenti), taglio o usura.

Se possibile, proteggere gli pneumatici dalla contaminazione da olio, grasso e carburante.

Pressione degli pneumatici

Prima di un viaggio a lunga distanza, la pressione degli pneumatici dovrebbe essere controllata.

Controllare le pressioni (compresa la ruota di scorta, se montata) almeno ogni mese. Effettuare il controllo della pressione quando gli pneumatici sono freddi.

Se è necessario controllare gli pneumatici quando sono caldi, ci si deve aspettare che la pressione sia aumentata di 30～ 40KPa (0,3 ～ 0,4bar). In questa circostanza, non lasciare MAI uscire l'aria dagli pneumatici per far corrispondere le pressioni raccomandate (a freddo) nei dati tecnici.

Valvole

Tenere i tappi delle valvole ben fissati per evitare che lo sporco entri nella valvola. Controllare che la valvola non abbia perdite (si sentirebbe un sibilo) quando si effettua un controllo della pressione degli pneumatici.

Pneumatici forati

Il veicolo è dotato di pneumatici che non possono perdere aria se penetrati da un oggetto appuntito, a condizione che l'oggetto rimanga nello pneumatico. Se ci si accorge che questo accade, ridurre immediatamente la velocità e guidare con cautela fino a quando si può montare la ruota di scorta o procedere con le riparazioni.

Nota: se il fianco dello pneumatico è danneggiato o distorto, sostituire immediatamente lo pneumatico. Non tentare una riparazione.

Indicatori di usura degli pneumatici

Gli pneumatici montati come equipaggiamento originale hanno indicatori di usura stampati nel disegno del battistrada in diversi punti della circonferenza. Quando il battistrada si è consumato fino a 1,6 mm, gli indicatori arriveranno alla superficie del disegno del battistrada, producendo l'effetto di una banda continua di gomma su tutta la larghezza dello pneumatico.

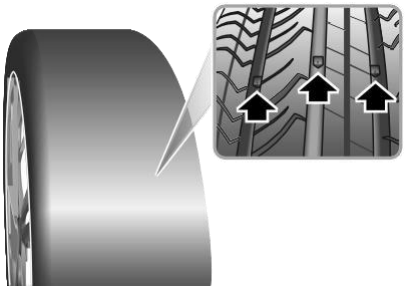

Rotazione degli pneumatici

Si raccomanda di scambiare le ruote da un lato all'altro o dall'anteriore al posteriore a intervalli irregolari per uniformare l'usura degli pneumatici.

In caso di usura uniforme di uno pneumatico anteriore, si raccomanda di sostituire le ruote anteriori e posteriori come mostrato nella figura. Questo può uniformare l'usura dello pneumatico, prolungarne la vita e uniformarne la fatica.

La sostituzione delle ruote motrici in diagonale non è consigliata, quindi, sui modelli a trazione integrale non si consiglia di cambiare nessuna ruota in diagonale. La sostituzione da anteriore a posteriore è consentita. Lo scambio di ruote non usate è permesso, quindi sui modelli a due ruote motrici è consentito scambiare le ruote in diagonale considerando l'indicazione del senso di rotazione.

IMPORTANTE
Uno pneumatico DEVE essere sostituito non appena un indicatore di usura diventa visibile. Altrimenti ci può essere un rischio di incidenti.

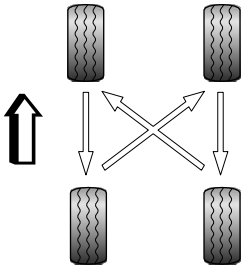

Nota: gli pneumatici direzionali sono marcati con "senso di rotazione" (DOR). Per mantenere le caratteristiche di guida, gli pneumatici devono essere sempre montati con la freccia di indicazione che mostra il senso di rotazione corretto. Quando il disegno del battistrada è direzionale, le ruote non devono essere scambiate in diagonale o da sinistra a destra, ma possono essere scambiate da anteriore a posteriore.

Nota: dopo ogni rotazione degli pneumatici/delle ruote, il veicolo deve essere guidato a una velocità di 40km/h per circa 10 minuti per indicare correttamente il valore della pressione dello pneumatico nella posizione corrispondente.

Catene per pneumatici (catene da neve)

Le catene da neve non adatte possono danneggiare gli pneumatici, le ruote, le sospensioni, i freni o la carrozzeria del veicolo.

Si prega di prestare attenzione ai seguenti requisiti durante l'uso:

- Le catene possono essere montate solo sulle ruote motrici;
- Lo spessore delle catene non deve superare i 15 mm;
- Si prega di osservare sempre le istruzioni di montaggio e di tensione delle catene, così come i limiti di velocità delle diverse strade;
- Non guidare a più di 50km/h;
- Per evitare il danneggiamento degli pneumatici e l'usura eccessiva delle catene da neve, queste devono essere rimosse durante la guida su strada senza neve.

Per questo veicolo, le uniche specifiche di ruote e pneumatici che supportano le catene da neve sono le seguenti:

Dimensione del cerchio della ruota: 6.5J×16

Dimensione degli pneumatici: 205/60 R16

Nota: se si guida spesso su strade innevate e ghiacciate, si raccomanda di utilizzare pneumatici termici. Si prega di consultare un riparatore autorizzato MG per i dettagli.

Pulizia e cura del veicolo

Osservare tutte le precauzioni di sicurezza sui prodotti di pulizia; non ingerire liquidi e tenerli lontano dagli occhi.

Esterno

Lavaggio dell'auto

Alcuni sistemi di pulizia ad alta pressione penetrano nelle guarnizioni di porte, finestre e tettucci e danneggiano i meccanismi di chiusura. NON puntare getti d'acqua direttamente sui componenti che potrebbero essere facilmente danneggiati. Assicurarsi che il sistema di alimentazione del veicolo sia spento quando si lava l'auto.

Non pulire il vano anteriore con acqua ad alta pressione perché potrebbe danneggiare il sistema elettrico del veicolo.

Al fine di preservare la vernice dell'auto, si prega di osservare i seguenti punti di cura:

- NON usare acqua calda per lavare l'auto.
- NON usare detergenti o detersivi.
- Nella stagione calda, NON lavare l'auto alla luce diretta del sole.
- Quando si usa un tubo flessibile, NON puntare l'acqua direttamente sulle guarnizioni dei finestrini, delle porte o del tettuccio apribile, o attraverso le aperture delle ruote sui componenti dei freni.

Se l'auto è particolarmente sporca, usare un tubo per eliminare la sporcizia e la sabbia dalla carrozzeria, prima del lavaggio. Poi, lavare l'auto con acqua fredda o tiepida contenente uno shampoo per lavaggio e cera di buona qualità. Usare sempre molta acqua per assicurarsi che eventuali granuli vengano sciacquati dalla superficie e non vengano macinati nella vernice. Dopo il lavaggio, sciacquare la carrozzeria con acqua pulita e asciugare con una pelle di camoscio.

Pulizia della parte inferiore

Nota: NON usare un tubo ad alta pressione per pulire il vano anteriore - potrebbero verificarsi danni ai sistemi elettronici dell'auto.

Di tanto in tanto, ma in particolare durante i mesi invernali, quando viene usato il sale sulle strade, usare un tubo per lavare la parte inferiore dell'auto. Sciacquare via gli accumuli di fango e pulire a fondo le aree in cui i detriti possono raccogliersi facilmente (passaruota e giunture dei pannelli, per esempio).

IMPORTANTE

- Evitare di pulire il veicolo alla luce diretta del sole.
- Quando si pulisce il veicolo in inverno, evitare di spruzzare l'acqua direttamente sulle serrature delle porte e sulle fessure dei pannelli a causa del rischio di formazione di ghiaccio.
- Non usare spugne o panni ruvidi per pulire l'auto: questo danneggerà la finitura della vernice.
- Quando si puliscono i fari non usare un panno asciutto o una spugna, ma solo acqua calda e sapone.

Pulizia con un'idropulitrice ad alta pressione

Nota: leggere sempre le istruzioni d'uso del produttore.

Quando si usano idropulitrici ad alta pressione, assicurarsi sempre che ci sia una distanza adeguata tra l'ugello di spruzzo e qualsiasi materiale morbido, decalcomanie o guarnizioni di gomma.

Nota: NON dirigere l'ugello dell'idropulitrice direttamente verso il punto di carica ad alta tensione o i collegamenti della batteria ad alta tensione sul lato inferiore del veicolo.

IMPORTANTE

- Si prega di prestare attenzione alle istruzioni d'uso dell'idropulitrice.
- Le idropulitrici ad alta pressione non devono essere dirette da vicino alle parti delicate del veicolo.

Rimozione delle macchie di catrame

Usare l'acquaragia per rimuovere macchie di catrame e macchie di grasso persistenti dalla vernice. Poi lavare immediatamente la zona con acqua saponata per rimuovere tutte le tracce del prodotto.

Protezione della carrozzeria

Dopo il lavaggio, esaminare la vernice per vedere se ci sono danni. Se il danno espone del metallo nudo, usare prima un primer colorato, poi applicare la vernice di base del colore giusto e finire con una matita laccata, se necessario. Effettuare questo trattamento dopo il lavaggio ma prima della lucidatura o della cera. Danni più estesi alla vernice o alla carrozzeria devono essere riparati secondo le raccomandazioni del produttore. In caso contrario, la garanzia anticorrosione sarà invalida. In caso di dubbio, chiedere al proprio riparatore autorizzato MG.

Lucidatura della vernice

NON usare lucidanti per auto contenenti abrasivi grossolani - questi rimuoveranno la pellicola di vernice e danneggeranno la finitura lucida.

Di tanto in tanto trattare la superficie della vernice con un lucidante approvato che contenga le seguenti proprietà:

- Abrasivi molto delicati per rimuovere la contaminazione superficiale senza rimuovere o danneggiare la vernice.
- Composti di riempimento che riempiono i graffi e riducono la loro visibilità.
- Cera per fornire un rivestimento protettivo tra la vernice e gli altri elementi.

Nota: se possibile, evitare di applicare prodotti di lucidatura o di cera sui vetri dei finestrini e sulle guarnizioni di gomma.

Tergicristalli

Lavare in acqua calda e sapone. NON usare detergenti a base di alcool o solventi.

Finestrini e specchietti

Pulire regolarmente tutti i finestrini, dentro e fuori, usando un detergente per vetri approvato.

Parabrezza: In particolare, pulire l'esterno del parabrezza con un detergente per vetri dopo aver lavato l'auto con prodotti per il lavaggio e la cera, e prima di montare nuove spazzole dei tergicristalli.

Lunotto: Pulire l'interno con un panno morbido, usando un movimento laterale per evitare di danneggiare gli elementi riscaldanti.

Nota: NON raschiare o usare detergenti abrasivi sul lunotto - questo danneggerà gli elementi riscaldanti.

Specchietti: Lavare con acqua e sapone. Usare un raschietto di plastica per rimuovere il ghiaccio. NON usare composti abrasivi per la pulizia o raschietti metallici.

Componenti in plastica

Tutti i componenti in plastica devono essere puliti con metodi di pulizia convenzionali e non essere trattati con materiali abrasivi.

Danni alla vernice

Eventuali danni alla vernice o schegge di pietra devono essere trattati immediatamente con materiali adatti alla vernice/lacca per evitare di invalidare la garanzia anticorrosione.

Guarnizioni isolanti e guarnizioni in gomma

Tutte le guarnizioni isolanti o le guarnizioni di apertura in gomma devono essere trattate con materiali adatti (gel di silice) se vengono pulite con detergenti forti. Ciò dovrebbe evitare qualsiasi incollaggio e mantenere la durata di vita della guarnizione.

Ruote

Quando si puliscono le ruote, qualsiasi materiale o l'acqua che entra in contatto diretto con il disco del freno può influire sull'efficienza della frenata.

Per garantire che le ruote siano mantenute in condizioni ottimali, devono essere pulite regolarmente.

Usare solo un detergente per ruote non acido raccomandato. Leggere sempre le istruzioni sul prodotto.

Pulizia degli interni

Materiali plastici

Pulire i materiali plastici con un detergente per tappezzeria diluito, poi pulire con un panno umido.

Nota: NON lucidare i componenti del quadro strumenti - questi devono rimanere non riflettenti.

Tappetini e tessuti

Pulire con un detergente per tappezzeria diluito - testare prima su un'area nascosta.

Materiali in pelle

Pulire le finiture in pelle con acqua calda e un sapone non detergente. Asciugare e lucidare la pelle con un panno asciutto, pulito e senza pelucchi.

Nota: NON usare benzina, detergenti, creme per mobili o lucidanti come agenti di pulizia.

Quadro strumenti e schermo dell'infotainment

Pulire solo con un panno asciutto. NON usare liquidi o spray per la pulizia.

Coperture dei moduli degli airbag

***NON** permettere che queste aree siano intaccate da liquidi e **NON** usare benzina, detergenti, crema per mobili o lucidanti.*

Per proteggere i danni agli airbag, le seguenti aree dovrebbero essere pulite con parsimonia con un panno umido e un detergente per tappezzeria SOLO:

- Cuscinetto centrale del volante.
- Area del cruscotto che contiene l'airbag del passeggero.
- Zona del rivestimento del tetto e delle rifiniture dei montanti anteriori che racchiudono i moduli di protezione laterale della testa.

Cinture di sicurezza

***NON** usare candeggine, coloranti o solventi per la pulizia delle cinture di sicurezza.*

Allungare le cinghie, poi usare acqua tiepida e un sapone non detergente per pulire. Lasciare che le cinture si asciughino naturalmente; NON ritirarle o utilizzare l'auto fino a quando non sono completamente asciutte.

Dati tecnici

328 Dati tecnici - Dimensioni

329 Pesi

331 Parametri del motore di trazione

332 Fluidi raccomandati e capacità

333 Allineamento delle ruote (veicolo scarico)

333 Ruote e pneumatici

333 Pressione degli pneumatici (a freddo)

Dati tecnici - Dimensioni

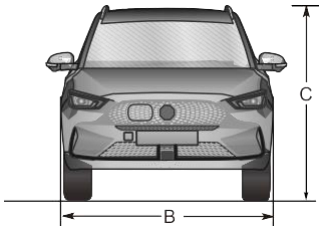

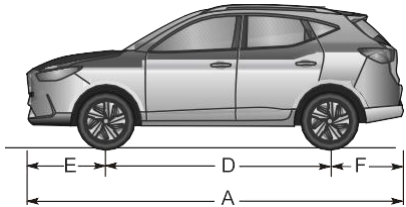

Articolo, Unità	Parametri
Lunghezza totale A, mm	4323
Larghezza totale B, mm	1809
Altezza totale C (a vuoto), mm	1625 (altezza della carrozzeria) 1649 (con portapacchi)
Passo D, mm	2585
Sporgenza anteriore E, mm	901
Sporgenza posteriore F, mm	837

Articolo, Unità	Parametri
Carreggiata anteriore, mm	1526
Carreggiata posteriore, mm	1539
Diametro minimo di tornitura, mm	11.2

Nota: lunghezza del veicolo, esclusa la targa.

Nota: gli specchietti retrovisori e la porzione deformata dello pneumatico direttamente sopra il punto di contatto col suolo non sono inclusi nella larghezza totale.

Pesi

Articolo, Unità	Parametri		
	COM(51)	LUK(51)	COM e LUX(72)
Persone nell'abitacolo	5		
Peso del veicolo a vuoto (marciapiede), kg	1570	1610	1620
Peso lordo del veicolo, kg	2060	2060	2070
Peso dell'asse anteriore a vuoto, kg	891	908	914
Peso dell'asse posteriore a vuoto, kg	679	702	706
Peso lordo dell'asse anteriore, kg	1014	1014	1020
Peso lordo dell'asse posteriore, kg	1046	1046	1050

Pesi di traino

Articolo, Unità	Parametri
Limite di traino non frenato, kg	500
Limite di traino frenato, kg	500
Carico del gancio di traino, kg	50

Nota: quando si traina un rimorchio, la velocità del veicolo non deve superare i 100km/h.

Nota: Prima di trainare un rimorchio, controllare la pressione degli pneumatici posteriori, gonfiarli ad almeno 20kPa (0,2 bar) oltre la pressione raccomandata - NON permettere che la pressione degli pneumatici superi i 300kPa (3,0 bar), questo può essere pericoloso.

Parametri del motore di trazione

Articolo, Unità	Valori dei parametri	
	Pacco batteria di tipo 1	Pacco batteria di tipo 2
Tipo di motore di trazione	Motore sincrono trifase a magnete permanente	
Potenza continua/potenza netta massima, kW	75/130	73/115
Coppia di picco, Nm	280	280
Velocità nominale/velocità massima, giri/min	9000/15000	8000/15000
Tipo di avvolgimento		
Grado di impermeabilità	IP67	

Fluidi e capacità raccomandate

Nome	Grado	Capacità
Liquido refrigerante della trasmissione elettrica, L	Glicole (OAT)	4.8
Liquido refrigerante del pacco batteria ad alta tensione, L		5.6
Olio per la trasmissione elettrica, L	Liquidi Shell E- E6 iX (SL2808)	0.9
Liquido dei freni, L	DOT 4	0.75
Liquido lavacristalli, L	ZY-Ⅷ	4
Refrigerante per aria condizionata, g	R1234yf	540±20

Allineamento delle ruote (a vuoto)

Articolo		Parametro
Anteriori	Angolo di campanatura	-0°35′±45′
	Angolo di inclinazione	4°01′±45′
	Convergenza (totale)	0°8′ ± 15′
	Inclinazione perno centrale	12°04′±45′
Posteriori	Angolo di campanatura	-1°15′±45′
	Convergenza (totale)	0°24′±20′

Pressione degli pneumatici (a freddo)

Ruote	A vuoto
Ruote anteriori	280kPa/2.8bar/41psi
Ruote posteriori	280kPa/2.8bar/41psi

Ruote e pneumatici

Dimensione della ruota	7,0J×17
Dimensione dello pneumatico	215/55 R17